PORTE DE DOUCHE COULISSANTE
SLIDING SHOWER DOOR

FICHE TECHNIQUE
DATA SHEET

CARACTÉRISTIQUES
SPECIFICATIONS

48 PO X 78 ¾ PO
(121,9 CM X 200 CM)

PORTE COULISSANTE POUR DOUCHE DE 48 PO (121,9 CM)
VERRE TREMPÉ 5/16 PO (8 MM) CLAIR
GARNITURES CHROMÉES

SLIDING DOOR FOR 48" (121,9 CM) SHOWER
5/16" (8 MM) CLEAR TEMPERED GLASS
CHROME TRIM

TASSILI SUPRA®
UN CHOIX DISTINCTIF

TS0721

SERAM	FINI CHROME FINISH
3011147	TASSILI.CA

GARANTIE LIMITÉE 1 AN / LIMITED WARRANTY 1 YEAR

PORTE DE DOUCHE COULISSANTE

SLIDING SHOWER DOOR

DESSINS TECHNIQUES

TECHNICAL DRAWING

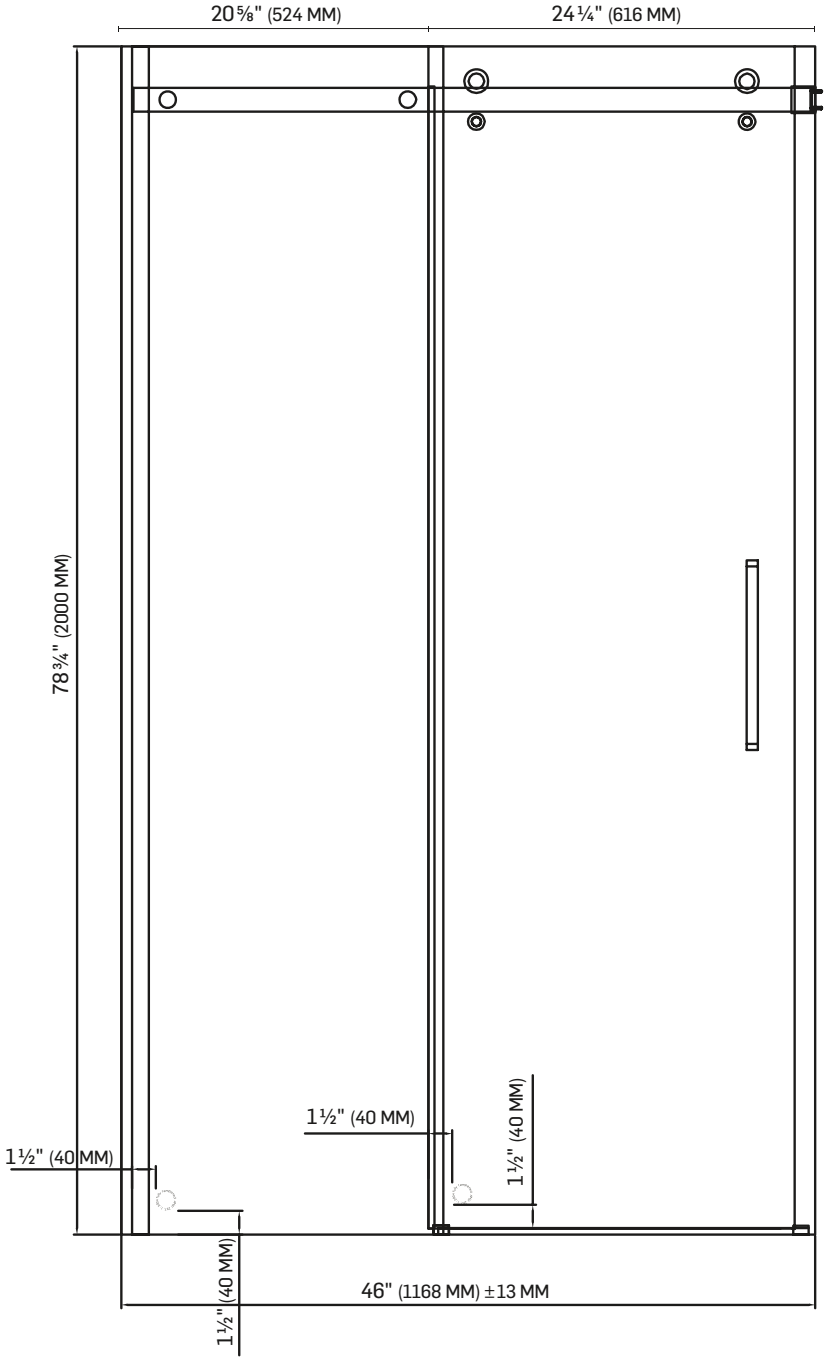

TOUTES CES DIMENSIONS SONT APPROXIMATIVES. AFIN D'ASSURER UNE INSTALLATION PARFAITE, LES DIMENSIONS DE LA STRUCTURE DOIVENT ÊTRE VÉRIFIÉES À PARTIR DE L'UNITÉ AVANT L'INSTALLATION.
ALL DIMENSIONS ARE APPROXIMATE. TO ENSURE PROPER INSTALLATION, VERIFY THE PRODUCT DIMENSIONS BEFORE INSTALLATION.

TS0721

SERAM	FINI CHROME FINISH
3011147	TASSILI.CA

GARANTIE LIMITÉE 1 AN LIMITED WARRANTY 1 YEAR

TASSILI SUPRA®

BASE DE DOUCHE
SHOWER BASE

CARACTÉRISTIQUES
SPECIFICATIONS

ACRYLIQUE BLANC
RENFORCÉ DE FIBRE DE VERRE
POUR INSTALLATION AVEC MURS
DE CÉRAMIQUE
FACILE À INSTALLER
POIDS PRODUIT : 44 LB (20 KG)
POIDS TOTAL : 50,7 LB (23 KG)

WHITE ACRYLIC REINFORCED
WITH FIBREGLASS
FOR CERAMIC WALL INSTALLATION
EASY TO INSTALL
NET WEIGHT: 44 LB (20 KG)
GROSS WEIGHT: 50.7 LB (23 KG)

DIMENSIONS
48 PO X 32 PO

(121,9 CM X 81,3 CM)*

CERTIFICATIONS
LES PRODUITS TASSILI ADHÈRENT
À UNE OU PLUSIEURS DE CES CERTIFICATIONS :

TASSILI PRODUCTS ADHERE TO ONE OR MORE
OF THESE CERTIFICATIONS:

TS0921

SERAM - LABRADOR	BLANC / WHITE
3011151	TASSILI.CA

GARANTIE LIMITÉE AN 1 YEAR LIMITED WARRANTY

FICHE TECHNIQUE
DATA SHEET

TASSILI SUPRA®

UN CHOIX DISTINCTIF

BASE DE DOUCHE
SHOWER BASE

FICHE TECHNIQUE
DATA SHEET

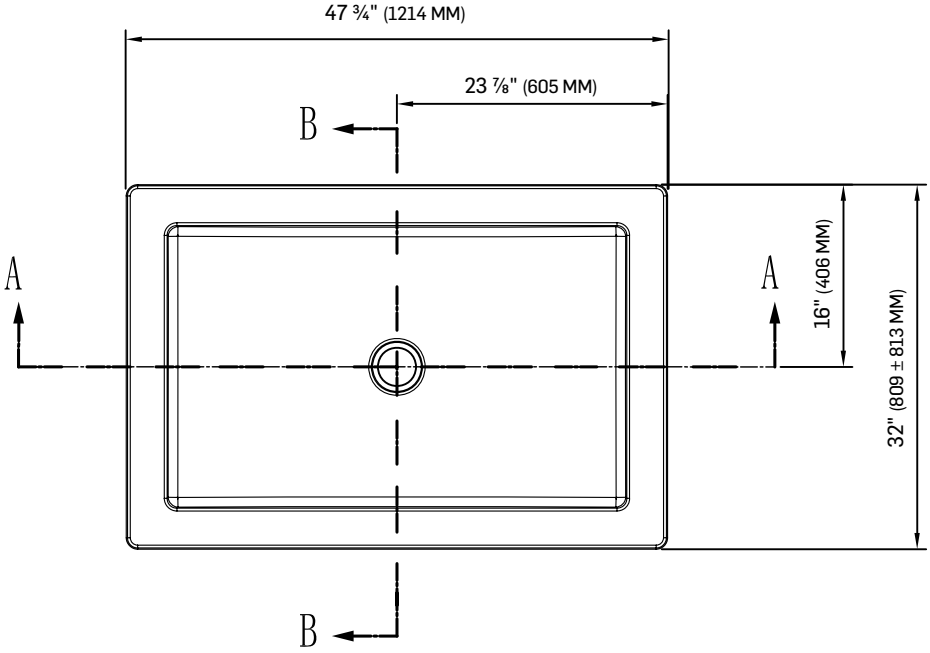

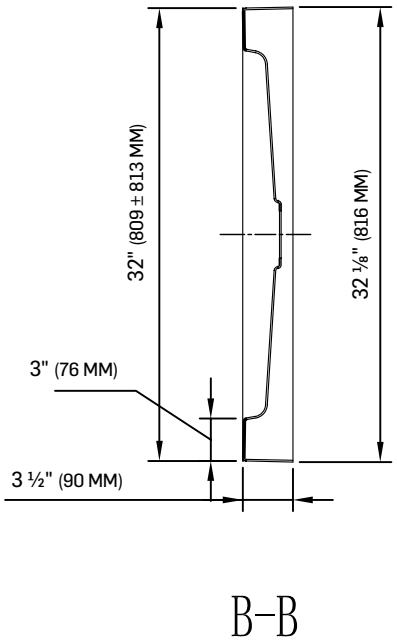

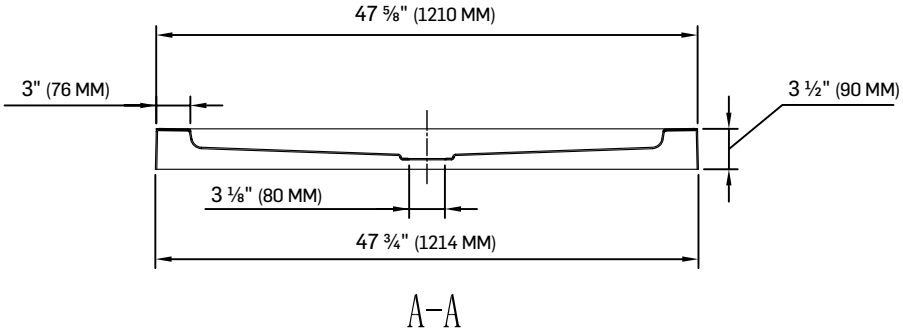

*TOUTES CES DIMENSIONS SONT APPROXIMATIVES. AFIN D'ASSURER UNE INSTALLATION PARFAITE, LES DIMENSIONS DE LA STRUCTURE DOIVENT ÊTRE VÉRIFIÉES À PARTIR DE L'UNITÉ AVANT L'INSTALLATION.
ALL DIMENSIONS ARE APPROXIMATE. TO ENSURE PROPER INSTALLATION, VERIFY THE PRODUCT DIMENSIONS BEFORE INSTALLATION.

TS0921

SERAM - LABRADOR	BLANC / WHITE
3011151	TASSILI.CA

GARANTIE LIMITÉE AN 1 YEAR LIMITED WARRANTY

TASSILI SUPRA®