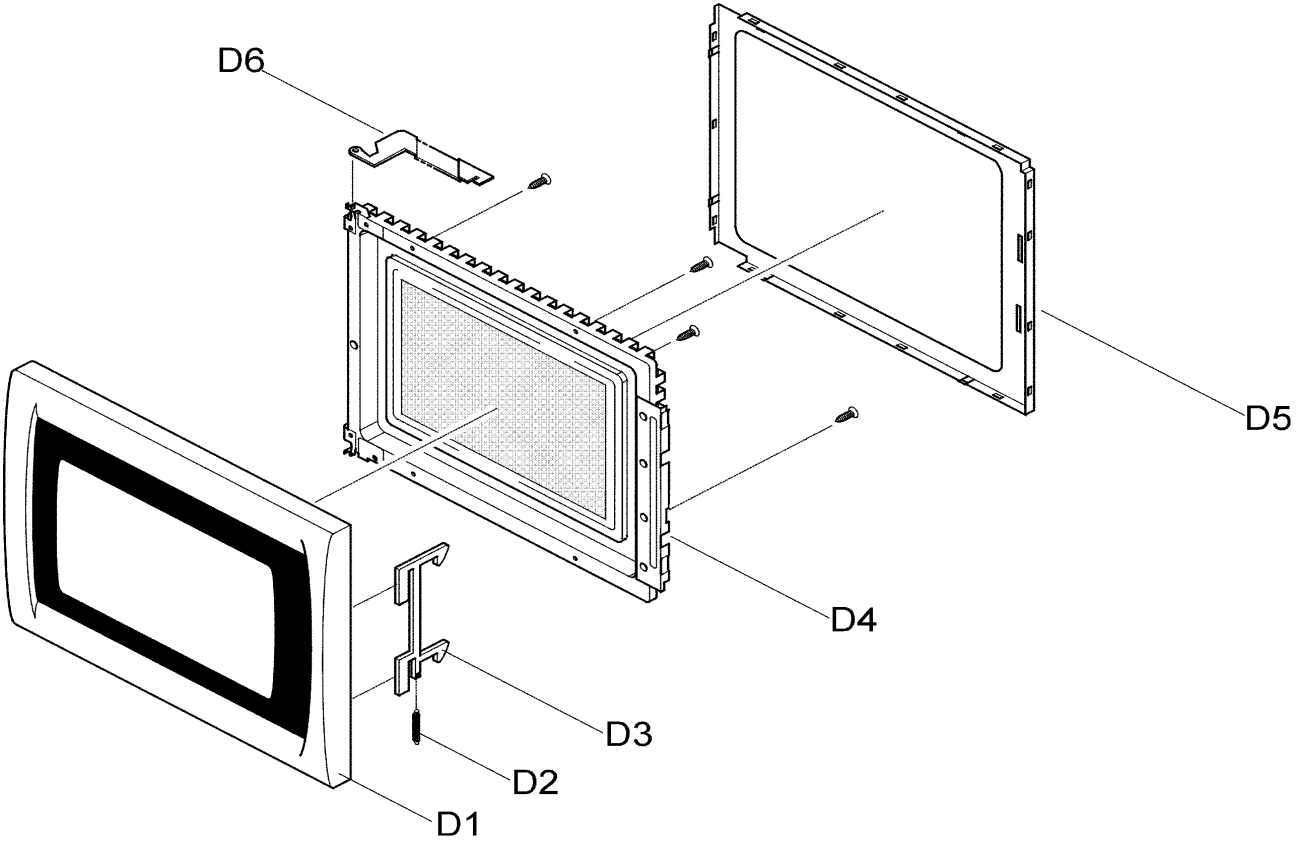
D6
D5
D4
D3
D2
D1