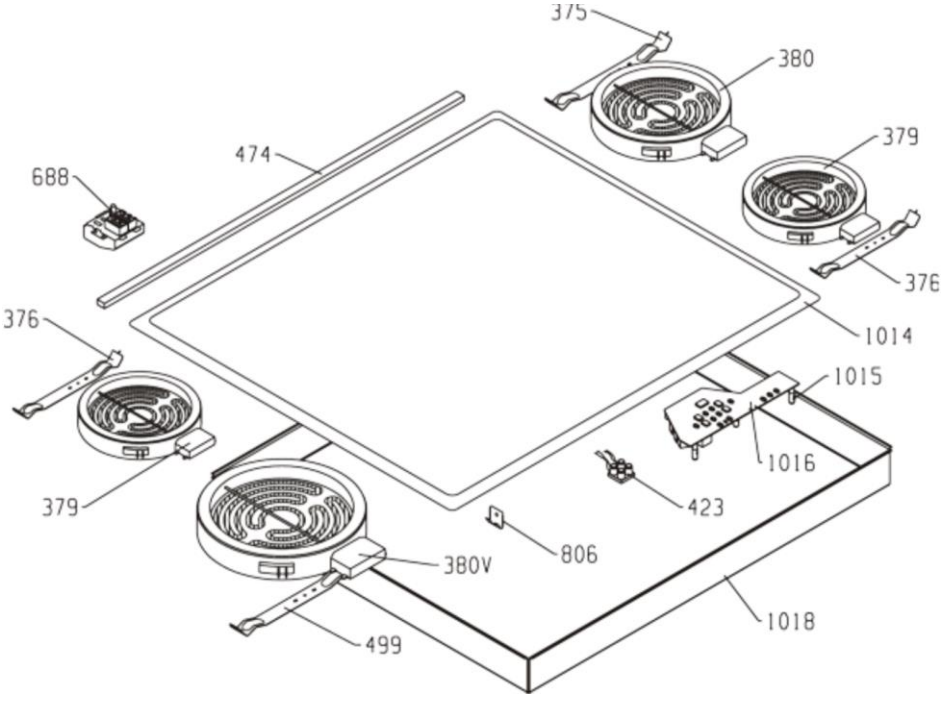
375
380
379
376
474
688
1014
376
1015
1016
379
423
806
380V
1018
499