VS TOP® Spice

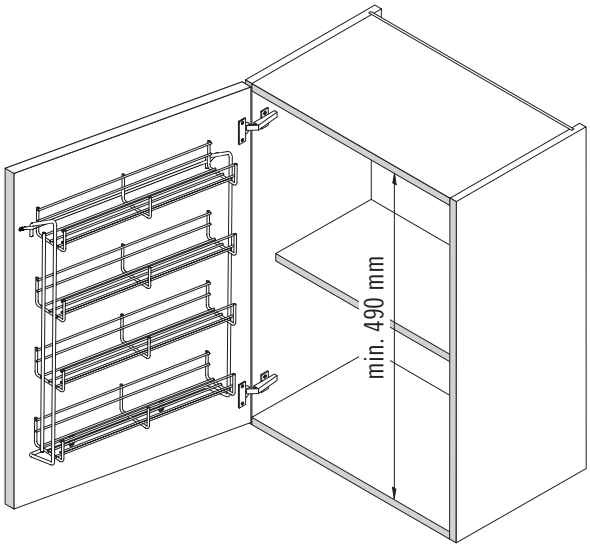

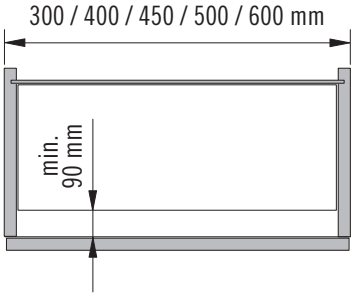

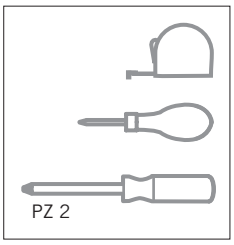

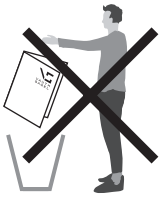

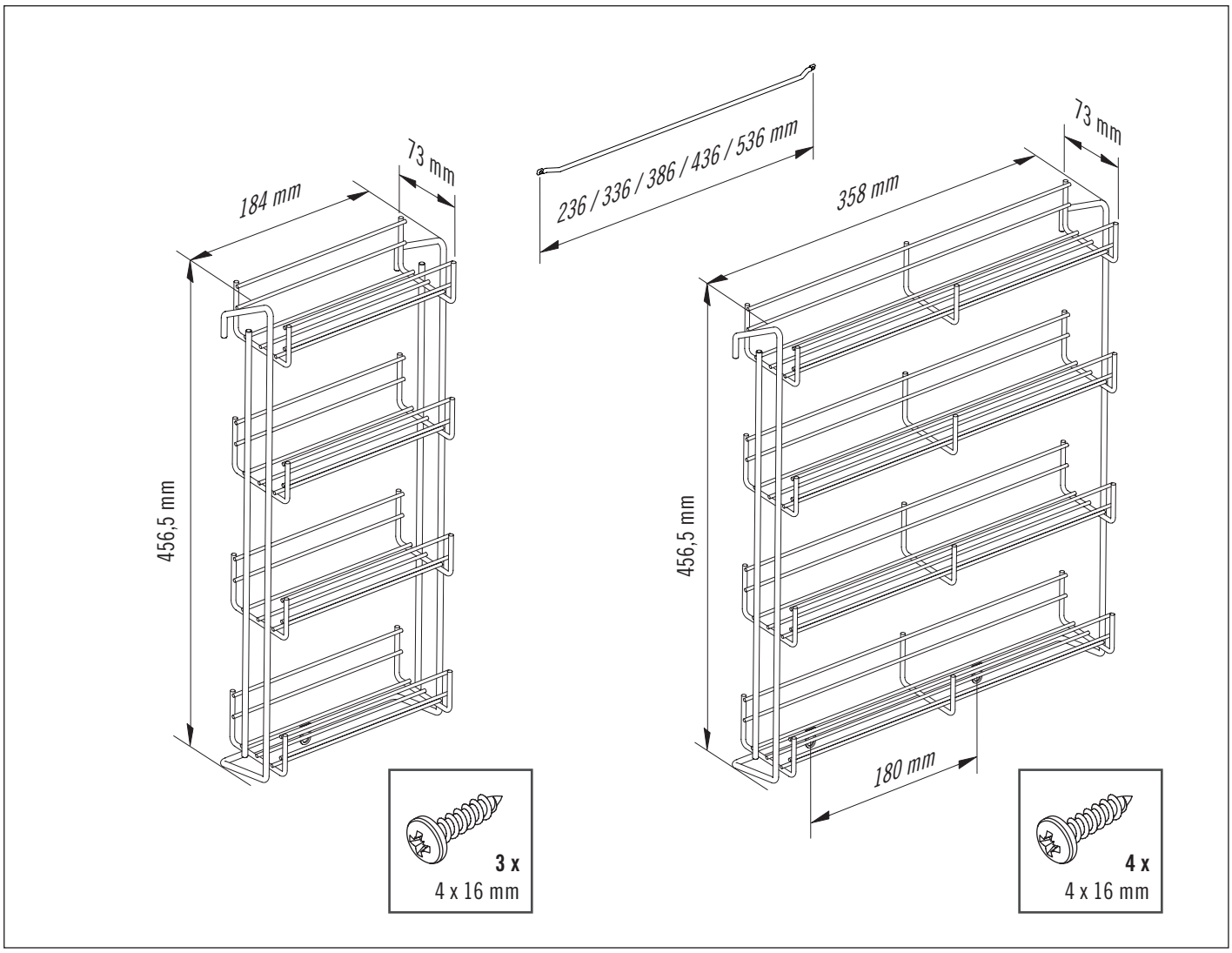

VAUTH-SAGEL Neue Straße 27 | 33034 Brakel-Erkeln +49 5272 601-01 vs@vauth-sagel.com