Alterna Badrumsmöbler
Reservdelar

Luxor, Gabriella, Isella, Ella, Isabella, Bella och Ariella

Luxor Underskåp 50 Kompakt
Reservdelar

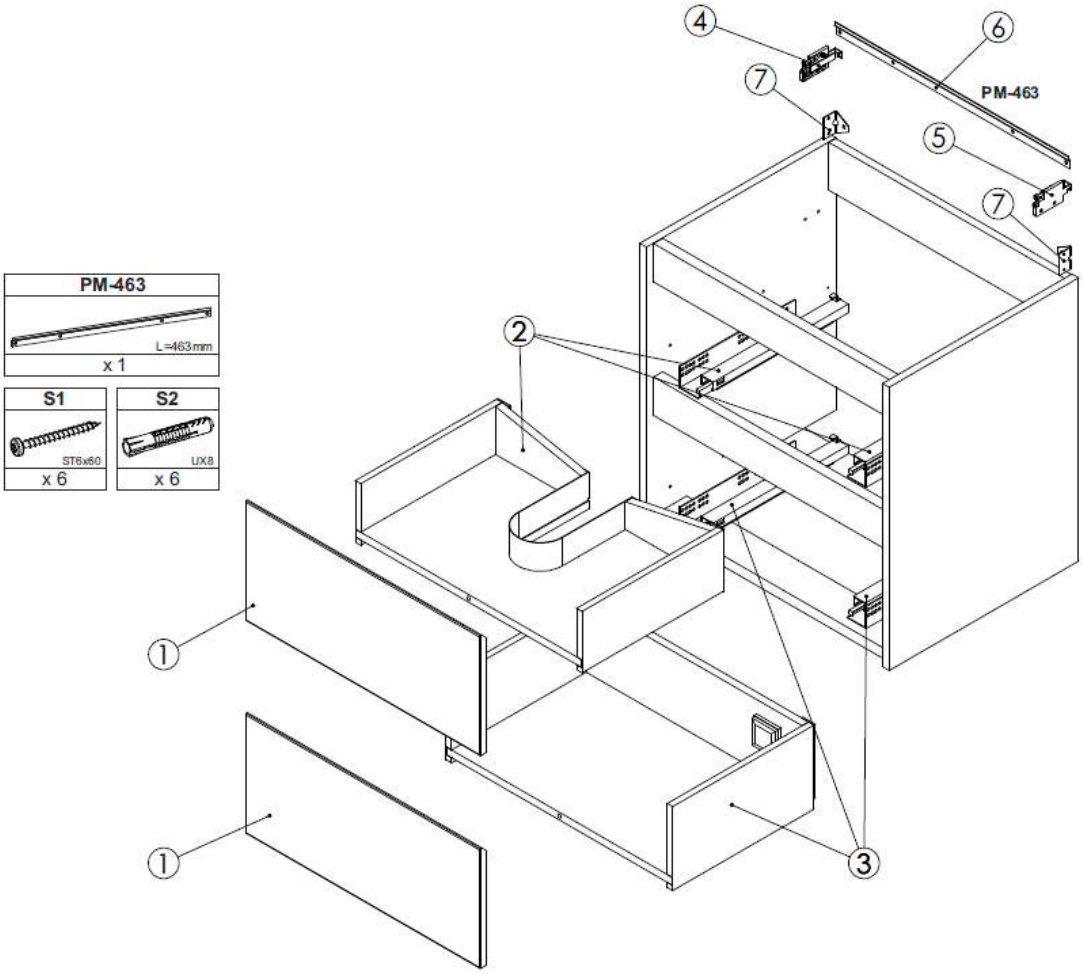

Nr (sprängskiss)	Art nr	Beskrivning	Antal i förpackning
	252001	Kromring till bräddavlopp för Ariella Tvättställ porslin	1
	252573	Bräddavlopp för Ariella Tvättställ porslin (inkl kromring)	1 set
1	252018	Lådfront, vit högblank	1
1	252019	Lådfront, vit matt	1
1	252020	Lådfront, ljusgrå matt	1
2	252021	Lådset övre	1 set
3	252022	Lådset nedre	1 set
4	252311	Upphängning	1 set
5			
6	252373	Väggskena L-463 mm	1
7	252013	Väggfästen 45 x 30 mm	1 set
S1	252370	6 st skruvar 6 x 60 mm, 6 väggpluggar UX8	1 set
S2			

Luxor Underskåp 60 Kompakt
Reservdelar

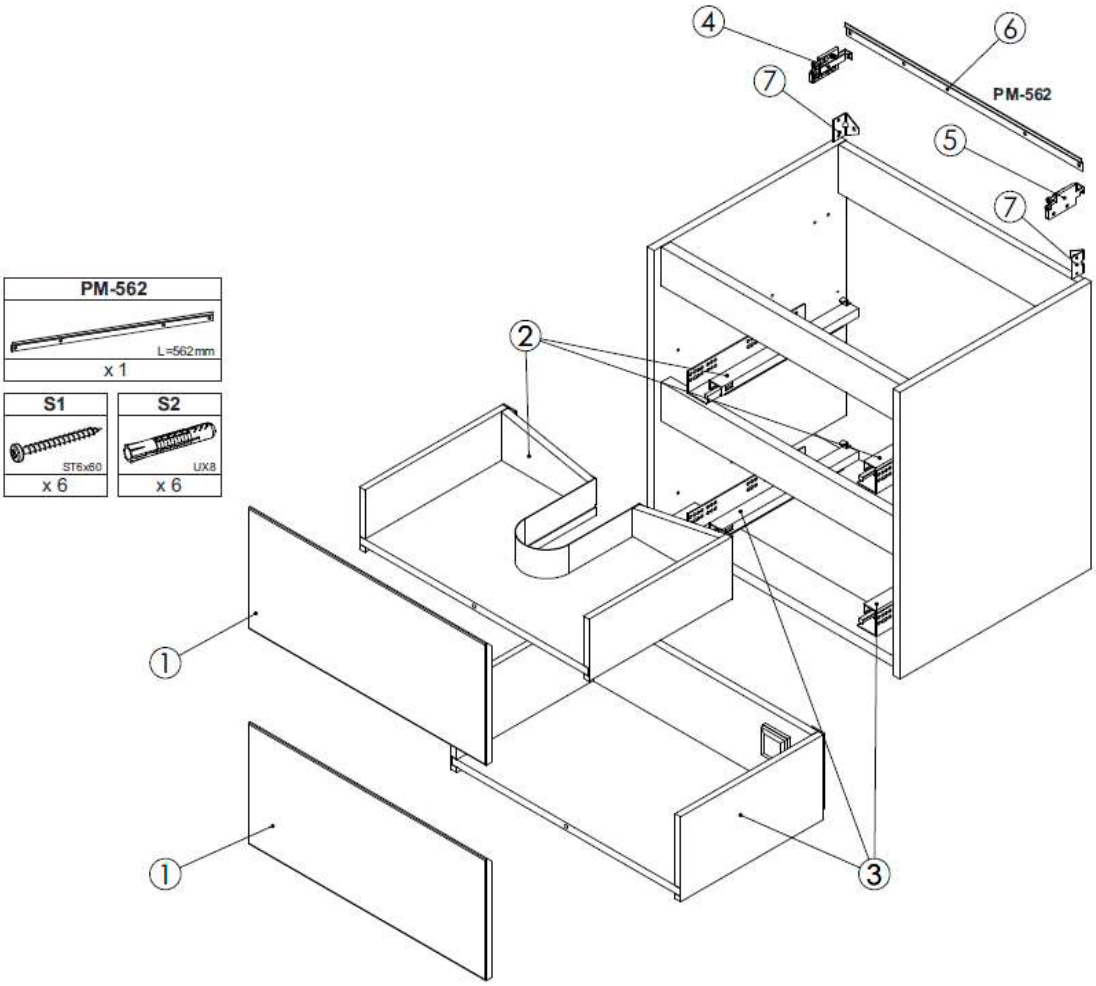

Nr (sprängskiss)	Art nr	Beskrivning	Antal i förpackning
	252001	Kromring till bräddavlopp för Ariella Tvättställ porslin	1
	252573	Bräddavlopp för Ariella Tvättställ porslin (inkl kromring)	1 set
1	252023	Lådfront, vit högblank	1
1	252024	Lådfront, vit matt	1
1	252025	Lådfront, ljusgrå matt	1
2	252026	Lådset övre	1 set
3	252027	Lådset nedre	1 set
4	252311	Upphängning	1 set
5			
6	252294	Väggskena L-562 mm och skruv 2 x 60 mm	1 set
7	252013	Väggfästen 45 x 30 mm	1 set
S1	252370	6 st skruvar 6 x 60 mm, 6 väggpluggar UX8	1 set
S2			

Luxor Underskåp 60
Reservdelar

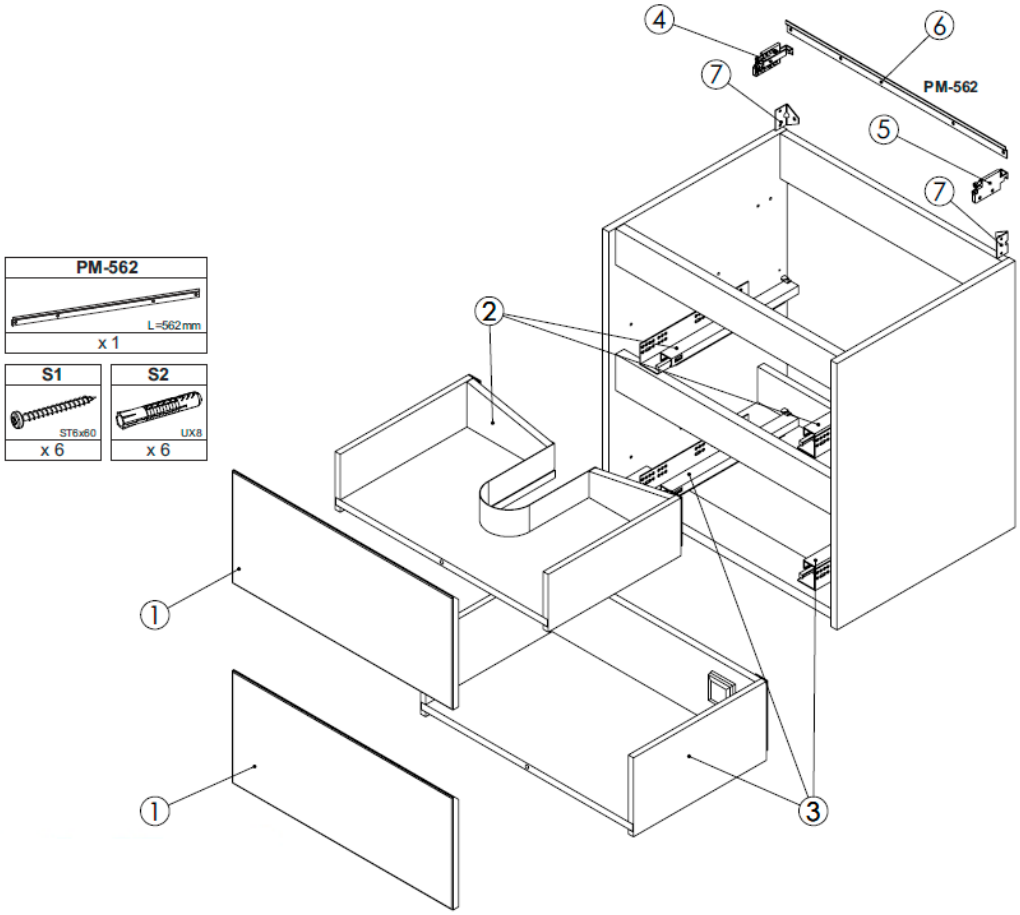

Nr (sprängskiss)	Art nr	Beskrivning	Antal i förpackning
	252001	Kromring till bräddavlopp för Ariella Tvättställ porslin	1
	252573	Bräddavlopp för Ariella Tvättställ porslin (inkl kromring)	1 set
1	252023	Lådfront, vit högblank	1
1	252024	Lådfront, vit matt	1
1	252025	Lådfront, ljusgrå matt	1
1	252074	Lådfront, svart matt	1
2	252028	Lådset övre	1 set
3	252029	Lådset nedre	1 set
4	252311	Upphängning	1 set
5			
6	252294	Väggskena L-562 mm och skruv 2 x 60 mm	1 set
7	252013	Väggfästen 45 x 30 mm	1 set
S1	252370	6 st skruvar 6 x 60 mm, 6 väggpluggar UX8	1 set
S2			

Luxor Underskåp 90
Reservdelar

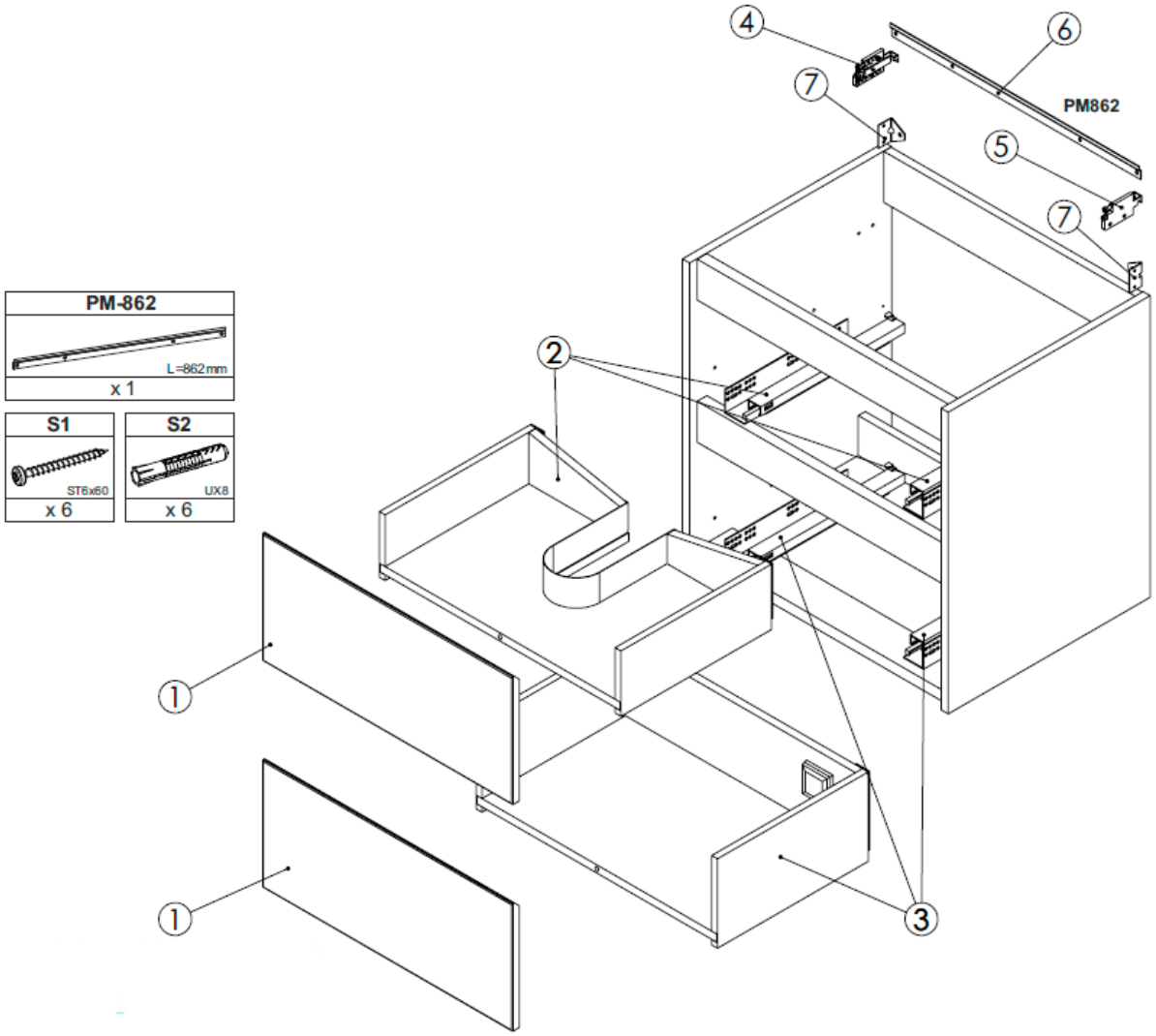

Nr (sprängskiss)	Art nr	Beskrivning	Antal i förpackning
	252001	Kromring till bräddavlopp för Ariella Tvättställ porslin	1
	252573	Bräddavlopp för Ariella Tvättställ porslin (inkl kromring)	1 set
1	252030	Lådfront, vit högblank	1
1	252031	Lådfront, vit matt	1
1	252032	Lådfront, ljusgrå matt	1
1	252075	Lådfront, svart matt	1
2	252033	Lådset övre	1 set
3	252034	Lådset nedre	1 set
4	252311	Upphängning	1 set
5			
6	252378	Väggskena L-862 mm	1
7	252013	Väggfästen 45 x 30 mm	1 set
S1	252370	6 st skruvar 6 x 60 mm, 6 väggpluggar UX8	1 set
S2			

Luxor Underskåp 120

Reservdelar

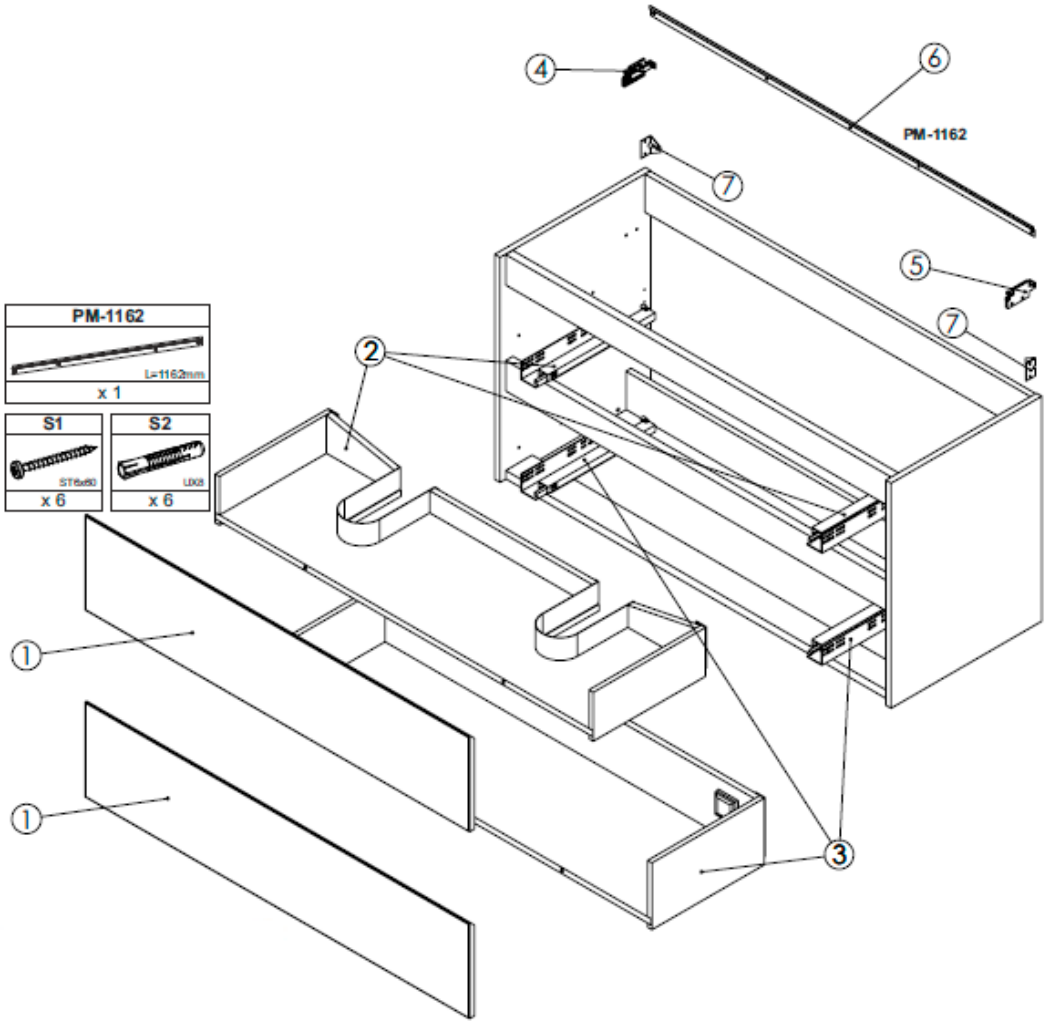

Nr (sprängskiss)	Art nr	Beskrivning	Antal i förpackning
	252001	Kromring till bräddavlopp för Ariella Tvättställ porslin	1
	252573	Bräddavlopp för Ariella Tvättställ porslin (inkl kromring)	1 set
1	252035	Lådfront, vit högblank	1
1	252036	Lådfront, vit matt	1
1	252037	Lådfront, ljusgrå matt	1
2	252038	Lådset övre	1 set
3	252039	Lådset nedre	1 set
4	252311	Upphängning	1 set
5			
6	252309	Väggskena L-1 162 mm	1
7	252013	Väggfästen 45 x 30 mm	1 set
S1	252370	6 st skruvar 6 x 60 mm, 6 väggpluggar UX8	1 set
S2			

Luxor Högskåp
Reservdelar

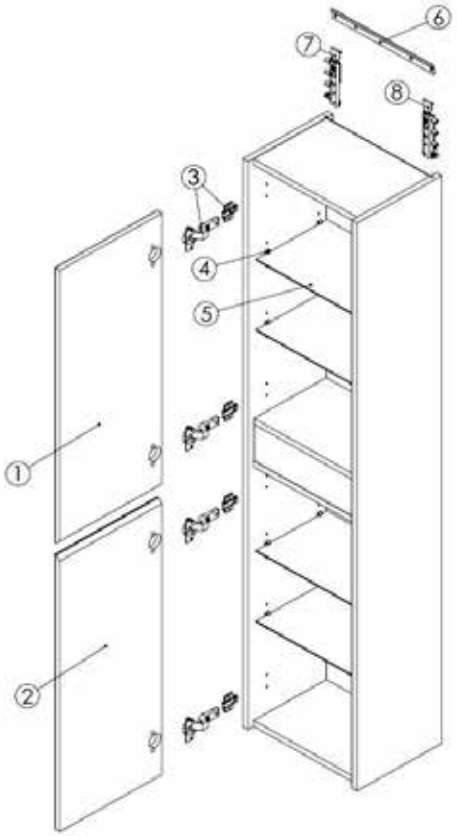

Nr (sprängskiss)	Art nr	Beskrivning	Antal i förpackning
1	252040	Dörr övre, vit högblank	1
1	252041	Dörr övre, vit matt	1
1	252042	Dörr övre, ljusgrå matt	1
1	252076	Dörr övre, svart matt	1
2	252043	Dörr nedre, vit högblank	1
2	252044	Dörr nedre, vit matt	1
2	252045	Dörr nedre, ljusgrå matt	1
2	252077	Dörr nedre, svart matt	1
3	252307	Gångjärn	1
3	252531	Gångjärn, mjukstängande	1
4	252005	Hyllfäste	1
5	252532	Glashylla 312 x 302 x 4 mm	1
6	252533	Väggskena L-312 mm	1
7	252311	Upphängning	1 set
8			
P2	252365	Väggplugg för upphängning, vit	1
P0	252323	Täckplugg, vit	1
P0	252325	Täckplugg, grå	1
G71	252319	Fästskruv 5 x 50 mm och täckplugg, vit	1 set
G72			
G71	252321	Fästskruv 5 x 50 mm och täckplugg, grå	1 set
G72			
S1	252370	6 st skruvar 6 x 60 mm, 6 väggpluggar UX8	1 set
S2			

Luxor Högskåp Slim
Reservdelar

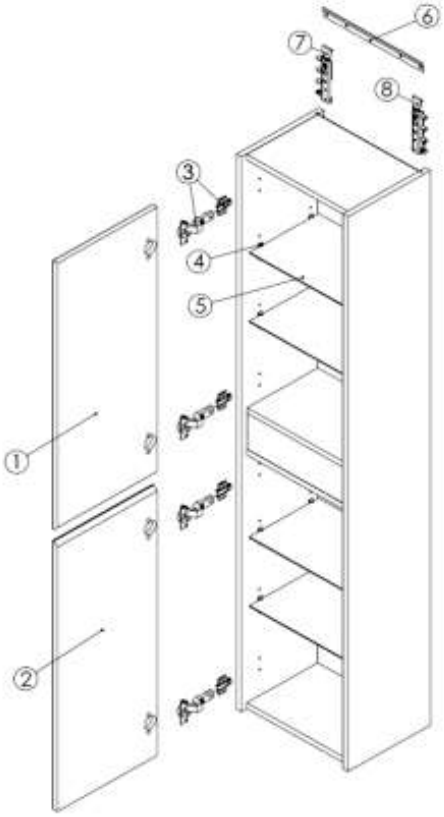

Nr (sprängskiss)	Art nr	Beskrivning	Antal i förpackning
1	252040	Dörr övre, vit högblank	1
1	252041	Dörr övre, vit matt	1
1	252042	Dörr övre, ljusgrå matt	1
2	252043	Dörr nedre, vit högblank	1
2	252044	Dörr nedre, vit matt	1
2	252045	Dörr nedre, ljusgrå matt	1
3	252307	Gångjärn	1
3	252531	Gångjärn, mjukstängande	1
4	252005	Hyllfäste	1
5	252532	Glashylla 312 x 302 x 4 mm	1
6	252533	Väggskena L-312 mm	1
7	252311	Upphängning	1 set
8			
P2	252365	Väggplugg för upphängning, vit	1
P0	252323	Täckplugg, vit	1
P0	252325	Täckplugg, grå	1
G71	252319	Fästskruv 5 x 50 mm och täckplugg, vit	1 set
G72			
G71	252321	Fästskruv 5 x 50 mm och täckplugg, grå	1 set
G72			
S1	252370	6 st skruvar 6 x 60 mm, 6 väggpluggar UX8	1 set
S2			

Luxor Mellanskåp, högerhängd dörr

Reservdelar

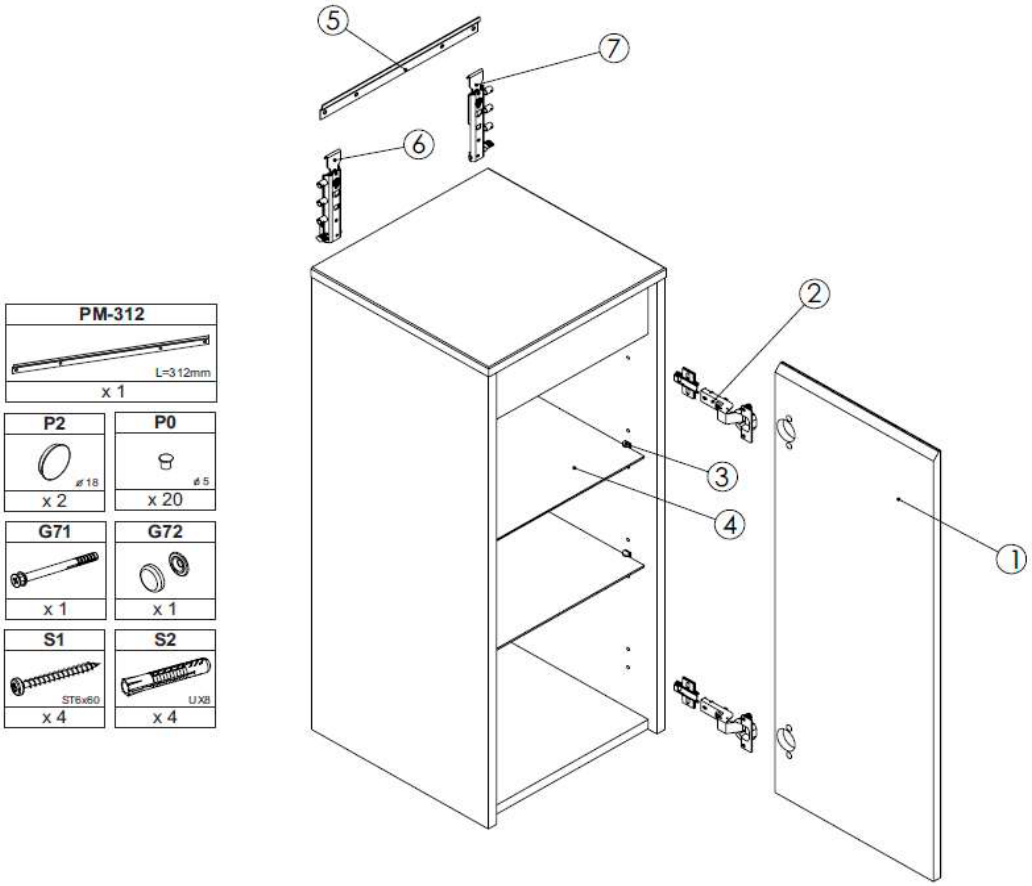

Nr (sprängskiss)	Art nr	Beskrivning	Antal i förpackning
1	252040	Dörr, högerhängd, vit högblank	1
1	252041	Dörr, högerhängd, vit matt	1
1	252042	Dörr, högerhängd, ljusgrå matt	1
2	252307	Gångjärn	1
2	252531	Gångjärn, mjukstängande	1
3	252005	Hyllfäste	1
4	252532	Glashylla 312 x 302 x 4 mm	1
5	252533	Väggskena L-312 mm	1
6	252311	Upphängning	1 set
7			
P2	252365	Väggplugg för upphängning, vit	1
P0	252323	Täckplugg, vit	1
P0	252325	Täckplugg, grå	1
G71	252319	Fästskruv 5 x 50 mm och täckplugg, vit	1 set
G72			
G71	252321	Fästskruv 5 x 50 mm och täckplugg, grå	1 set
G72			
S1	252370	6 st skruvar 6 x 60 mm, 6 väggpluggar UX8	1 set
S2			

Luxor Mellanskåp, vänsterhängd dörr

Reservdelar

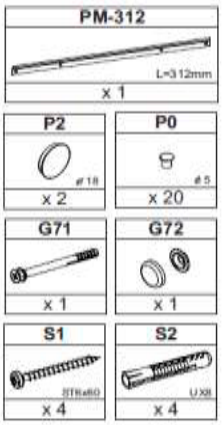

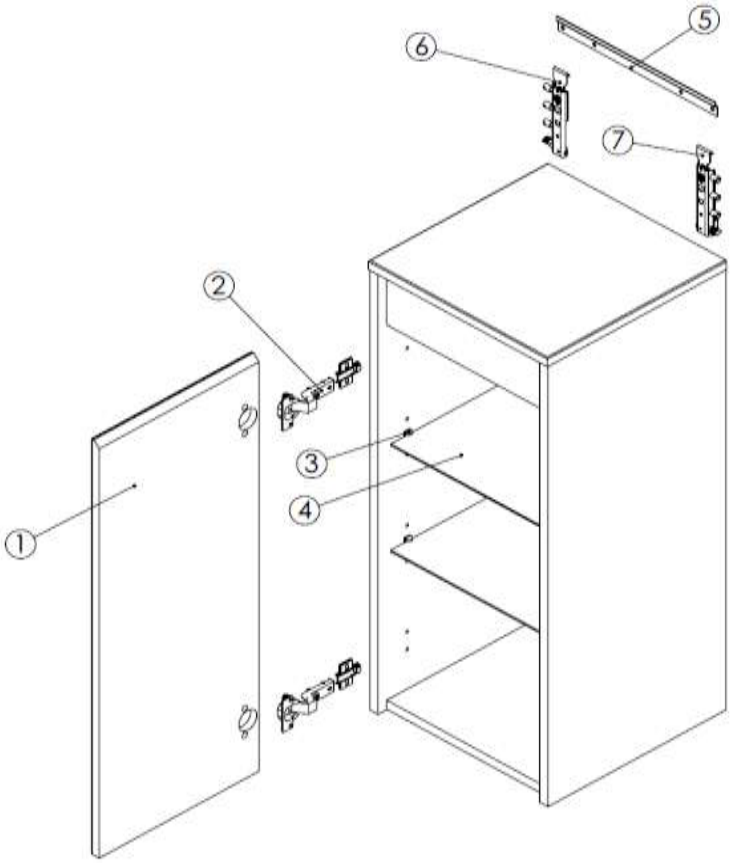

Nr (sprängskiss)	Art nr	Beskrivning	Antal i förpackning
1	252043	Dörr, vänsterhängd, vit högblank	1
1	252044	Dörr, vänsterhängd, vit matt	1
1	252045	Dörr, vänsterhängd, ljusgrå matt	1
2	252307	Gångjärn	1
2	252531	Gångjärn, mjukstängande	1
3	252005	Hyllfäste	1
4	252532	Glashylla 312 x 302 x 4 mm	1
5	252533	Väggskena L-312 mm	1
6	252311	Upphängning	1 set
7			
P2	252365	Väggplugg för upphängning, vit	1
P0	252323	Täckplugg, vit	1
P0	252325	Täckplugg, grå	1
G71	252319	Fästskruv 5 x 50 mm och täckplugg, vit	1 set
G72			
G71	252321	Fästskruv 5 x 50 mm och täckplugg, grå	1 set
G72			
S1	252370	6 st skruvar 6 x 60 mm, 6 väggpluggar UX8	1 set
S2			

Gabriella Underskåp 50 Kompakt

Reservdelar

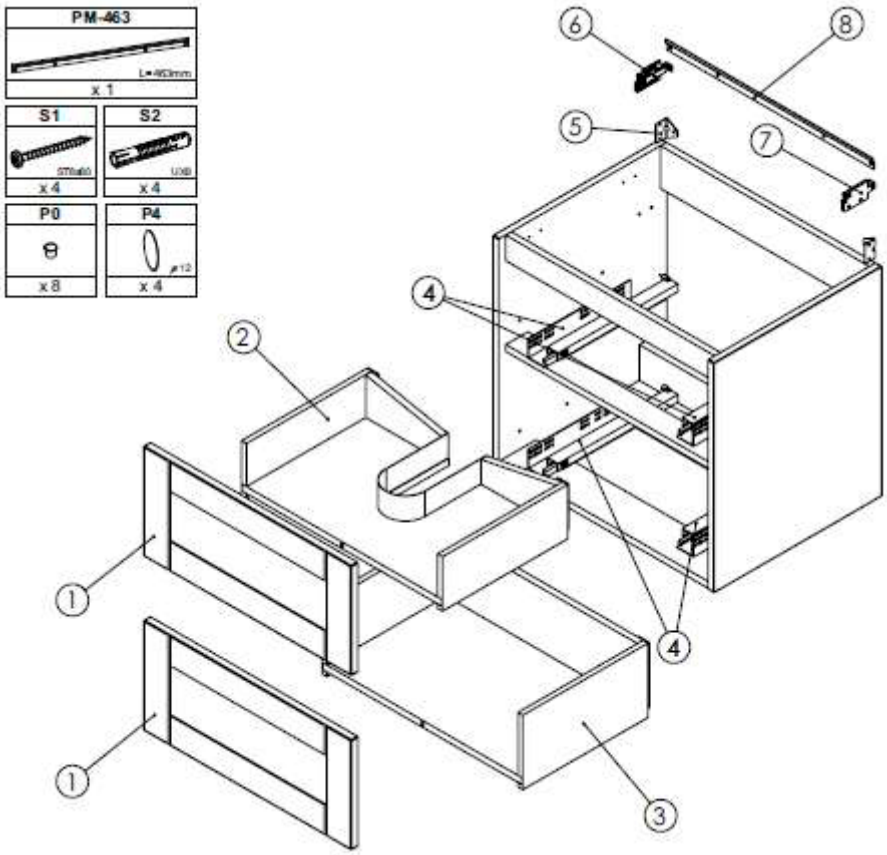

Nr (sprängskiss)	Art nr	Beskrivning	Antal i förpackning
	252001	Kromring till bräddavlopp för Ariella Tvättställ porslin	1
	252573	Bräddavlopp för Ariella Tvättställ porslin (inkl kromring)	1 set
	252444	Handtag C4, krom	1
	252442	Handtag C4, svart	1
1	252046	Lådfront, vit matt	1
1	252047	Lådfront, ljusgrå matt	1
2	252665	Lådset övre*	1 set
3	252666	Lådset nedre*	1 set
4	252637	Glidskena, längd 300 mm	1 set
5	252013	Väggfästen 45 x 30 mm	1 set
6	252311	Upphängning	1 set
7			
8	252373	Väggskena L-463 mm	1
P4	252523	Pappersplugg, vit	1
P0	252323	Täckplugg, vit	1
P0	252325	Täckplugg, grå	1
S1	252370	6 st skruvar 6 x 60 mm, 6 väggpluggar UX8	1 set
S2			

*Lådset till möbel med integrerad lådinsats i övre lådan

Nr (sprängskiss)	Art nr	Beskrivning	Antal i förpackning
	252048	Lådset övre	1 set
	252049	Lådset nedre	1 set

Gabriella Underskåp 60 Kompakt
Reservdelar

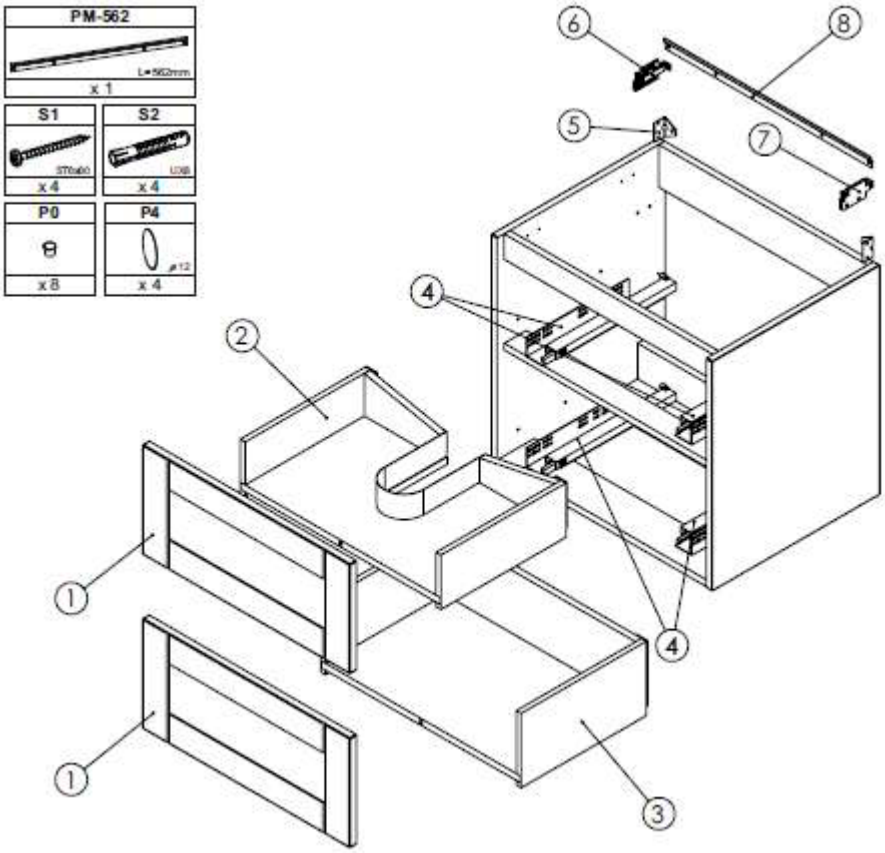

Nr (sprängskiss)	Art nr	Beskrivning	Antal i förpackning
	252001	Kromring till bräddavlopp för Ariella Tvättställ porslin	1
	252573	Bräddavlopp för Ariella Tvättställ porslin (inkl kromring)	1 set
	252444	Handtag C4, krom	1
	252442	Handtag C4, svart	1
1	252520	Lådfront, vit matt	1
1	252050	Lådfront, ljusgrå matt	1
2	252667	Lådset övre*	1 set
3	252668	Lådset nedre*	1 set
4	252637	Glidskena, längd 300 mm	1 set
5	252013	Väggfästen 45 x 30 mm	1 set
6	252311	Upphängning	1 set
7			
8	252294	Väggskena L-562 mm och skruv 2 x 60 mm	1
P4	252523	Pappersplugg, vit	1
P0	252323	Täckplugg, vit	1
P0	252325	Täckplugg, grå	1
S1	252370	6 st skruvar 6 x 60 mm, 6 väggpluggar UX8	1 set
S2			

*Lådset till möbel med integrerad lådinsats i övre lådan

Nr (sprängskiss)	Art nr	Beskrivning	Antal i förpackning
	252051	Lådset övre	1 set
	252052	Lådset nedre	1 set

Gabriella Underskåp 60
Reservdelar

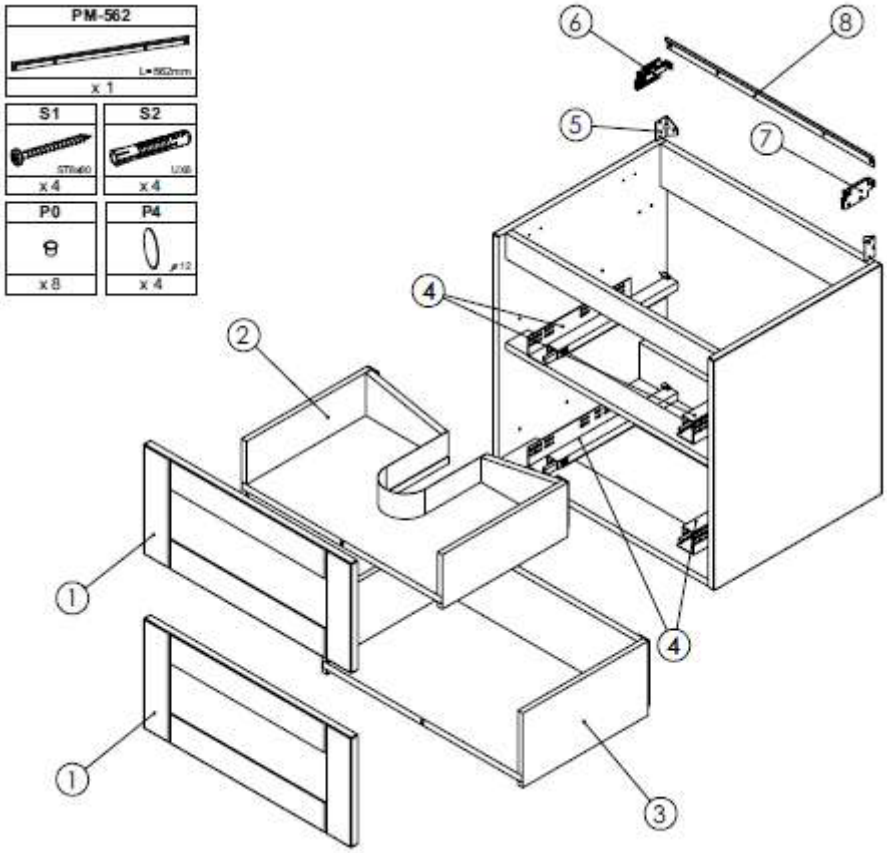

Nr (sprängskiss)	Art nr	Beskrivning	Antal i förpackning
	252001	Kromring till bräddavlopp för Ariella Tvättställ porslin	1
	252573	Bräddavlopp för Ariella Tvättställ porslin (inkl kromring)	1 set
	252444	Handtag C4, krom	1
	252442	Handtag C4, svart	1
1	252520	Lådfront, vit matt	1
1	252050	Lådfront, ljusgrå matt	1
2	252669	Lådset övre*	1 set
3	252670	Lådset nedre*	1 set
4	252638	Glidskena, längd 350 mm	1 set
5	252013	Väggfästen 45 x 30 mm	1 set
6	252311	Upphängning	1 set
7			
8	252294	Väggskena L-562 mm och skruv 2 x 60 mm	1
P4	252523	Pappersplugg, vit	1
P0	252323	Täckplugg, vit	1
P0	252325	Täckplugg, grå	1
S1	252370	6 st skruvar 6 x 60 mm, 6 väggpluggar UX8	1 set
S2			

*Lådset till möbel med integrerad lådinsats i övre lådan

Nr (sprängskiss)	Art nr	Beskrivning	Antal i förpackning
	252521	Lådset övre	1 set
	252522	Lådset nedre	1 set

Gabriella Underskåp 90
Reservdelar

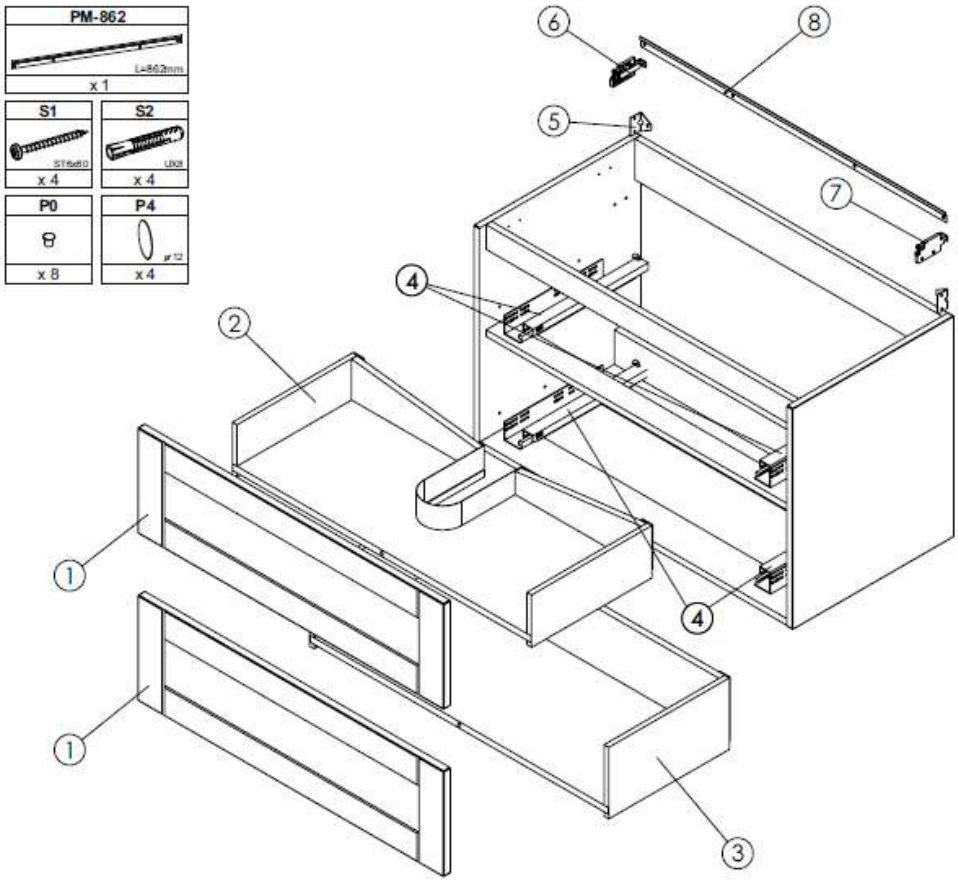

Nr (sprängskiss)	Art nr	Beskrivning	Antal i förpackning
	252001	Kromring till bräddavlopp för Ariella Tvättställ porslin	1
	252573	Bräddavlopp för Ariella Tvättställ porslin (inkl kromring)	1 set
	252444	Handtag C4, krom	1
	252442	Handtag C4, svart	1
1	252524	Lådfront, vit matt	1
1	252053	Lådfront, ljusgrå matt	1
2	252671	Lådset övre*	1 set
3	252672	Lådset nedre*	1 set
4	252638	Glidskena, längd 350 mm	1 set
5	252013	Väggfästen 45 x 30 mm	1 set
6	252311	Upphängning	1 set
7			
8	252378	Väggskena L-862 mm	1
P4	252523	Pappersplugg, vit	1
P0	252323	Täckplugg, vit	1
P0	252325	Täckplugg, grå	1
S1	252370	6 st skruvar 6 x 60 mm, 6 väggpluggar UX8	1 set
S2			

*Lådset till möbel med integrerad lådinsats i övre lådan

Nr (sprängskiss)	Art nr	Beskrivning	Antal i förpackning
	252525	Lådset övre	1 set
	252526	Lådset nedre	1 set

Gabriella Underskåp 120

Reservdelar

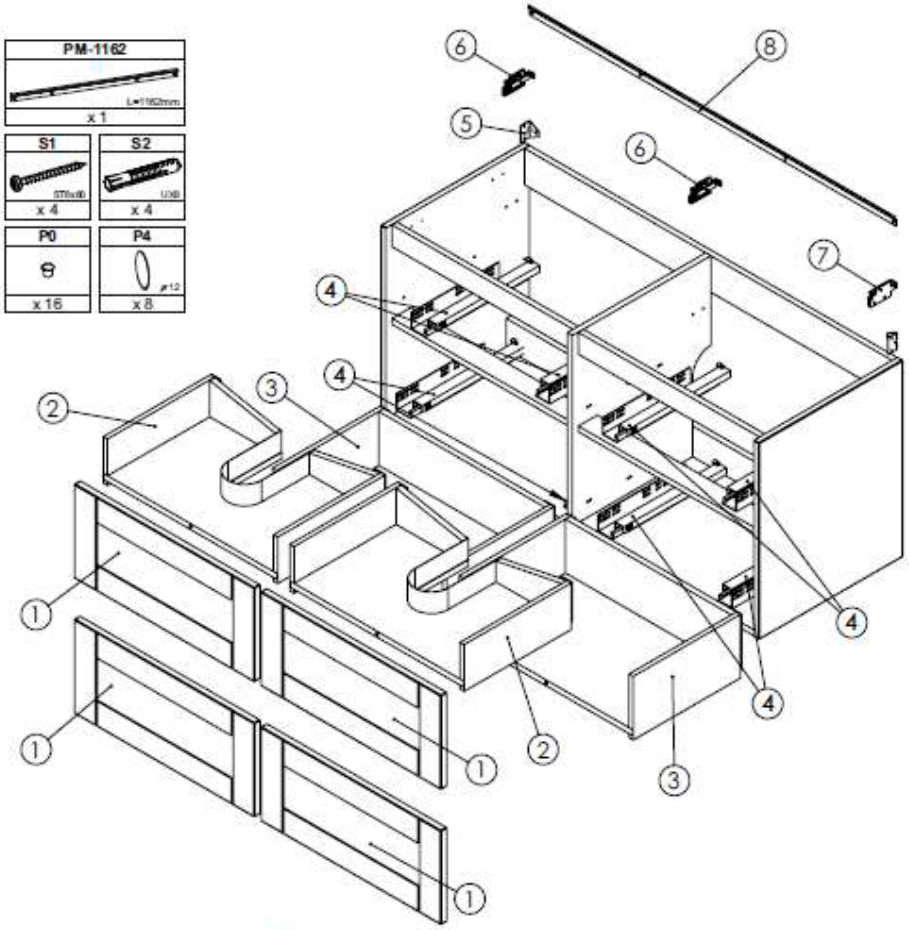

Nr (sprängskiss)	Art nr	Beskrivning	Antal i förpackning
	252001	Kromring till bräddavlopp för Ariella Tvättställ porslin	1
	252573	Bräddavlopp för Ariella Tvättställ porslin (inkl kromring)	1 set
	252444	Handtag C4, krom	1
	252442	Handtag C4, svart	1
1	252054	Lådfront, vit matt	1
1	252055	Lådfront, ljusgrå matt	1
2	252669	Lådset övre*	1 set
3	252670	Lådset nedre*	1 set
4	252638	Glidskena, längd 350 mm	1 set
5	252013	Väggfästen 45 x 30 mm	1 set
6	252311	Upphängning	1 set
7			
8	252309	Väggskena L-1 162 mm	1
P4	252523	Pappersplugg, vit	1
P0	252323	Täckplugg, vit	1
P0	252325	Täckplugg, grå	1
S1	252370	6 st skruvar 6 x 60 mm, 6 väggpluggar UX8	1 set
S2			

*Lådset till möbel med integrerad lådinsats i övre lådan

Nr (sprängskiss)	Art nr	Beskrivning	Antal i förpackning
	252056	Lådset övre	1 set
	252057	Lådset nedre	1 set

Gabriella Högskåp
Reservdelar

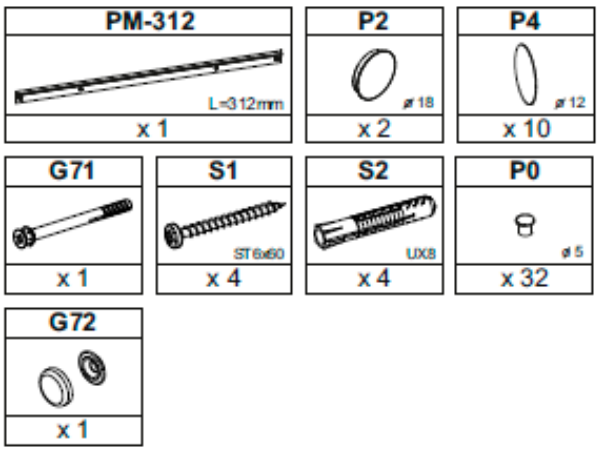

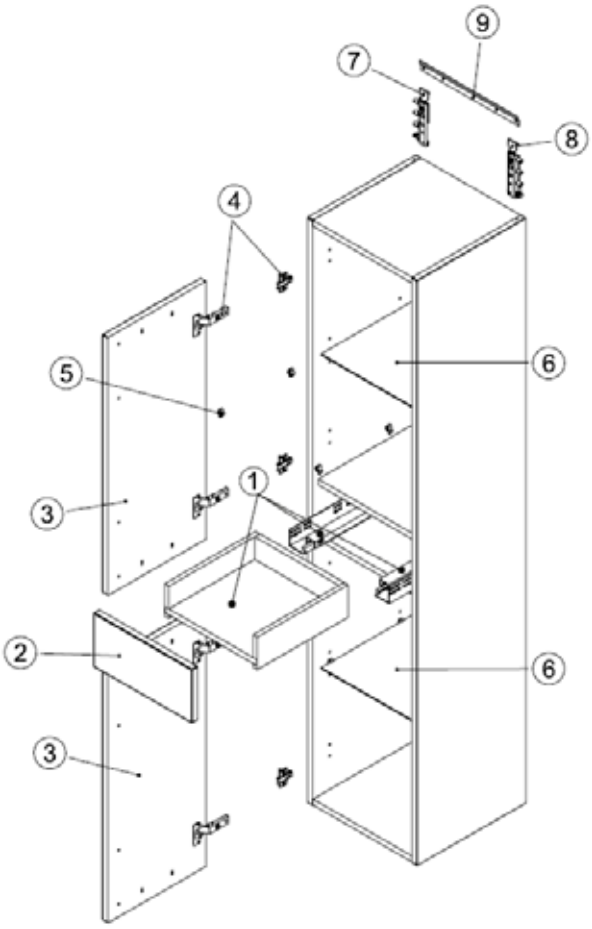

Nr (sprängskiss)	Art nr	Beskrivning	Antal i förpackning
	252443	Handtag C4, krom	3
	252441	Handtag C4, svart	3
1	252527	Lådset inkl matta och glidskenor	1 set
2	252528	Lådfront, vit matt	1
2	252058	Lådfront, ljusgrå matt	1
3	252529	Dörr 714 x 314 x 18 mm, vit matt	1
3	252059	Dörr 714 x 314 x 18 mm, ljusgrå matt	1
4	252530	Fäste till gångjärn	1
4	252531	Gångjärn	1
5	252315	Hyllfäste	1
6	252532	Glashylla 312 x 302 x 4 mm	1
7	252471	Upphängning	1 set
8			
9	252533	Väggskena L-312 mm	1
P0	252323	Täckplugg, vit	1
P0	252325	Täckplugg, grå	1
P2	252365	Täckplugg för upphängning, vit	1
P2	252457	Täckplugg för upphängning, silver	1
P4	252523	Pappersplugg, vit	1
G71	252319	Fästskruv 5 x 50 mm och täckplugg, vit	1 set
G72			
G71	252321	Fästskruv 5 x 50 mm och täckplugg, grå	1 set
G72			
S1	252370	6 st skruvar 6 x 60 mm, 6 väggpluggar UX8	1 set
S2			

Isella Underskåp 50 Kompakt
Reservdelar

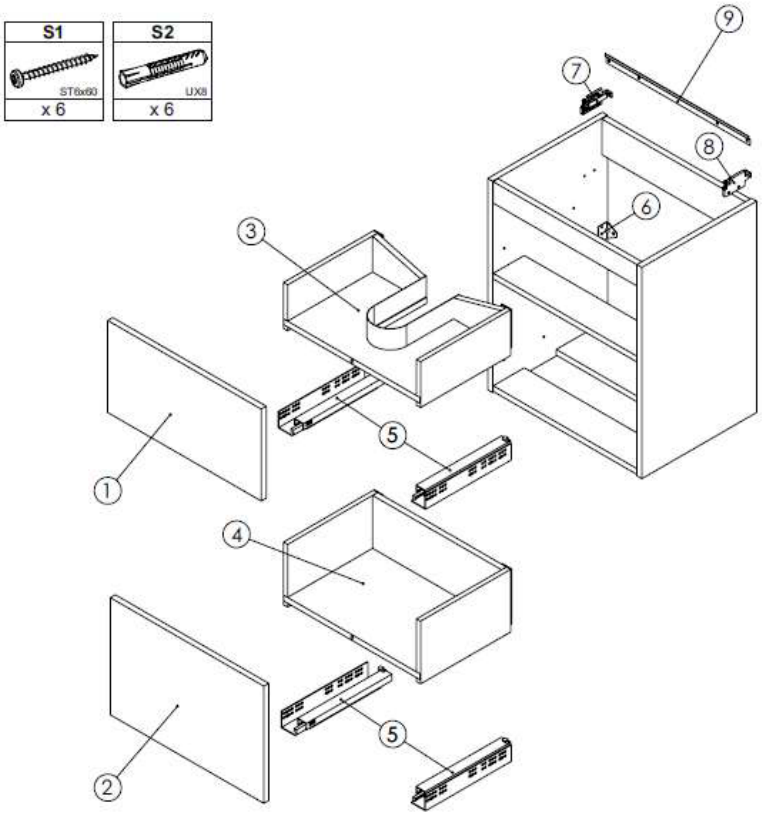

Nr (sprängskiss)	Art nr	Beskrivning	Antal i förpackning
	252001	Kromring till bräddavlopp för Ariella Tvättställ porslin	1
	252573	Bräddavlopp för Ariella Tvättställ porslin (inkl kromring)	1 set
	252203	Handtag C1 (2-pack)	2
	252208	Handtag C2 (2-pack)	2
1	252407	Lådfront övre, vit högblank	1
1	252673	Lådfront övre, vit matt	1
1	252060	Lådfront övre, ljusgrå matt	1
2	252408	Lådfront nedre, vit högblank	1
2	252674	Lådfront nedre, vit matt	1
2	252061	Lådfront nedre, ljusgrå matt	1
3	252665	Lådset övre*	1 set
4	252666	Lådset nedre*	1 set
5	252637	Glidskena, längd 300 mm	1 set
6	252013	Väggfästen 45 x 30 mm	1 set
7	252311	Upphängning	1 set
8			
9	252373	Väggskena L-463 mm	1
S1	252370	6 st skruvar 6 x 60 mm, 6 väggpluggar UX8	1 set
S2			

*Lådset till möbel med integrerad lådinsats i övre lådan

Nr (sprängskiss)	Art nr	Beskrivning	Antal i förpackning
	252409	Lådset övre	1 set
	252410	Lådset nedre	1 set
	252374	Frontskena 465 x 20 x 7 mm	1

Isella Underskåp 60 Kompakt
Reservdelar

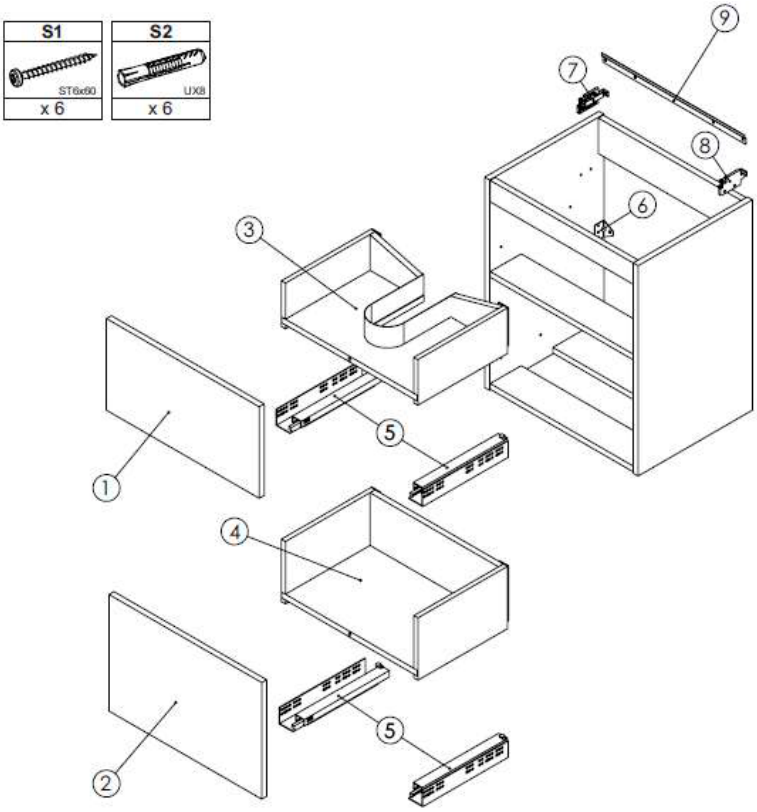

Nr (sprängskiss)	Art nr	Beskrivning	Antal i förpackning
	252001	Kromring till bräddavlopp för Ariella Tvättställ porslin	1
	252573	Bräddavlopp för Ariella Tvättställ porslin (inkl kromring)	1 set
	252205	Handtag C1 (2-pack)	2
	252209	Handtag C2 (2-pack)	2
1	252411	Lådfront övre, vit högblank	1
1	252675	Lådfront övre, vit matt	1
1	252062	Lådfront övre, ljusgrå matt	1
2	252412	Lådfront nedre, vit högblank	1
2	252676	Lådfront nedre, vit matt	1
2	252063	Lådfront nedre, ljusgrå matt	1
3	252667	Lådset övre*	1 set
4	252668	Lådset nedre*	1 set
5	252637	Glidskena, längd 300 mm	1 set
6	252013	Väggfästen 45 x 30 mm	1 set
7	252311	Upphängning	1 set
8			
9	252294	Väggskena L-562 mm och skruv 2 x 60 mm	1 set
S1			
S1	252370	6 st skruvar 6 x 60 mm, 6 väggpluggar UX8	1 set
S2			

*Lådset till möbel med integrerad lådinsats i övre lådan

Nr (sprängskiss)	Art nr	Beskrivning	Antal i förpackning
	252413	Lådset övre	1 set
	252414	Lådset nedre	1 set
	252415	Frontskena 568 x 20 x 7 mm	1

Isella Underskåp 60/120
Reservdelar

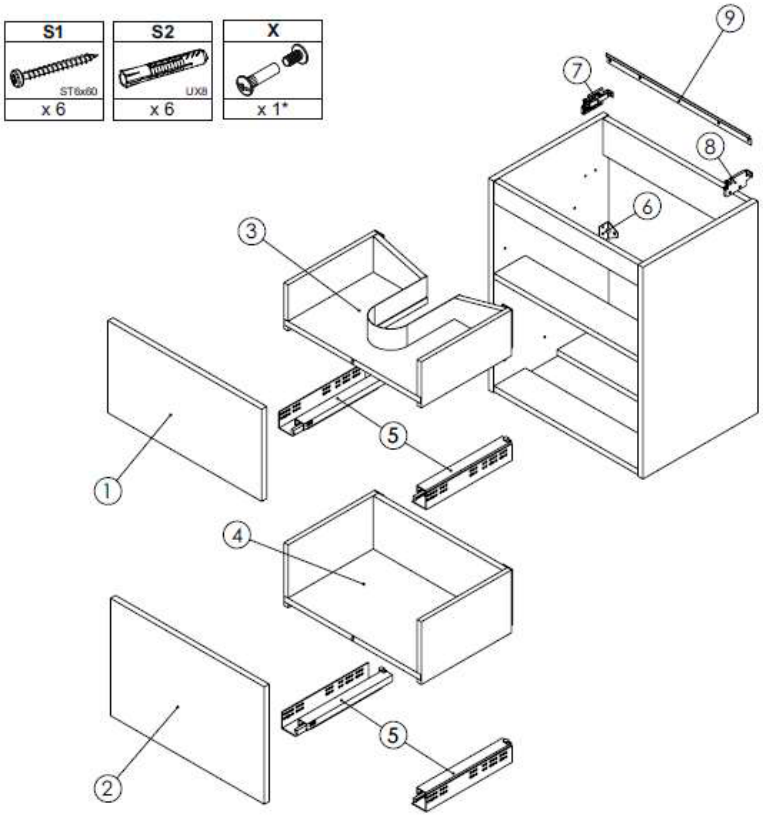

Nr (sprängskiss)	Art nr	Beskrivning	Antal i förpackning
	252001	Kromring till bräddavlopp för Ariella Tvättställ porslin	1
	252573	Bräddavlopp för Ariella Tvättställ porslin (inkl kromring)	1 set
	252205	Handtag C1 (2-pack)	2
	252209	Handtag C2 (2-pack)	2
1	252411	Lådfront övre, vit högblank	1
1	252675	Lådfront övre, vit matt	1
1	252062	Lådfront övre, ljusgrå matt	1
1	252416	Lådfront övre, sand	1
2	252412	Lådfront nedre, vit högblank	1
2	252676	Lådfront nedre, vit matt	1
2	252063	Lådfront nedre, ljusgrå matt	1
2	252417	Lådfront nedre, sand	1
3	252669	Lådset övre*	1 set
4	252670	Lådset nedre*	1 set
5	252638	Glidskena, längd 350 mm	1 set
6	252013	Väggfästen 45 x 30 mm	1 set
7	252311	Upphängning	1 set
8			
9	252294	Väggskena L-562 mm och skruv 2 x 60 mm	1 set
S1			
S1	252370	6 st skruvar 6 x 60 mm, 6 väggpluggar UX8	1 set
S2			
X	252551	Fäste för 120 kommod	1

*Lådset till möbel med integrerad lådinsats i övre lådan

Nr (sprängskiss)	Art nr	Beskrivning	Antal i förpackning
	252418	Lådset övre	1 set
	252429	Lådset nedre	1 set
	252415	Frontskena 568 x 20 x 7 mm	1

Isella Underskåp 90
Reservdelar

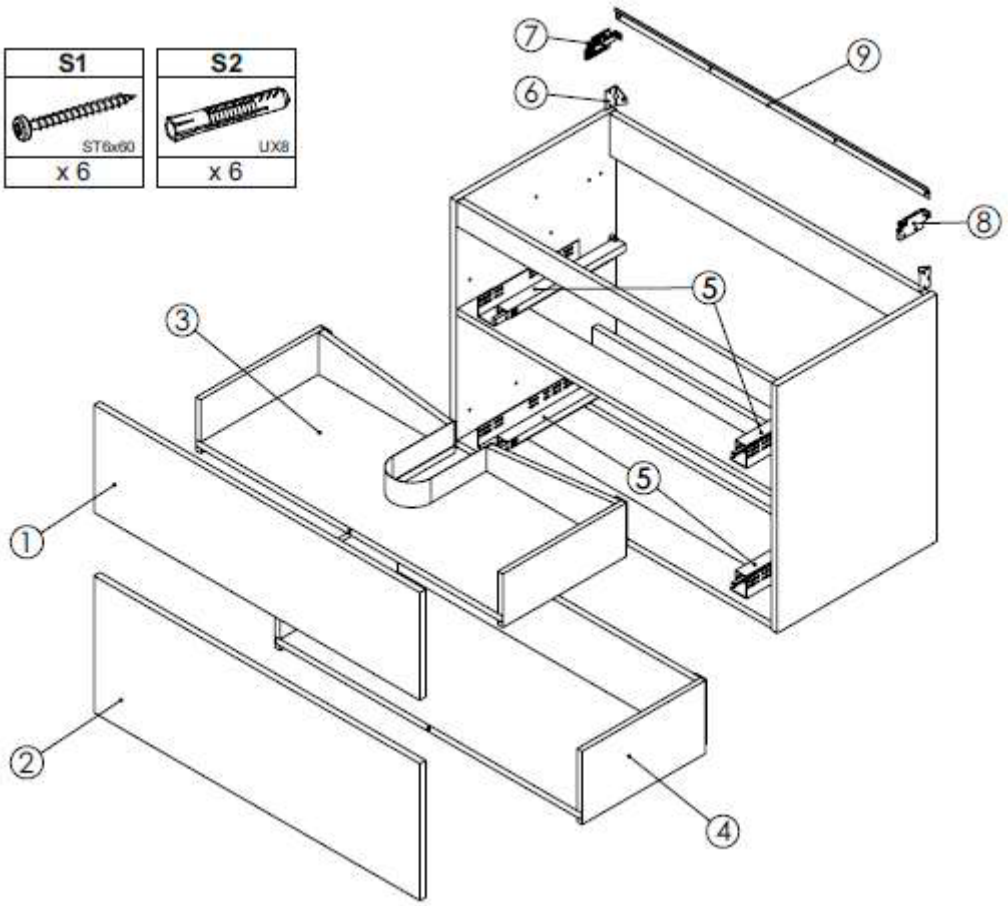

Nr (sprängskiss)	Art nr	Beskrivning	Antal i förpackning
	252001	Kromring till bräddavlopp för Ariella Tvättställ porslin	1
	252573	Bräddavlopp för Ariella Tvättställ porslin (inkl kromring)	1 set
	252206	Handtag C1 (2-pack)	2
	252257	Handtag C2 (2-pack)	2
1	252431	Lådfront övre, vit högblank	1
1	252677	Lådfront övre, vit matt	1
1	252064	Lådfront övre, ljusgrå matt	1
1	252433	Lådfront övre, sand	1
2	252432	Lådfront nedre, vit högblank	1
2	252678	Lådfront nedre, vit matt	1
2	252065	Lådfront nedre, ljusgrå matt	1
2	252434	Lådfront nedre, sand	1
3	252671	Lådset övre*	1 set
4	252672	Lådset nedre*	1 set
5	252638	Glidskena, längd 350 mm	1 set
6	252013	Väggfästen 45 x 30 mm	1 set
7	252311	Upphängning	1 set
8			
9	252298	Väggskena L-862 mm	1 set
S1	252370	6 st skruvar 6 x 60 mm, 6 väggpluggar UX8	1 set
S2			

*Lådset till möbel med integrerad lådinsats i övre lådan

Nr (sprängskiss)	Art nr	Beskrivning	Antal i förpackning
	252435	Lådset övre	1 set
	252436	Lådset nedre	1 set

Isella Tvättkorgsunderskåp 30

Reservdelar

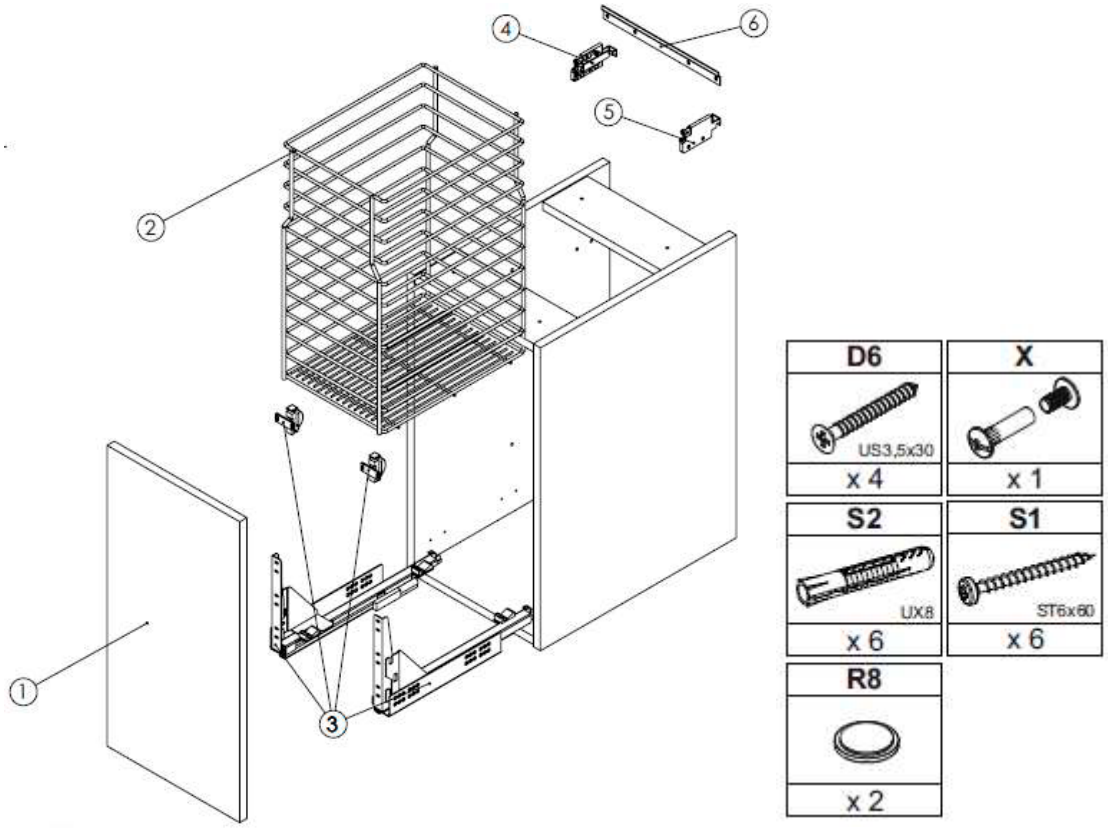

Nr (sprängskiss)	Art nr	Beskrivning	Antal i förpackning
1	252599	Lådfront, vit högblank	1
1	252600	Lådfront, vit matt	1
1	252601	Lådfront, ljusgrå matt	1
2	252602	Tvättkorgsinsats	1
3	252603	Glidskenor	1
4	252311	Upphängning	1 set
5			
6	252604	Väggskena L-262 mm	1
7	252662	4 st skruvar 3,5 x 30 mm	1 set
8 (S2)	252370	6 st skruvar 6 x 60 mm, 6 st väggpluggar UX8	1 st
9 (S1)			
10 (X)	252551	Fästskruv	1
11 (R8)	252663	2 st distansbrickor	1

Isella Möbelpaket med luckor

Reservdelar

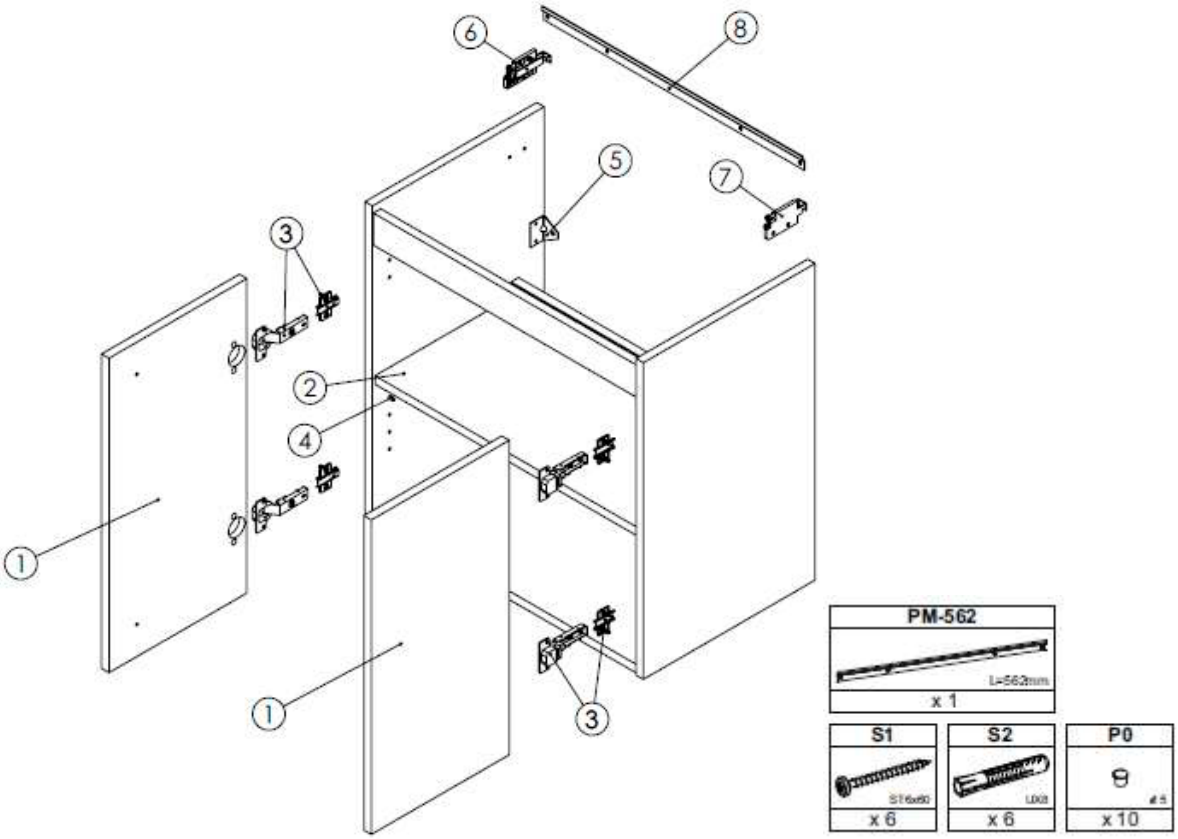

Nr (sprängskiss)	Art nr	Beskrivning	Antal i förpackning
1	252617	Dörr, vit högblank	1
2	252618	Hylla 567 x 294 x 16 mm	1
3	252608	Gångjärn, mjukstängande	1 set
4	252489	Hyllfäste	1
5	252013	Väggfästen 45 x 30 mm	1
6	252311	Upphängning	1 set
7			
8	252294	Väggskena L-562 mm och skruv 2 x 60 mm	1 set
S1			
S1	252370	6 st skruvar 6 x 60 mm, 6 st väggpluggar UX8	1 set
S2			
P0	252323	Täckplugg vit	1

Isella och Ella Högskåp
Reservdelar

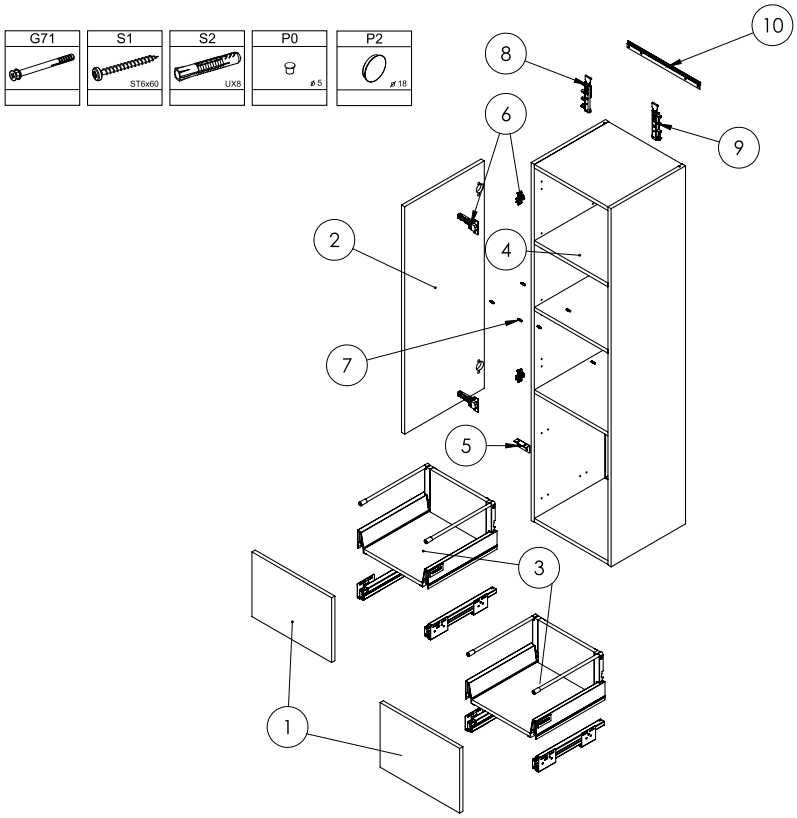

Nr (sprängskiss)	Art nr	Beskrivning	Antal i förpackning
	252201	Handtag C1 (3-pack)	3
	252207	Handtag C2 (3-pack)	3
1	252437	Lådfront, vit högblank	1
1	252614	Lådfront, vit matt	1
1	252066	Lådfront, ljusgrå matt	1
1	252438	Lådfront, sand	1
2	252439	Dörr, vit högblank	1
2	252615	Dörr, vit matt	1
2	252067	Dörr, ljusgrå matt	1
2	252449	Dörr, sand	1
3	252451	Lådset med glidskenor	1 set
4	252453	Hylla, vit högblank	1
4	252616	Hylla, vit matt	1
4	252068	Hylla, ljusgrå matt	1
4	252455	Hylla, sand	2
5	252355	Fästen, 2 st	2
6	252313	Gångjärn	1
7	252457	Träplugg 5 x 16 mm	1
8	252471	Upphängning	1 set
9			
10	252369	Väggskena L-362 mm	1
S1	252370	6 st skruvar 6 x 60 mm, 6 väggpluggar UX8	1 set
S2			
G71	252319	Fästskruv 5 x 50 mm och täckplugg, vit	1 set
G72			
G71	252321	Fästskruv 5 x 50 mm och täckplugg, grå	1 set
G72			
P2	252457	Täckplugg väggskena, silver	1
P0	252323	Täckplugg, vit	1
P0	252325	Täckplugg, grå	1

Isella Väggskåp 35
Reservdelar

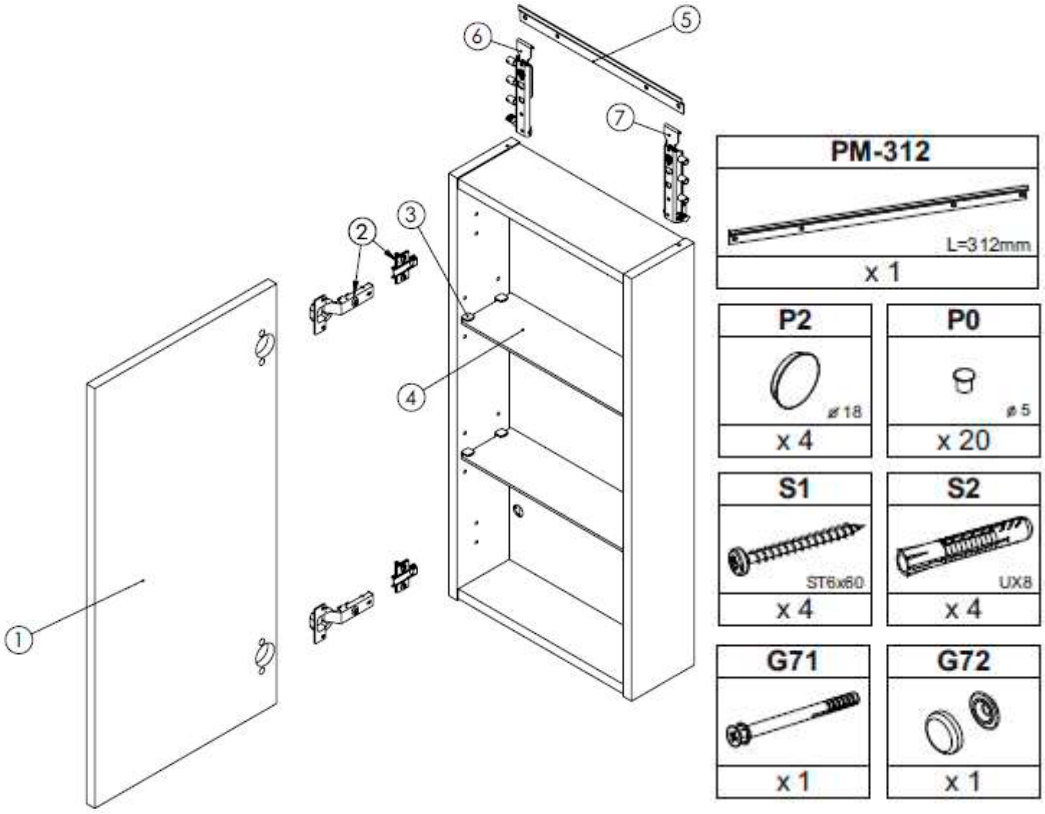

Nr (sprängskiss)	Art nr	Beskrivning	Antal i förpackning
1	252605	Dörr, vit högblank	1
1	252606	Dörr, vit matt	1
1	252607	Dörr, ljusgrå matt	1
2	252608	Gångjärn, mjukstängande	1 set
3	252005	Hyllfäste	1
4	252609	Hylla 310 x 95 x 4 mm	1
5	252533	Väggskena L-312 mm	1
6	252471	Upphängning	1 set
7			
P2	252457	Täckplugg för upphängning, silver	1
P0	252325	Täckplugg, grå	1
G71	252321	Fästskruv 5 x 50 mm och täckplugg, grå	1 set
G72			
S1	252294	Väggskena L-562 mm och skruv 2 x 60 mm	1 set
S2			

Isella Väggskåp 60
Reservdelar

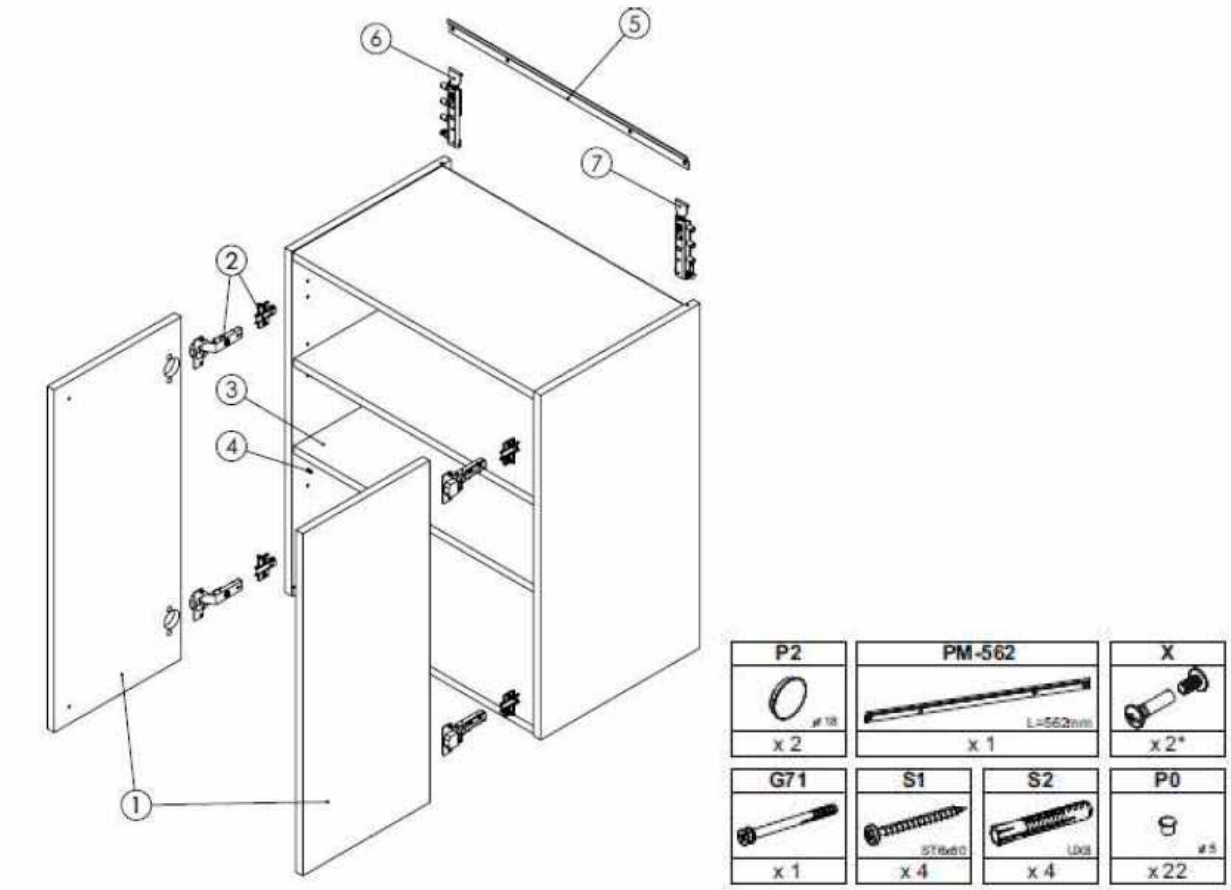

Nr (sprängskiss)	Art nr	Beskrivning	Antal i förpackning
1	252610	Dörr, vit högblank	1
1	252611	Dörr, vit matt	1
1	252612	Dörr, ljusgrå matt	1
2	252608	Gångjärn, mjukstängande	1 set
3	252613	Hylla 567 x 350 x 16 mm, grå	1
4	252489	Hyllfäste	1
5	252294	Väggskena L-562 mm	1
6	252471	Upphängning	1 set
7			
P2	252457	Täckplugg för upphängning, silver	1
P0	252325	Täckplugg, grå	1
G71	252321	Fästskruv 5 x 50 mm och täckplugg, grå	1 set
G72			
S1	252294	Väggskena L-562 mm och skruv 2 x 60 mm	1 set
S2			
X	252551	Fästskruv	1

Ella Underskåp 50 Kompakt

Reservdelar

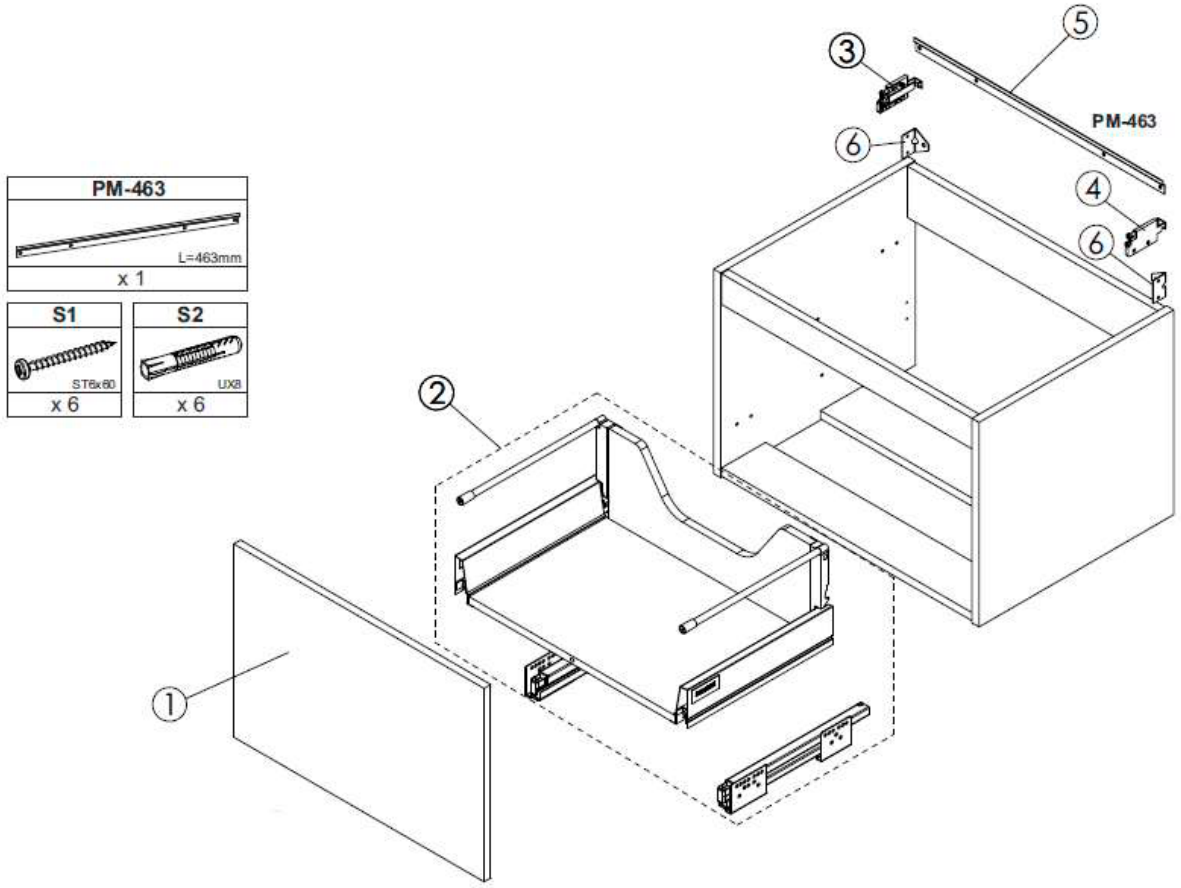

Nr (sprängskiss)	Art nr	Beskrivning	Antal i förpackning
	252001	Kromring till bräddavlopp för Ariella Tvättställ porslin	1
	252573	Bräddavlopp för Ariella Tvättställ porslin (inkl kromring)	1 set
1	252010	Lådfront, vit högblank	1
1	252011	Lådfront, ljusgrå matt	1
2	252012	Lådset	1 set
3	252311	Upphängning	1 set
4			
5	252373	Väggskena L-463 mm	1
6	252013	Väggfästen 45 x 30 mm	1 set
S1	252370	6 st skruvar 6 x 60 mm, 6 väggpluggar UX8	1 set
S2			

Ella Underskåp 60 Kompakt

Reservdelar

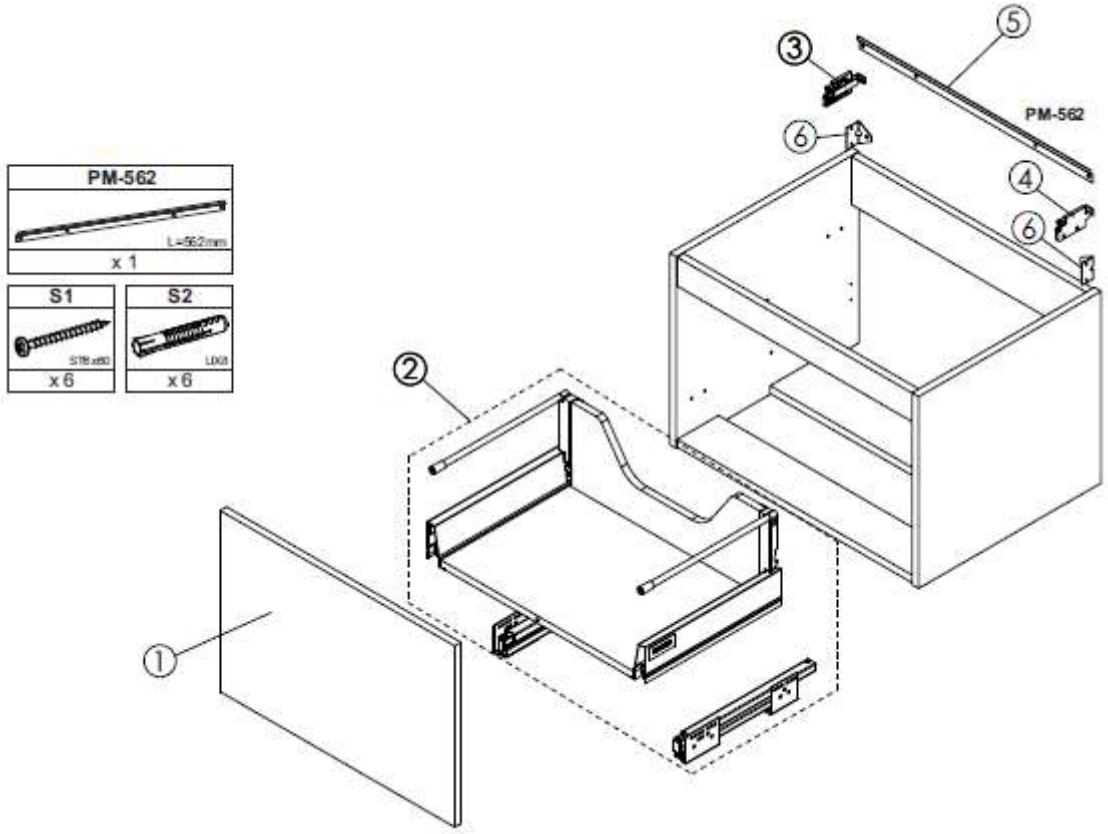

Nr (sprängskiss)	Art nr	Beskrivning	Antal i förpackning
	252001	Kromring till bräddavlopp för Ariella Tvättställ porslin	1
	252573	Bräddavlopp för Ariella Tvättställ porslin (inkl kromring)	1 set
1	252014	Lådfront, vit högblank	1
1	252015	Lådfront, ljusgrå matt	1
2	252016	Lådset	1 set
3	252311	Upphängning	1 set
4			
5	252294	Väggskena L-562 mm och skruv 2 x 60 mm	1 set
6	252013	Väggfästen 45 x 30 mm	1 set
S1	252370	6 st skruvar 6 x 60 mm, 6 väggpluggar UX8	1 set
S2			

Ella Underskåp 60
Reservdelar

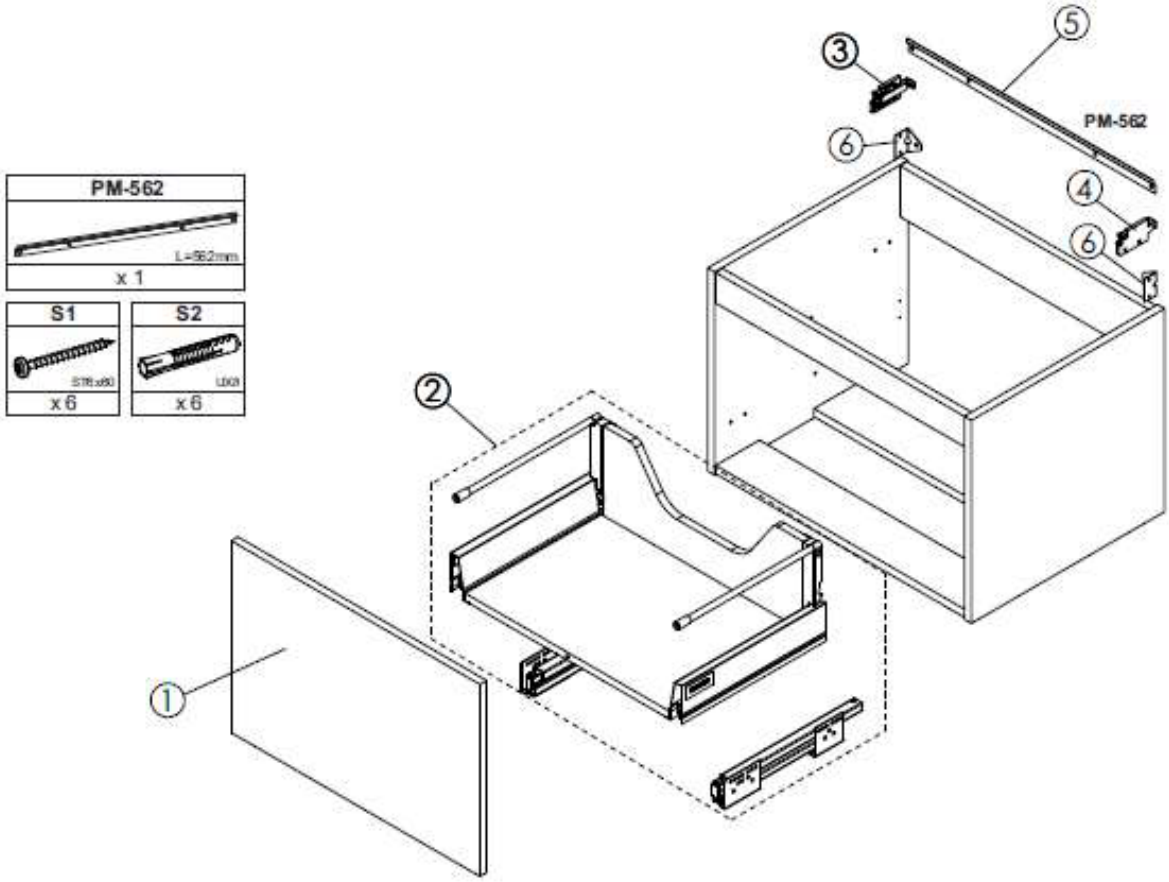

Nr (sprängskiss)	Art nr	Beskrivning	Antal i förpackning
	252001	Kromring till bräddavlopp för Ariella Tvättställ porslin	1
	252573	Bräddavlopp för Ariella Tvättställ porslin (inkl kromring)	1 set
1	252014	Lådfront, vit högblank	1
1	252015	Lådfront, ljusgrå matt	1
2	252017	Lådset	1 set
3	252311	Upphängning	1 set
4			
5	252294	Väggskena L-562 mm och skruv 2 x 60 mm	1 set
6	252013	Väggfästen 45 x 30 mm	1 set
S1	252370	6 st skruvar 6 x 60 mm, 6 väggpluggar UX8	1 set
S2			

Ella Underskåp 90
Reservdelar

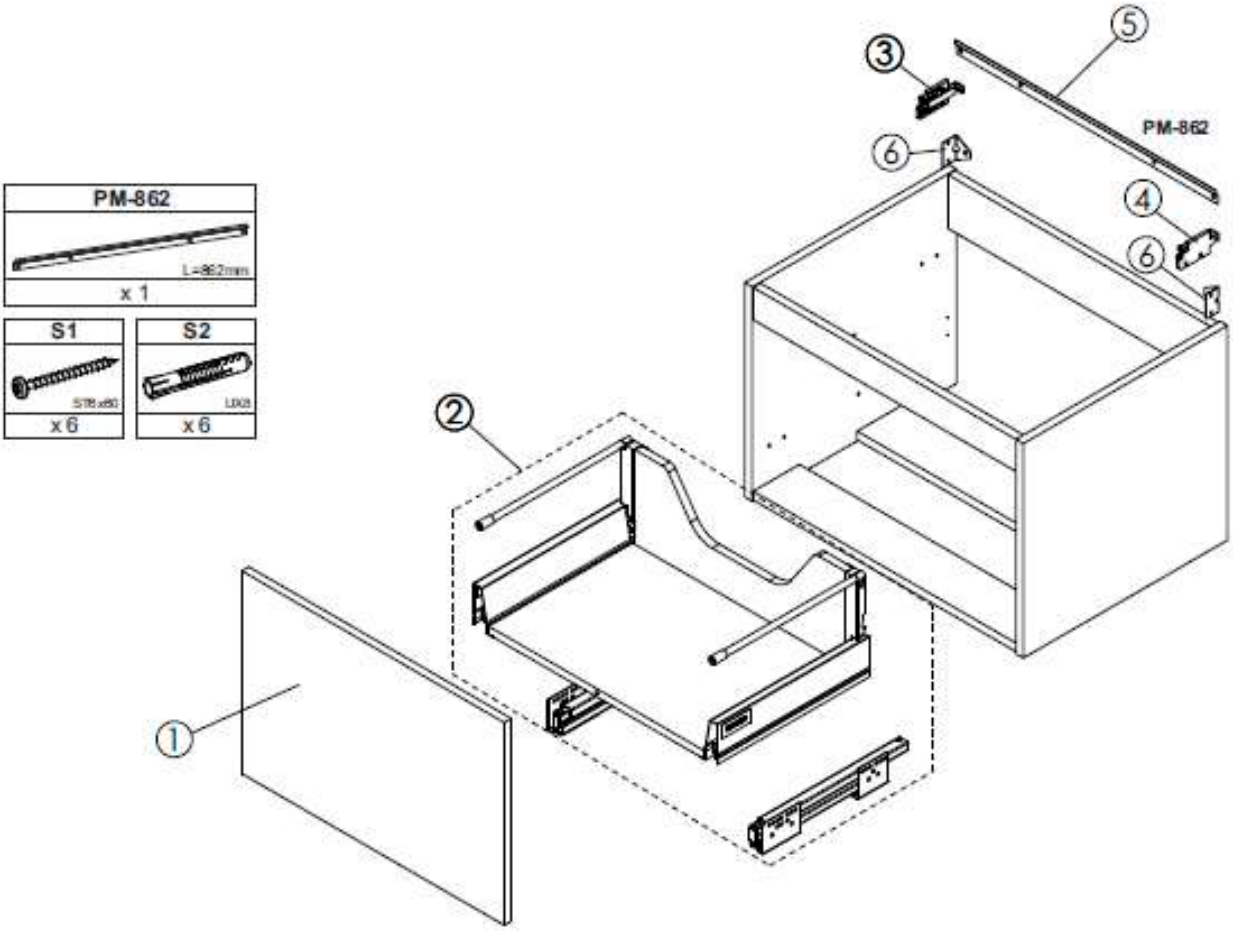

Nr (sprängskiss)	Art nr	Beskrivning	Antal i förpackning
	252001	Kromring till bräddavlopp för Ariella Tvättställ porslin	1
	252573	Bräddavlopp för Ariella Tvättställ porslin (inkl kromring)	1 set
1	252069	Lådfront, vit högblank	1
1	252070	Lådfront, ljusgrå matt	1
2	252071	Lådset	1 set
3	252311	Upphängning	1 set
4			
5	252378	Väggskena L-862 mm	1
6	252013	Väggfästen 45 x 30 mm	1 set
S1	252370	6 st skruvar 6 x 60 mm, 6 väggpluggar UX8	1 set
S2			

Isabella Möbelpaket
Reservdelar

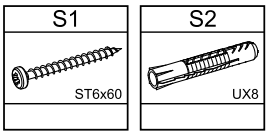

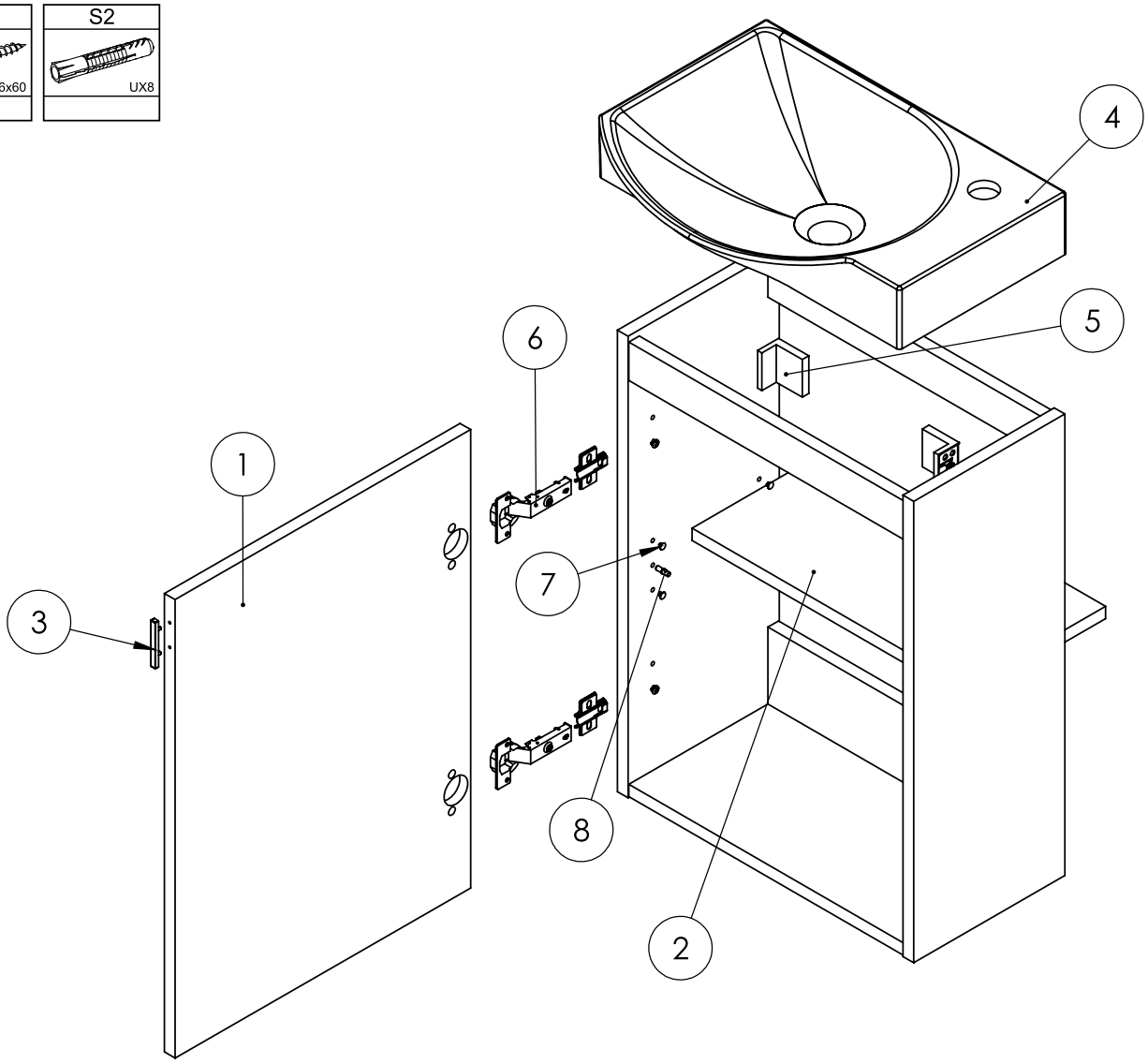

Nr (sprängskiss)	Art nr	Beskrivning	Antal i förpackning
1	252475	Dörr, vit högblank (fukttrög)	1
1	252072	Dörr, ljusgrå matt	1
1	252479	Dörr, mörkgrå högblank	1
2	252477	Hylla, vit	1
2	252073	Hylla, ljusgrå matt	1
2	252481	Hylla, mörkgrå	1
3	252483	Handtag	1
4	252485	Tvättställ	1
5	252487	Upphängning	1 set
6	252313	Gångjärn	1
7	252323	Täckplugg vit	1
8	252489	Plugg 5x16	1
S1	252370	6 st skruvar 6x60, 6 väggpluggar Ux8	1 set
S2			

Bella Möbelpaket
Reservdelar

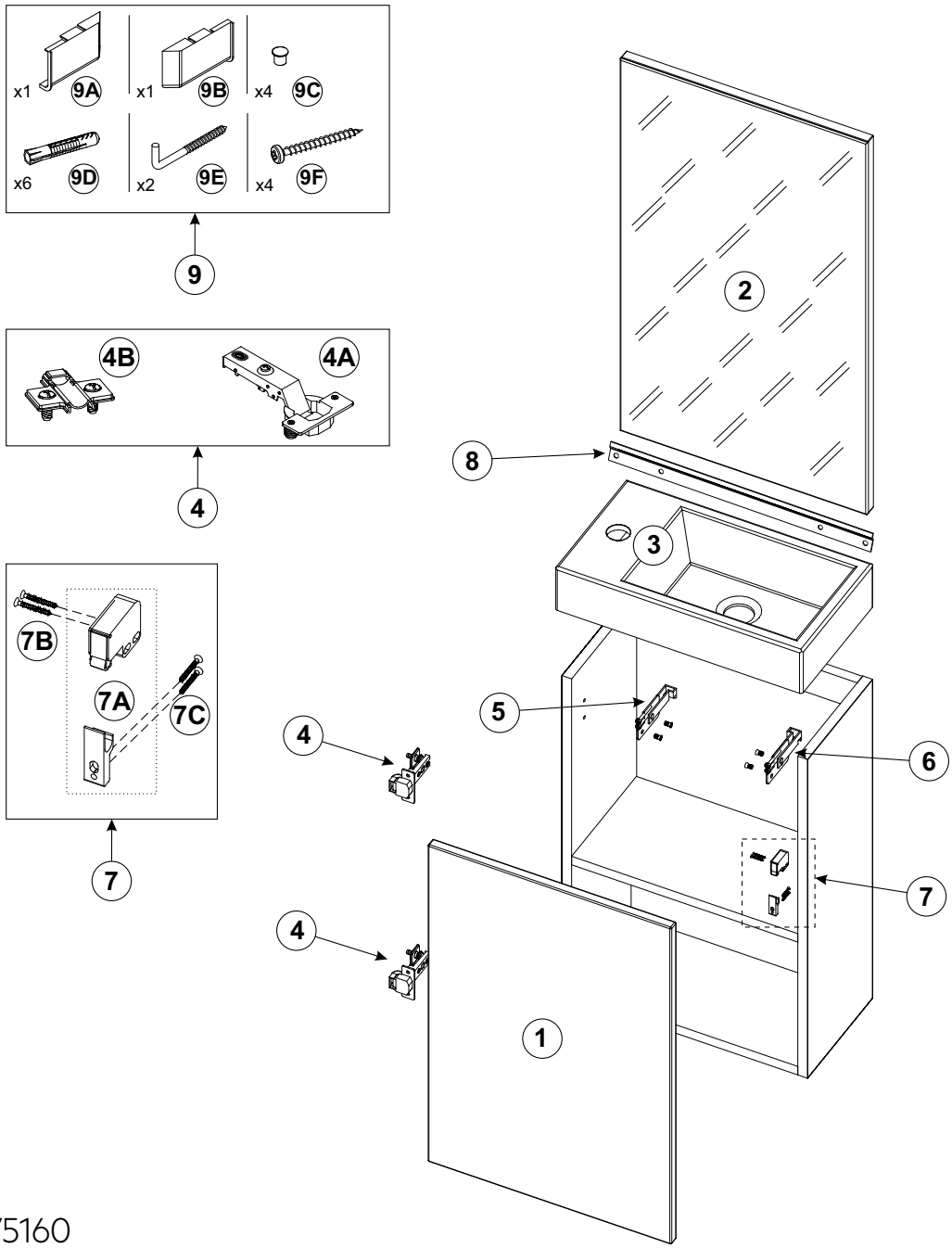

Art nr: 8975160

Nr (sprängskiss)	Artnr	Beskrivning	Antal i förpackning
1	252354	Dörr, vit	1
2	8947672	Spegel	1
3	252358	Tvättställ i porslin	1
4 (A, B)	252360	Gångjärn	1 set
5 + 6	252362	Upphängning, kommod	1 set
7 (A, B, C)	252364	Dörrstängning, kommod	1 set
8	252366	Vägglist, kommod	1
9 (A, B, C, D, E, F)	252368	Skruvset, kommod	1 set

Ariella Spegelhögskåp
Reservdelar

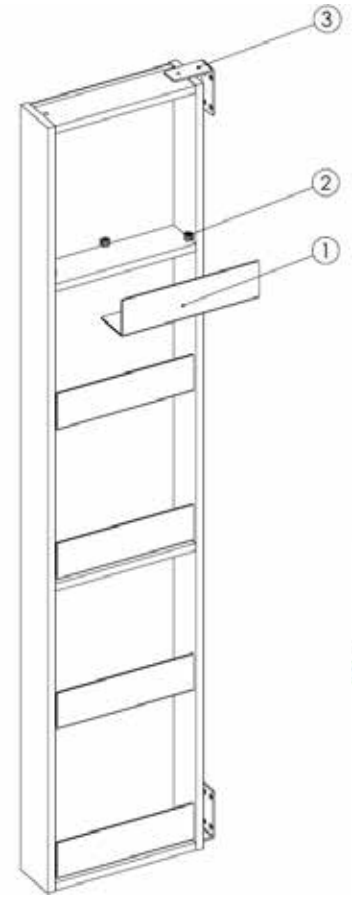

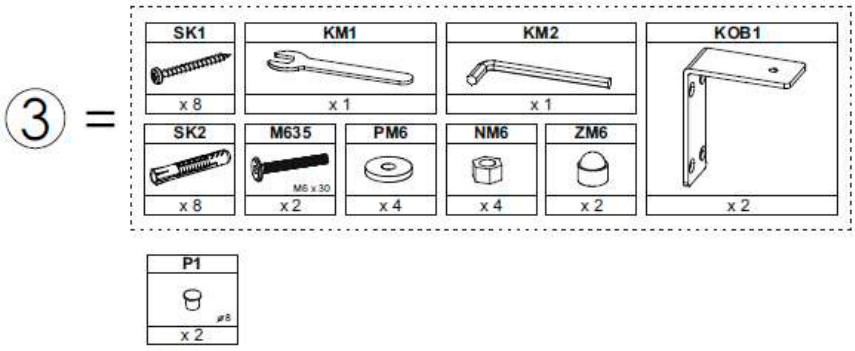

Nr (sprängskiss)	Artnr	Beskrivning	Antal i förpackning
1	252621	Hylla 78 x 78 x 292 mm	1
2	252005	Hyllfäste	1
3	252622	Monteringskit	1 set
P1	252623	Täckplugg, grå	1

Ariella Bas & Ella Spegelskåp 45

Reservdelar

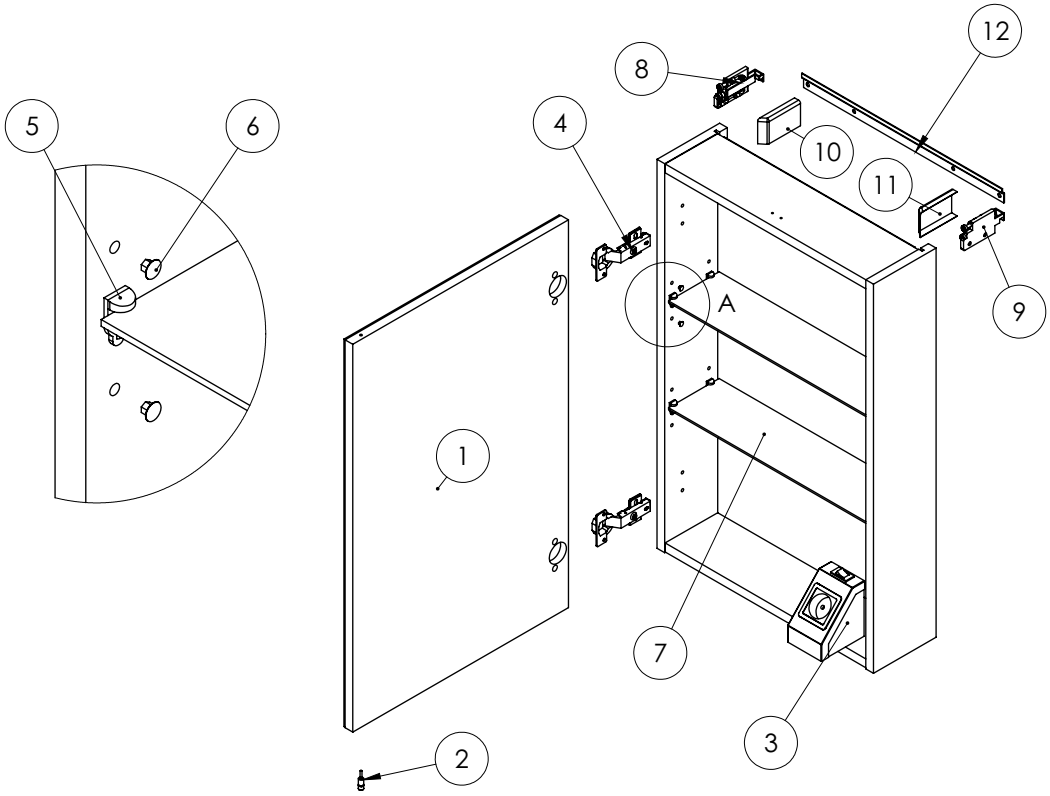

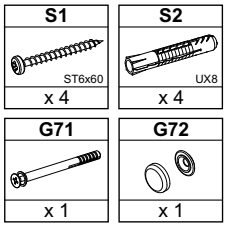

Nr (sprängskiss)	Art nr	Beskrivning	Antal i förpackning
1	252375	Spegeldörr 698 x 298 mm, vit	1
2	252317	Handtag	1
3	252376	Eluttag	1
4	252313	Gångjärn	1
5	252315	Hyllfäste	1
6	252323	Täckplugg, vit	1
7	252377	Glashylla 412 x 105 x 4 mm	1
8	252311	Upphängning	1 set
9			
10	252327	Täcklock, vit	1 set
11			
12	252378	Väggskena L-416 mm	1
S1	252370	6 st skruvar 6 x 60 mm, 6 väggpluggar UX8	1 set
S2			
G71	252319	Fästskruv 5 x 50 mm och täckplugg, vit	1 set
G72			

Ariella Bas & Ella Spegelskåp 60

Reservdelar

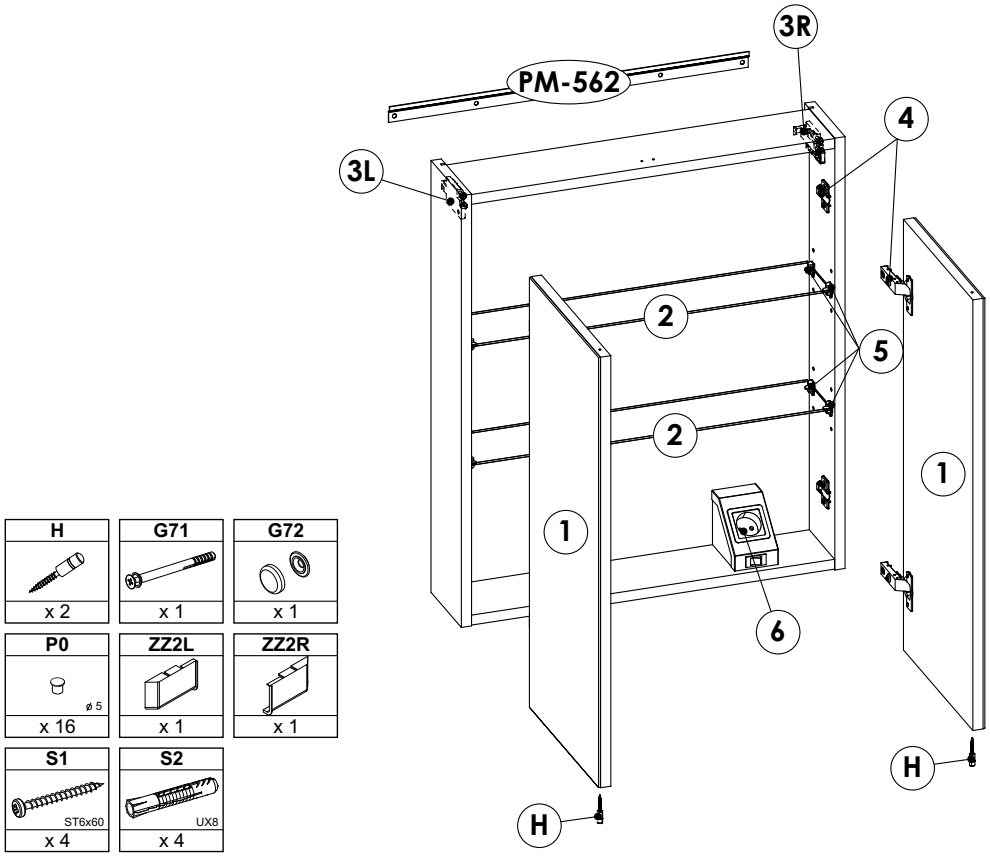

Nr (sprängskiss)	Artnr	Beskrivning	Antal i förpackning
1	252265	Spegeldörr 698 x 298 mm, vit	1
1	252267	Spegeldörr 698 x 298 mm, grå	1
2	252269	Glashylla 562 x 105 x 4 mm	1
3L	252311	Upphängning	1 set
3R			
4	252313	Gångjärn	1
5	252315	Hyllfäste	1
6	252376	Eluttag	1
H	252317	Handtag	1
PM-562	252294	Väggskena L-562 mm och skruv 2 x 60 mm	1
S1	252370	6 st skruvar 6 x 60 mm, 6 väggpluggar UX8	1 set
S2			
G71	252319	Fästskruv 5 x 50 mm och täckplugg, vit	1 set
G72			
G71	252321	Fästskruv 5 x 50 mm och täckplugg, grå	1 set
G72			
P0	252323	Täckplugg, vit	1
P0	252325	Täckplugg, grå	1
ZZ2L	252327	Täcklock, vit	1 set
ZZ2R			
ZZ2L	252329	Täcklock, grå	1 set
ZZ2R			

Ariella Bas & Ella Spegelskåp 90

Reservdelar

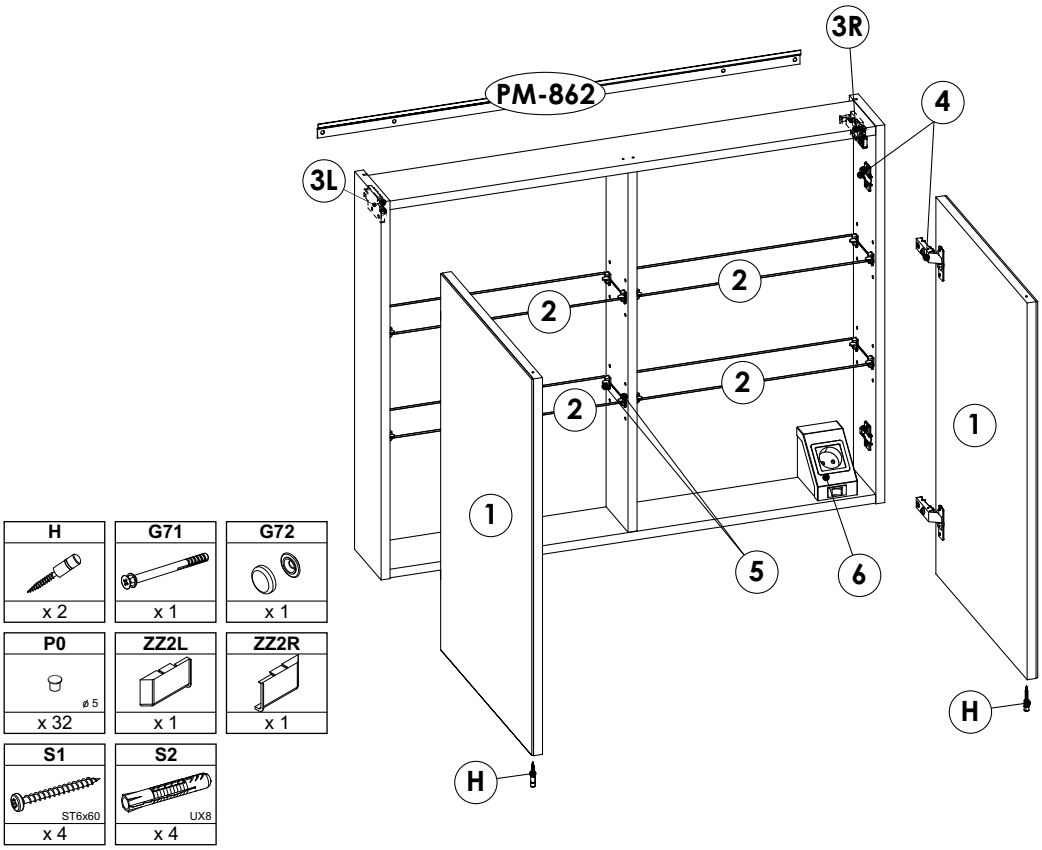

Nr (sprängskiss)	Artnr	Beskrivning	Antal i förpackning
1	252295	Spegeldörr 698 x 448 mm, vit	1
1	252296	Spegeldörr 698 x 448 mm, grå	1
2	252297	Glashylla 420 x 105 x 4 mm	1
3L	252311	Upphängning	1 set
3R			
4	252313	Gångjärn	1
5	252315	Hyllfäste	1
6	252376	Eluttag	1
H	252317	Handtag	1
PM-862	252298	Väggskena L-862 mm	1
S1	252370	6 st skruvar 6 x 60, 6 väggpluggar UX8	1 set
S2			
G71	252319	Fästskruv 5 x 50 mm och täckplugg, vit	1 set
G72			
G71	252321	Fästskruv 5 x 50 mm och täckplugg, grå	1 set
G72			
P0	252323	Täckplugg, vit	1
P0	252325	Täckplugg, grå	1
ZZ2L	252327	Täcklock, vit	1 set
ZZ2R			
ZZ2L	252329	Täcklock, grå	1 set
ZZ2R			

Ariella Spegelskåp X45

Reservdelar

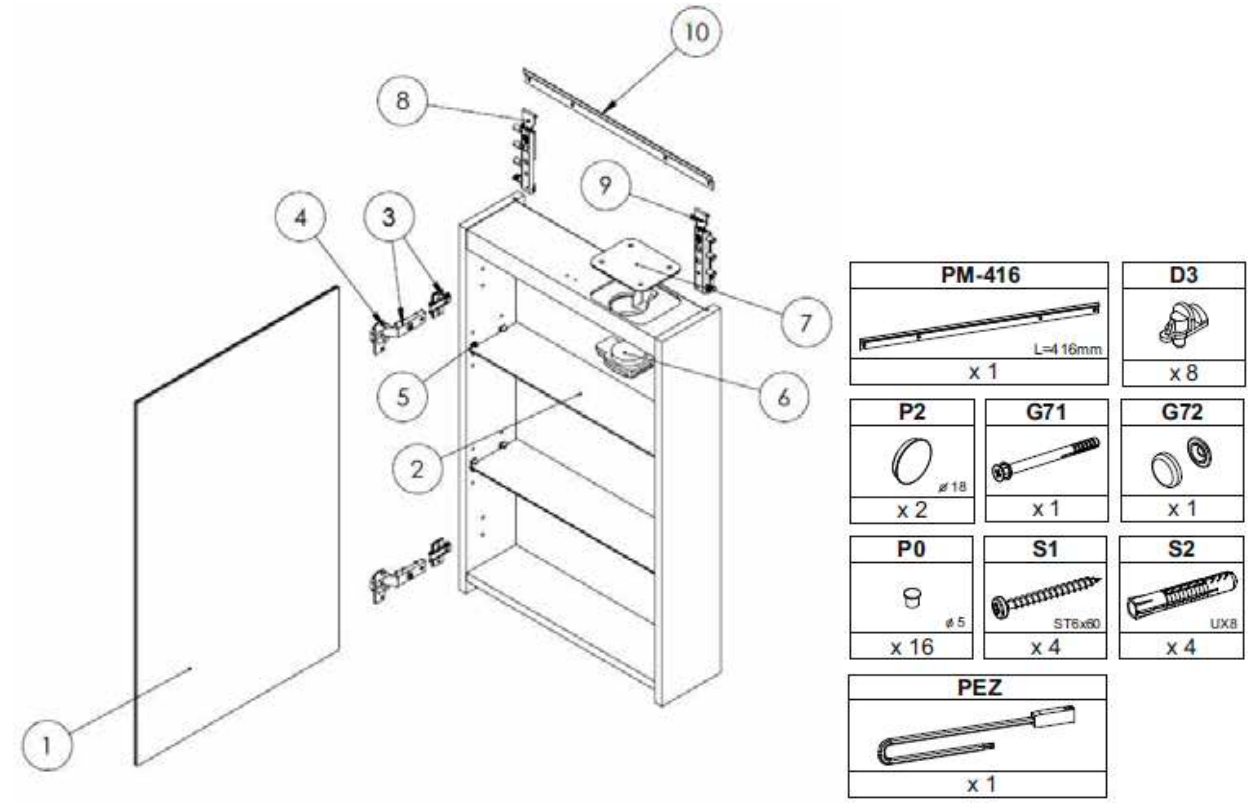

Nr (sprängskiss)	Artnr	Beskrivning	Antal i förpackning
1	252000	Spegeldörr 447 x 697 mm	1
2	252619	Glashylla 410 x 105 x 4 mm	1
3	252463	Gångjärn	1
3	252465	Fäste till gångjärn	1
4	252467	Mjukstängning	1
5 (D3)	252005	Hyllfäste	1
6	252620	Eluttag	1
7	252007	Täckkåpa	1
8	252471	Upphängning	1 set
9			
10 (PM-416)	252473	Väggskena L-416 mm	1
P2	252457	Täckplugg för upphängning, silver	1
G71	252321	Fästskruv 5 x 50 mm och täckplugg, grå	1 set
G72			
P0	252325	Täckplugg, grå	1
S1	252370	6 st skruvar 6 x 60 mm, 6 st väggpluggar UX8	1 set
S2			
PEZ	252636	Snabbkoppling för eluttag och LED	1

Ariella Spegelskåp X60
Reservdelar

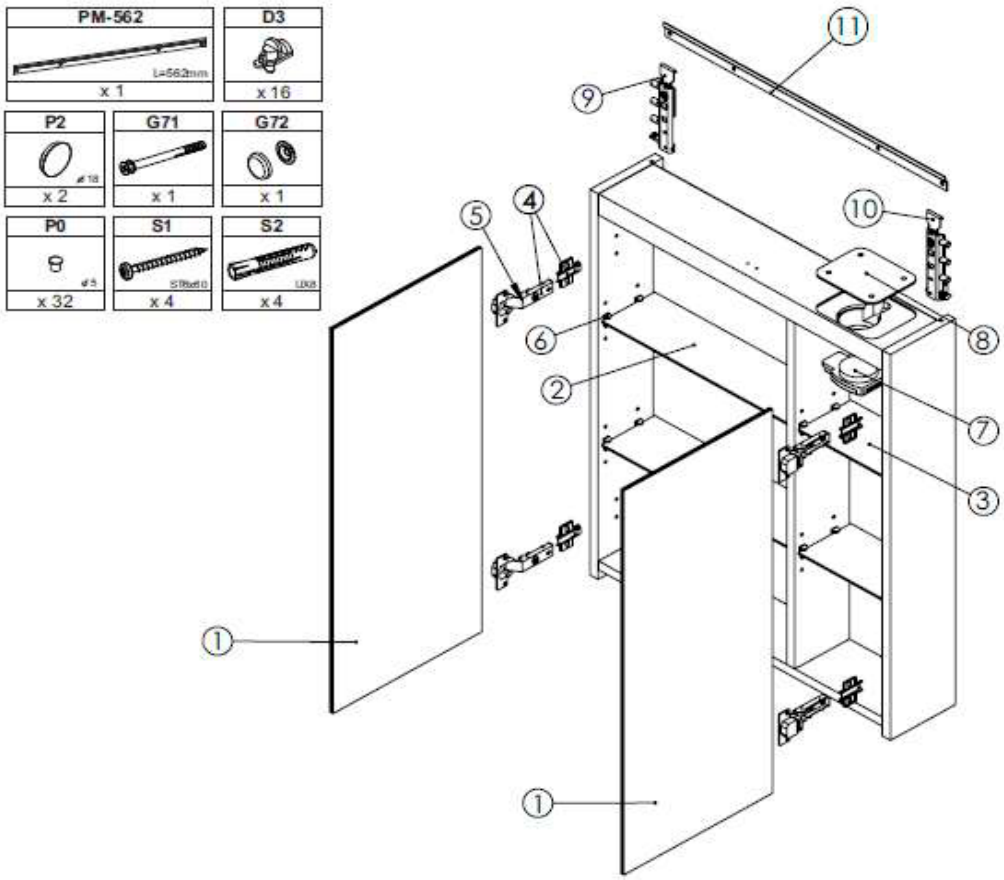

Nr (sprängskiss)	Art nr	Beskrivning	Antal i förpackning
1	252002	Spegeldörr 697 x 297 mm	1
2	252003	Glashylla 370 x 105 x 4 mm	1
3	252004	Glashylla 170 x 105 x 4 mm	1
4	252463	Gångjärn	1
4	252465	Fäste till gångjärn	1
5	252467	Mjukstängning	1
6	252005	Hyllfäste	1
7	252006	Eluttag	1
8	252007	Täckkåpa	1
9	252471	Upphängning	1 set
10			
11	252294	Väggskena L-562 mm och skruv 2 x 60 mm	1
P2	252365	Plugg för upphängning, vit	1
G71	252319	Fästskruv 5 x 50 mm och täckplugg, vit	1 set
G72			
G71	252321	Fästskruv 5 x 50 mm och täckplugg, grå	1 set
G72			
P0	252323	Täckplugg, vit	1
P0	232325	Täckplugg, grå	1
S1	252370	6 st skruvar 6 x 60 mm och 6 st plugg UX8	1 set
S2			

Ariella Spegelskåp X90

Reservdelar

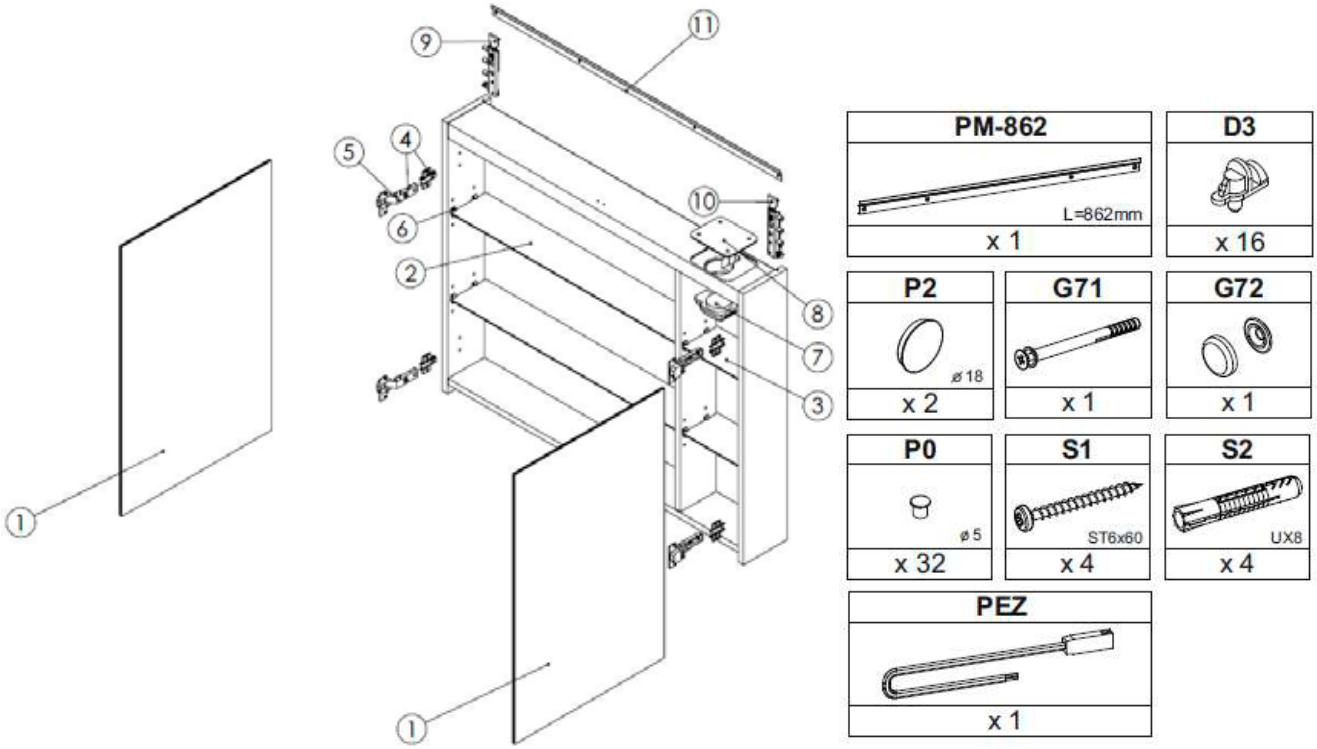

Nr (sprängskiss)	Art nr	Beskrivning	Antal i förpackning
1	252000	Spegeldörr 697 x 447 mm	1
2	252624	Glashylla 668 x 105 x 5 mm	1
3	252004	Glashylla 170 x 105 x 4 mm	1
4	252463	Gångjärn	1
4	252465	Fäste till gångjärn	1
5	252467	Mjukstängning	1
6 (D3)	252005	Hyllfäste	1
7	252620	Eluttag	1
8	252007	Täckkåpa	1
9	252471	Upphängning	1 set
10			
11 (PM-862)	252298	Väggskena L-862 mm	1
P2	252457	Täckplugg för upphängning, silver	1
G71	252321	Fästskruv 5 x 50 mm och täckplugg, vit	1 set
G72			
P0	252323	Täckplugg, vit	1
S1	252370	6 st skruvar 6 x 60 mm och 6 st plugg UX8	1 set
S2			
PEZ	252636	Snabbkoppling för eluttag och LED	1

Ariella Spegelskåp X120

Reservdelar

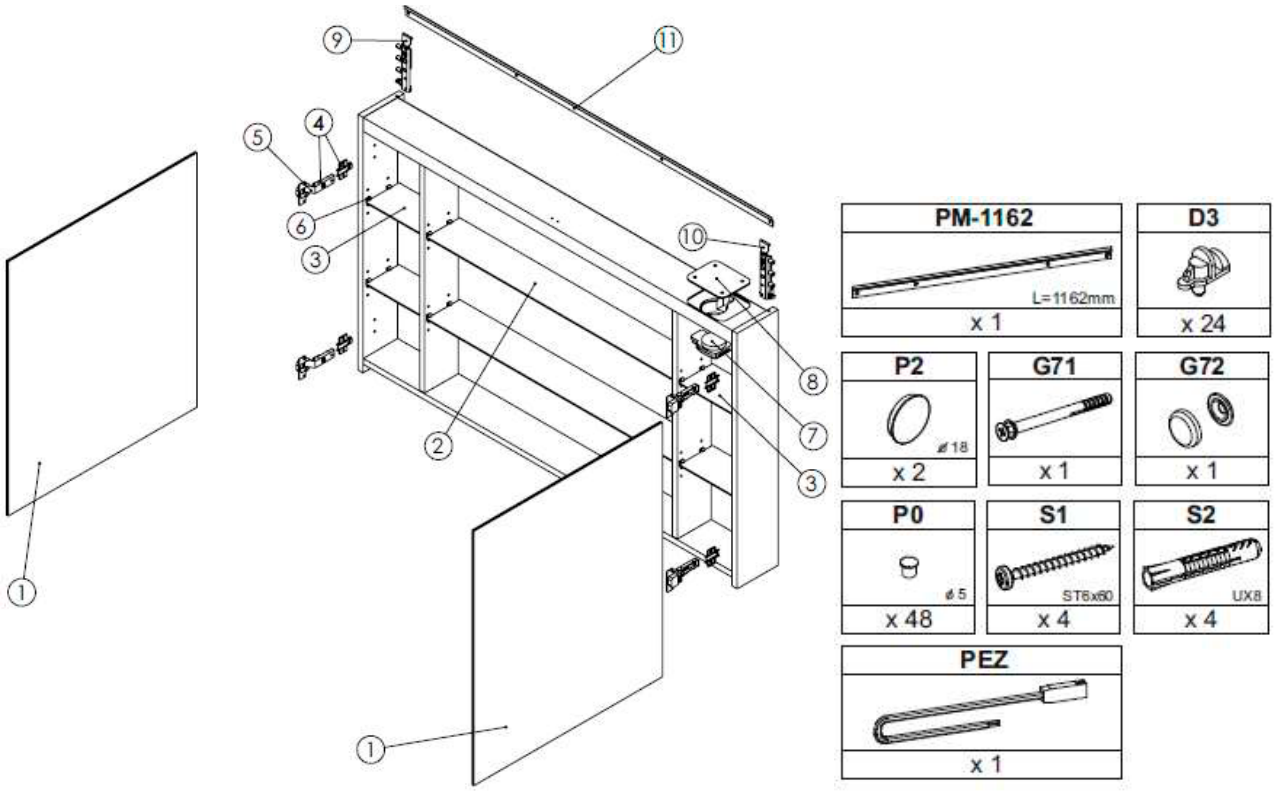

Nr (sprängskiss)	Art nr	Beskrivning	Antal i förpackning
1	252625	Spegeldörr 697 x 597 mm	1
2	252626	Glashylla 776 x 105 x 5 mm	1
3	252004	Glashylla 170 x 105 x 4 mm	1
4	252463	Gångjärn	1
4	252465	Fäste till gångjärn	1
5	252467	Mjukstängning	1
6 (D3)	252005	Hyllfäste	1
7	252620	Eluttag	1
8	252007	Täckkåpa	1
9	252471	Upphängning	1 set
10			
11 (PM-1162)	252309	Väggskena L1 162 mm	1
P2	252457	Täckplugg för upphängning, silver	1
G71	252321	Fästskruv 5 x 50 mm och täckplugg, vit	1 set
G72			
P0	252325	Täckplugg, vit	1
S1	252370	6 st skruvar 6 x 60 mm och 6 st plugg UX8	1 set
S2			
PEZ	252636	Snabbkoppling för eluttag och LED	1

Ariella Spegelskåp X60 LED

Reservdelar

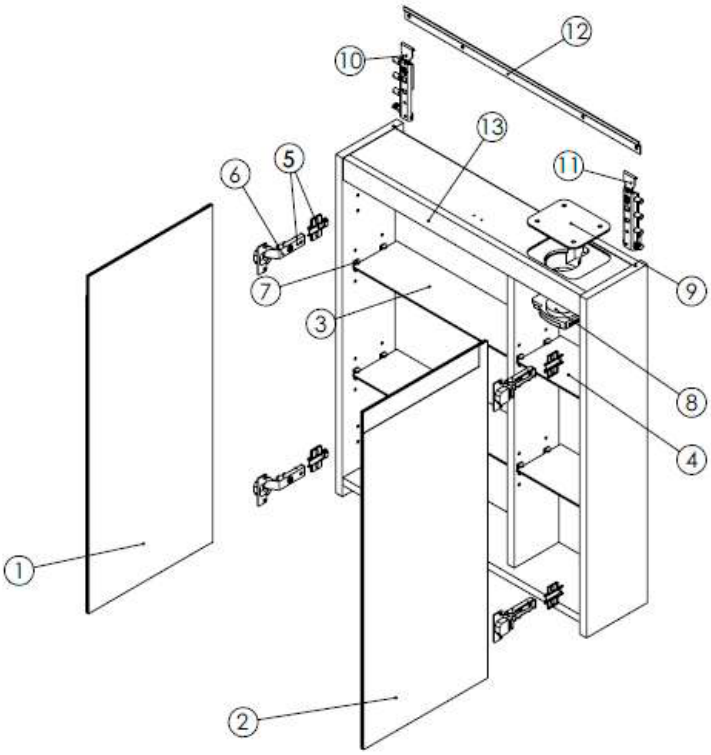

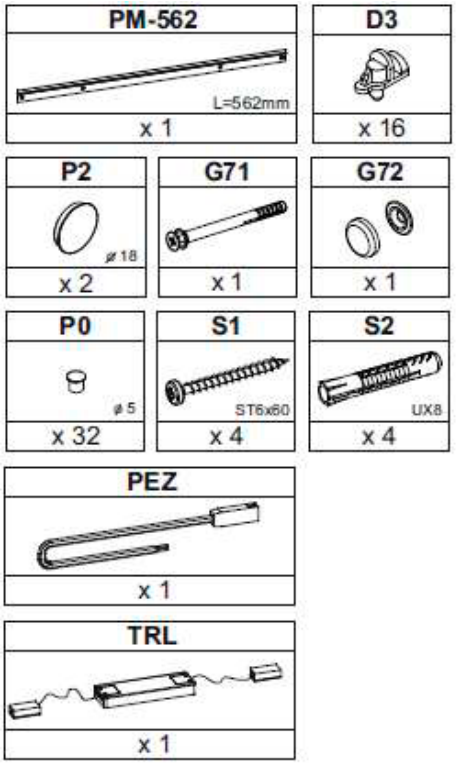

Nr (sprängskiss)	Art nr	Beskrivning	Antal i förpackning
1	252627	Spegeldörr vänster 697 x 297 mm	1
2	252628	Spegeldörr höger 697 x 297 mm	1
3	252003	Glashylla 368 x 105 x 4 mm	1
4	252004	Glashylla 170 x 105 x 4 mm	1
5	252463	Gångjärn	1
5	252465	Fäste till gångjärn	1
6	252467	Mjukstängning	1
7 (D3)	252005	Hyllfäste	1
8	252620	Eluttag	1
9	252007	Täckkåpa	1
10	252471	Upphängning	1 set
11			
12 (PM-562)	252294	Väggskena L-562 mm	1
13	252633	LED-panel 567 mm	1
P2	252457	Täckplugg för upphängning, silver	1
G71	252321	Fästskruv 5 x 50 mm och täckplugg, grå	1 set
G72			
P0	252325	Täckplugg, grå	1
S1	252370	6 st skruvar 6 x 60 mm, 6 st väggpluggar UX8	1 set
S2			
PEZ	252636	Snabbkoppling för eluttag och LED	1
TRL	252664	LED Driver 12 V, 15 W, IP44	1

Ariella Spegelskåp X90 LED

Reservdelar

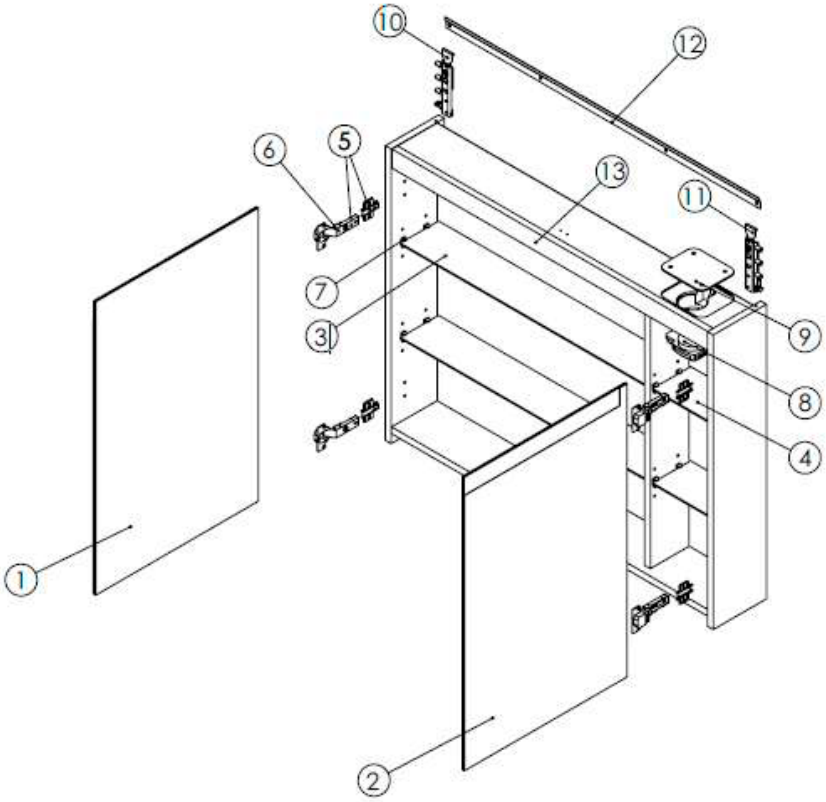

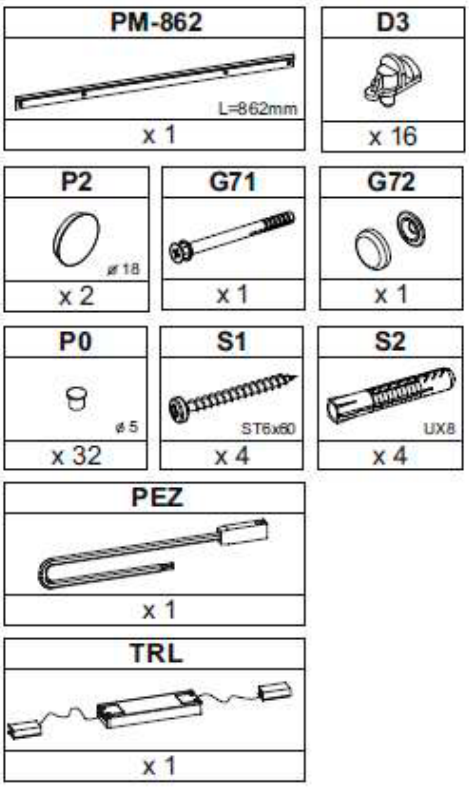

Nr (sprängskiss)	Art nr	Beskrivning	Antal i förpackning
1	252629	Spegeldörr vänster 697 x 447 mm	1
2	252630	Spegeldörr höger 697 x 447 mm	1
3	252624	Glashylla 668 x 105 x 4 mm	1
4	252004	Glashylla 170 x 105 x 4 mm	1
5	252463	Gångjärn	1
5	252465	Fäste till gångjärn	1
6	252467	Mjukstängning	1
7 (D3)	252005	Hyllfäste	1
8	252620	Eluttag	1
9	252007	Täckkåpa	1
10	252471	Upphängning	1 set
11			
12 (PM-862)	252298	Väggskena L-862 mm	1
13	252634	LED-panel 867 mm	1
P2	252457	Täckplugg för upphängning, silver	1
G71	252321	Fästskruv 5 x 50 mm och täckplugg, grå	1 set
G72			
P0	252325	Täckplugg, grå	1
S1	252370	6 st skruvar 6 x 60 mm, 6 st väggpluggar UX8	1 set
S2			
PEZ	252636	Snabbkoppling för eluttag och LED	1
TRL	252664	LED Driver 12 V, 15 W, IP44	1

Ariella Spegelskåp X120 LED

Reservdelar

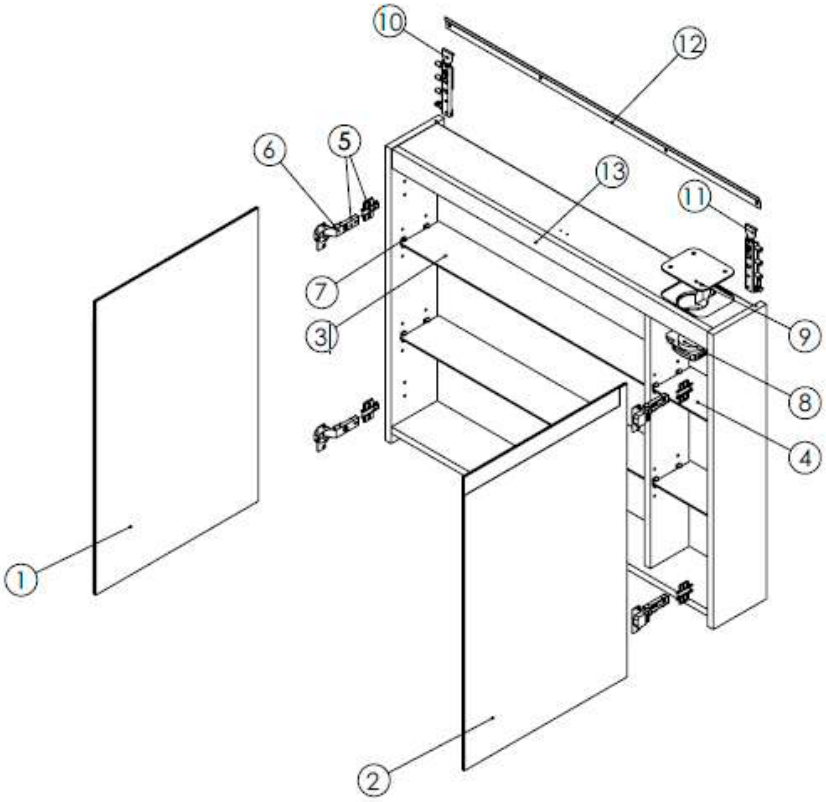

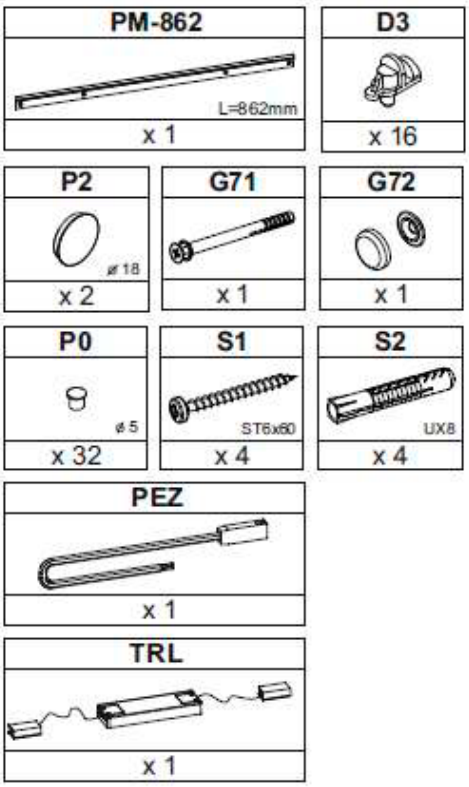

Nr (sprängskiss)	Art nr	Beskrivning	Antal i förpackning
1	252631	Spegeldörr vänster 697 x 597 mm	1
2	252632	Spegeldörr höger 697 x 597 mm	1
3	252626	Glashylla 776 x 105 x 4 mm	1
4	252004	Glashylla 170 x 105 x 4 mm	1
5	252463	Gångjärn	1
5	252465	Fäste till gångjärn	1
6	252467	Mjukstängning	1
7 (D3)	252005	Hyllfäste	1
8	252620	Eluttag	1
9	252007	Täckkåpa	1
10	252471	Upphängning	1 set
11			
12 (PM-1162)	252309	Väggskena L-1 162 mm	1
13	252635	LED-panel 1 167 mm	1
P2	252457	Täckplugg för upphängning, silver	1
G71	252321	Fästskruv 5 x 50 mm och täckplugg, grå	1 set
G72			
P0	252325	Täckplugg, grå	1
S1	252370	6 st skruvar 6 x 60 mm, 6 st väggpluggar UX8	1 set
S2			
PEZ	252636	Snabbkoppling för eluttag och LED	1
TRL	252664	LED Driver 12 V, 15 W, IP44	1

Ariella Spegelskåp 45
Reservdelar

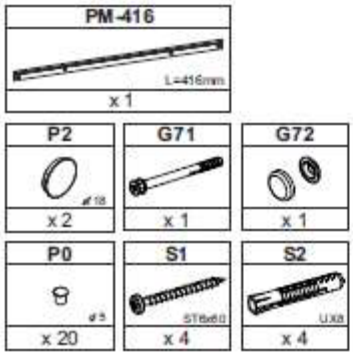

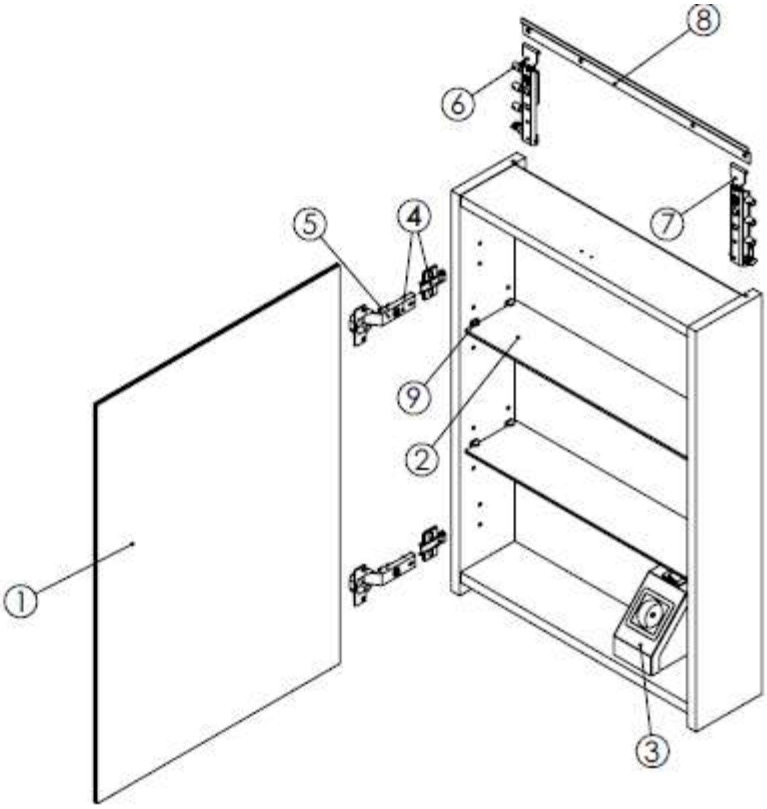

Nr (sprängskiss)	Art nr	Beskrivning	Antal i förpackning
1	252459	Spegeldörr 45 utan gångjärn	1
2	252469	Glashylla 412 x 94 x 4 mm	1
3	252376	Eluttag	1
4	252463	Gångjärn	1
5	252465	Fäste till gångjärn	1
6	242571	Upphängning	1 set
7			
8	252473	Väggskena L-416 mm	1
P0	252323	Täckplugg, vit	1
P0	252325	Täckplugg, grå	1
9	252315	Hyllfäste	1
P2	252457	Täckplugg för upphängning, silver	1
S1	252370	6 st skruvar 6 x 60 mm, 6 väggpluggar UX8	1 set
S2			
G71	252319	Fästskruv 5 x 50 mm och täckplugg, vit	1 set
G72			
G71	252321	Fästskruv 5 x 50 mm och täckplugg, grå	1 set
G72			

Ariella Spegelskåp 60
Reservdelar

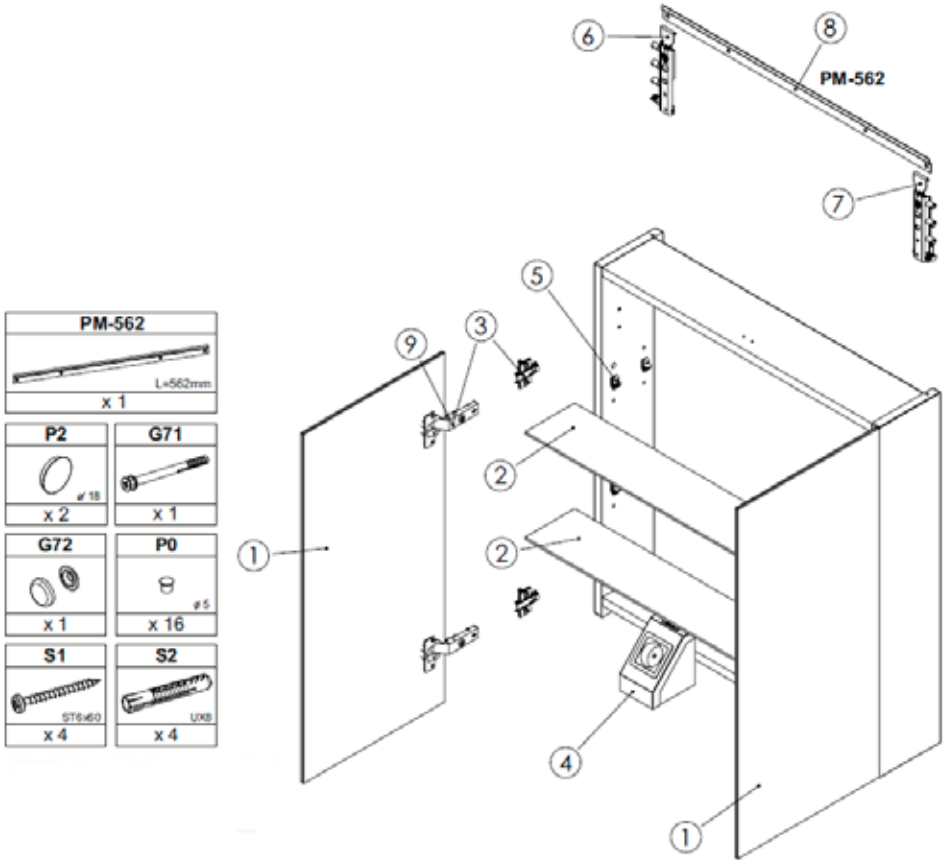

Nr (sprängskiss)	Art nr	Beskrivning	Antal i förpackning
1	252461	Spegeldörr 635 x 297 mm	1
2	252269	Glashylla 562 x 105 x 4 mm	1
3	252463	Gångjärn	1
3	252465	Fäste till gångjärn	1
4	252376	Eluttag	1
5	252315	Hyllfäste	1
6	252471	Upphängning	1 set
7			
8	252294	Väggskena L-562 mm och skruv 2 x 60 mm	1
9	252467	Mjukstängning	1
P0	252323	Plastplugg, vit	1
P0	252325	Plastplugg, grå	1
P2	252365	Täckplugg för upphängning, vit	1
P2	252457	Täckplugg för upphängning, silver	1
G71	252319	Fästskruv och täckplugg, vit	1 set
G72			
G71	252321	Fästskruv och täckplugg, grå	1 set
G72			
S1	252370	6 st skruvar 6x60 mm, 6 väggpluggar UX8	1 set
S2			

Ariella Spegelskåp 90
Reservdelar

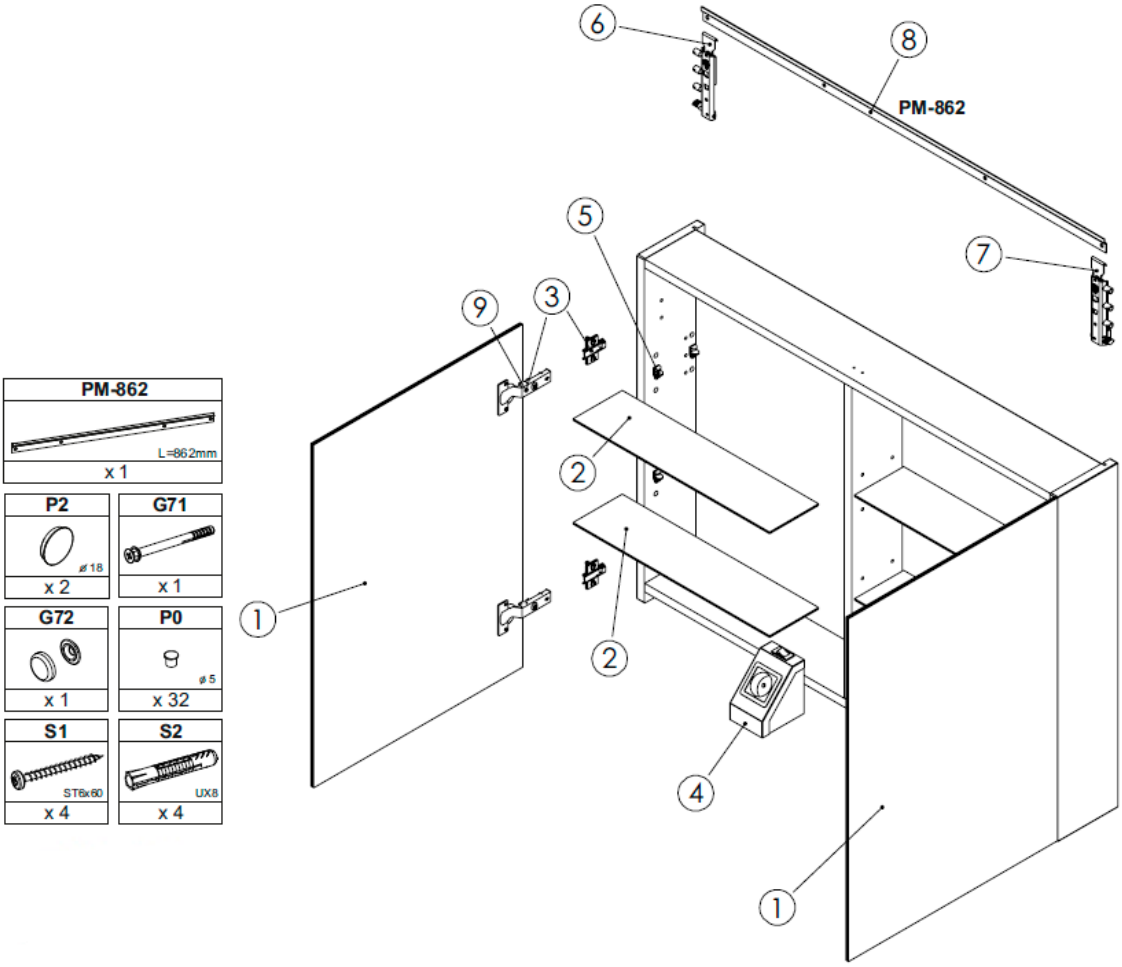

Nr (sprängskiss)	Art nr	Beskrivning	Antal i förpackning
1	252459	Spegeldörr 447 x 635 mm	1
2	252297	Glashylla 420 x 105 x 4 mm	1
3	252463	Gångjärn	1
3	252465	Fäste till gångjärn	1
4	252376	Eluttag	1
5	252315	Hyllfäste	1
6	252471	Upphängning	1 set
7			
8	252298	Väggskena L-862 mm	1
9	252467	Mjukstängning	1
P0	252323	Plastplugg, vit	1
P2	252365	Täckplugg för upphängning, vit	1
G71	252319	Fästskruv och täckplugg, vit	1 set
G72			
G71	252321	Fästskruv och täckplugg, grå	1 set
G72			
S1	252370	6 st skruvar 6 x 60 mm, 6 väggpluggar UX8	1 set
S2			

Ariella Spegelskåp 120
Reservdelar

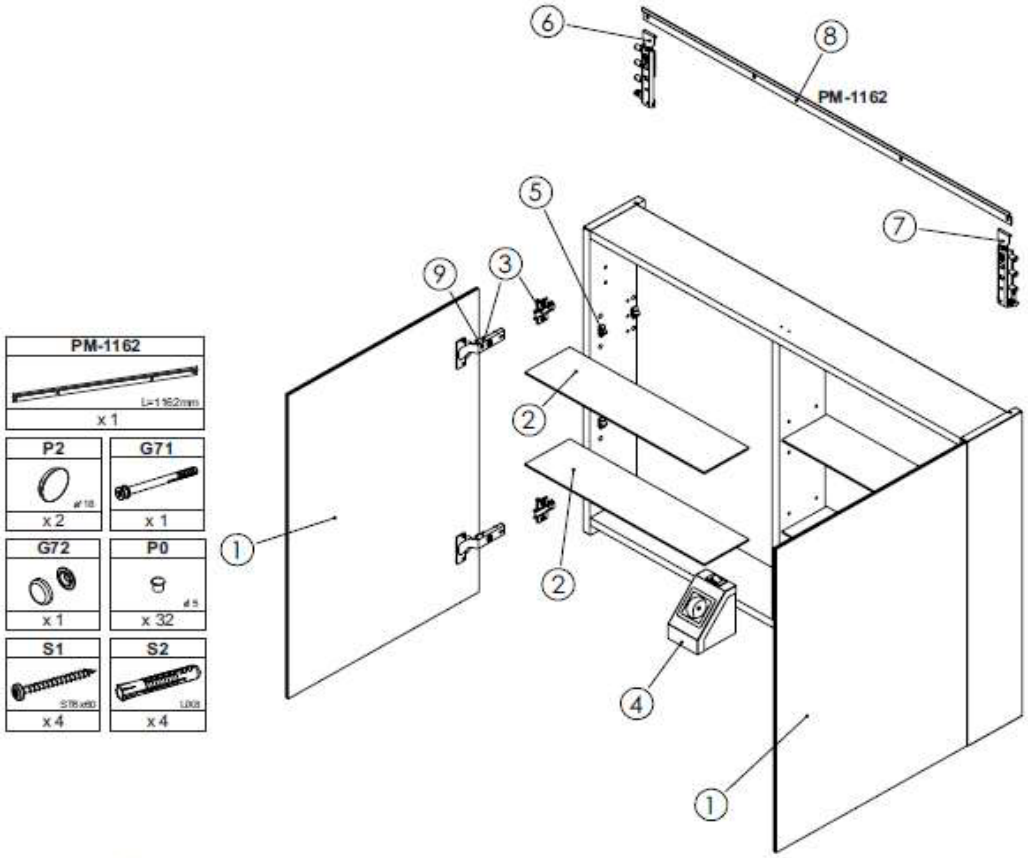

Nr (sprängskiss)	Art nr	Beskrivning	Antal i förpackning
1	252008	Spegeldörr 635 x 597 mm	1
2	252009	Glashylla 570 x 105 x 4 mm	1
3	252463	Gångjärn	1
3	252465	Fäste till gångjärn	1
4	252376	Eluttag	1
5	252005	Hyllfäste	1
6	252471	Upphängning	1 set
7			
8	252309	Väggskena	1
9	252467	Mjukstängning	1
P2	252365	Väggplugg för upphängning, vit	1
G71	252319	Fästskruv 5 x 50 mm, vit	1 set
G72			
G71	252321	Fästskruv 5 x 50 mm, grå	1 set
G72			
P0	252323	Täckplugg, vit	1
P0	252325	Täckplugg, vit	1
S1	252370	6 st skruvar 6 x 60 mm, 6 väggpluggar UX8	1 set
S2			

2020-064-V6

Distribueras av SGDS Gruppen AB
För teknisk support, kontakta oss på 020-51 55 15 eller tks@alterna.se