Bottenventiler
Måttangivelser

Pop-up ventil Easy Clean

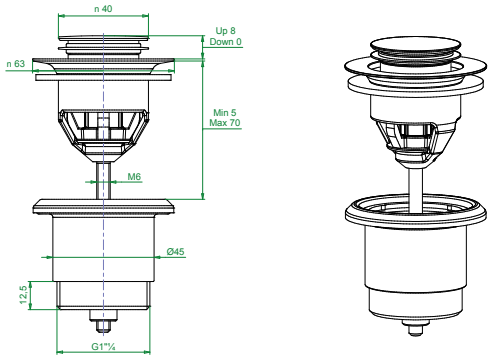

Pop-up ventil
Rund plan minipropp, med Easy Clean funktion. Överdel i förkromad, svart eller vit mässing. Underdel i förkromad mässing. Utv R32.
Art.nr 8559999, 8560054, 8560108

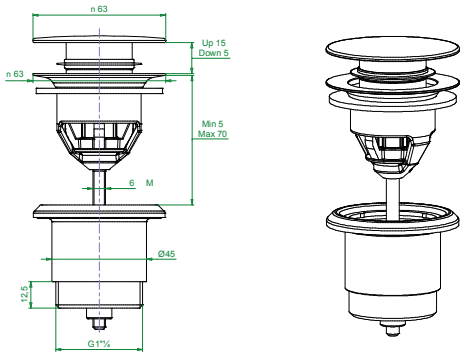

Pop-up ventil
Rund plan propp, med Easy Clean funktion. Över- och underdel i förkromad mässing. Utv R32.
Art.nr 8559998

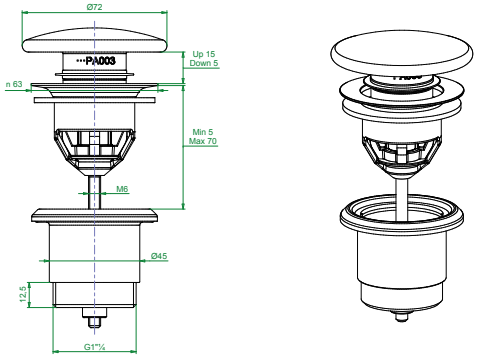

Pop-up ventil
Rund välvd propp, med Easy Clean funktion. Överdel i vit porslin och underdel i förkromad mässing. Utv R32.
Art.nr 8560000

AL-102-2024_Versionsdatum: 05-12-2024

Pop-up ventil

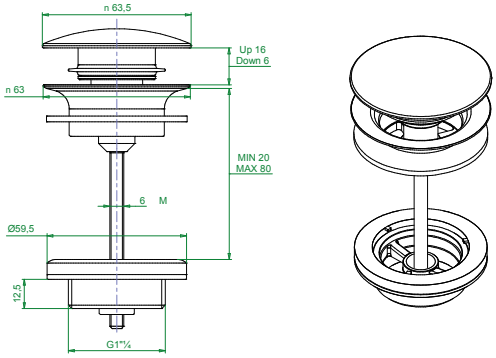

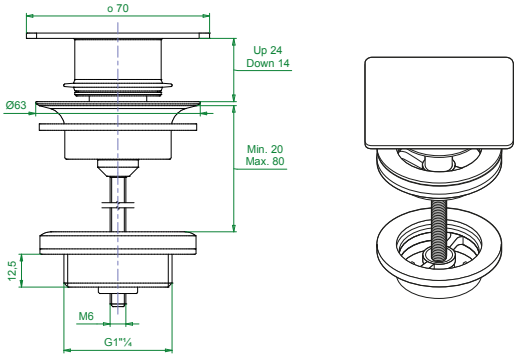

Pop-up ventil

Rund välvd propp. Över- och underdel i förkromad mässing. Utv R32.

Art.nr 8573578

Pop-up ventil

Fyrkantig plan propp. Över- och underdel i förkromad mässing. Utv R32.

Art.nr 8573577

Bottenventil öppen

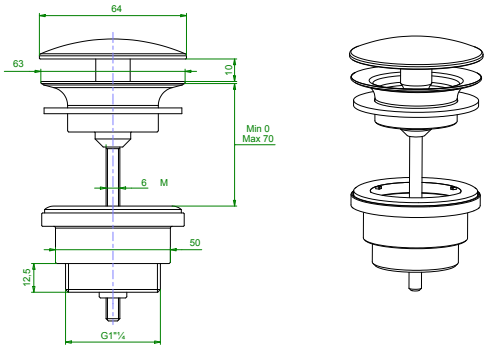

Bottenventil öppen

Rund välvd propp. Över och underdel i förkromad mässing eller svart matt mässing. Utv R32. Fritt flöde (ej stängningsbar).

Art.nr 8552511, 8552512

Vippluggventil

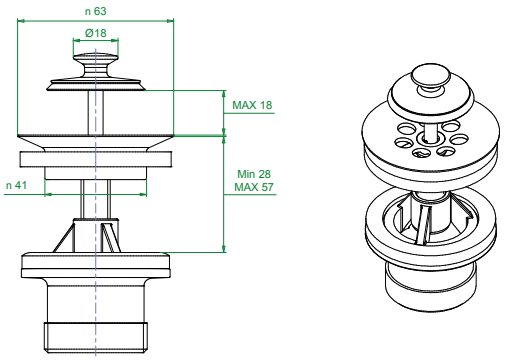

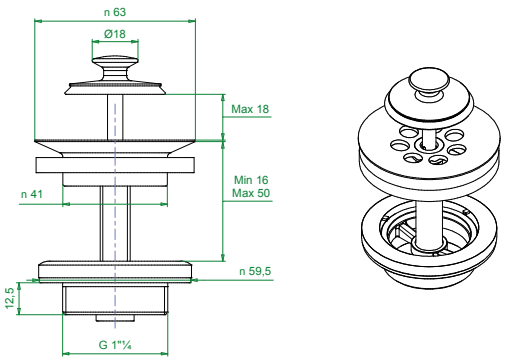

Vippluggventil

Överdel i förkromad mässing och underdel i plast. Utv R32.

Art.nr 8573574

Vippluggventil

Över- och underdel i förkromad mässing. Utv R32.

Art.nr 8573584

AL-102-2024_Versionsdatum: 05-12-2024

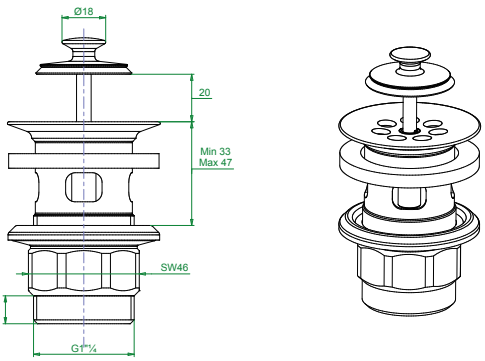

Pop-up ventil

Över- och underdel i förkromad mässing. Utv R32.

Art.nr 8560082

Silventil

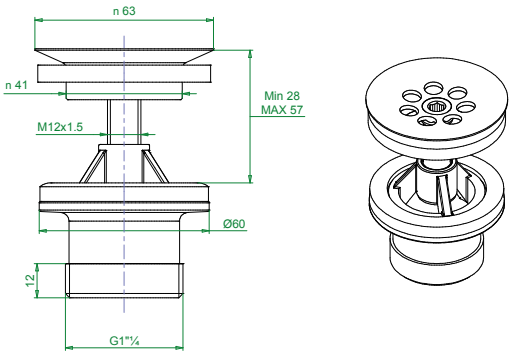

Silventil

Överdel i förkromad mässing och underdel i plast. Utv R32.

Art.nr 8573582

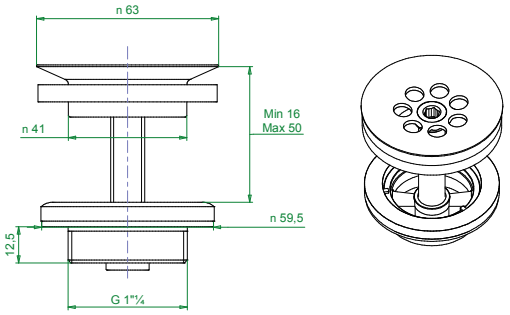

Silventil

Över- och underdel i förkromad mässing. Utv R32.

Art.nr 8573585

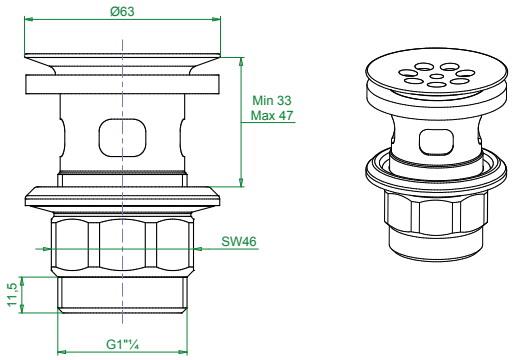

Silventil

Över- och underdel i förkromad mässing. Utv R32.

Art.nr 8560016

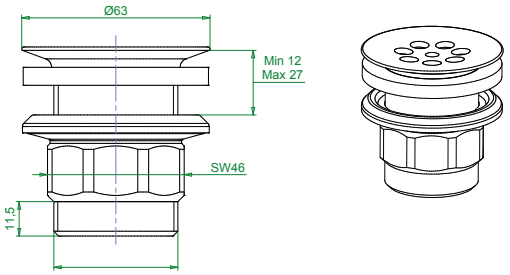

Silventil kort

Över- och underdel i förkromad mässing. Utv R32.

Art.nr 8560017

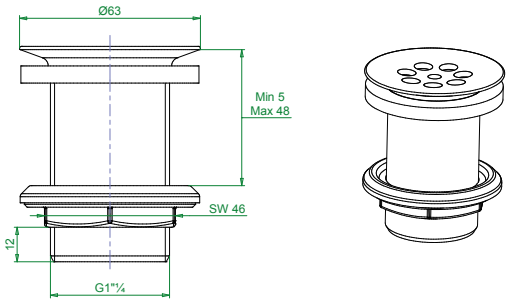

Pop-up ventil lång

Över- och underdel i förkromad mässing. Utv R32.

Art.nr 8560018

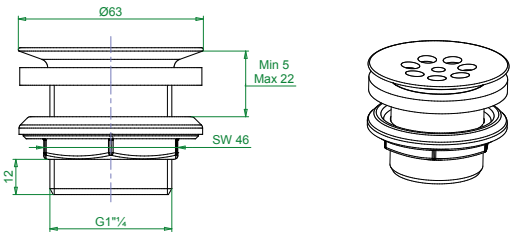

Silventil kort, för utslagsback

Över- och underdel i förkromad mässing. Utv R32.

Art.nr 8560083

Lyftventil

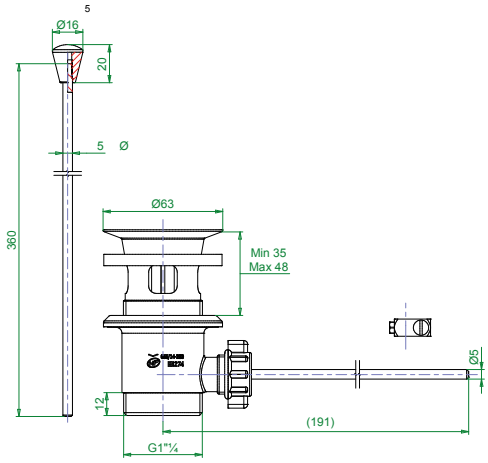

Pop-up ventil lång

Överdel i vit porslin och underdel i förkromad mässing.
Utv R32.

Art.nr 8560015

Pop-up ventil för badkar

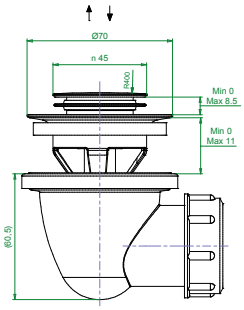

Pop-up ventil

För badkar. Överdel i förkromad, svart eller vit mässing

Art.nr 7319732, 8560103, 8560107

Tillbehör bottenventiler

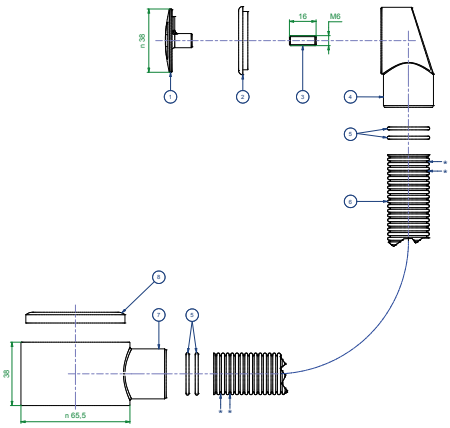

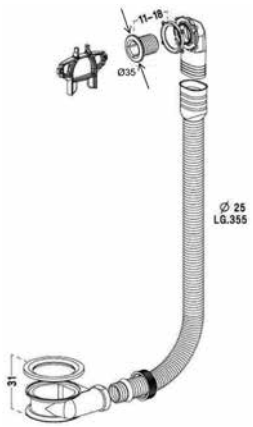

Distansring
För tvättställ, med bräddavlopp.
Art.nr 8573586

Distansring
För tvättställ, i ABS med bräddavlopp.
Art.nr 8573605

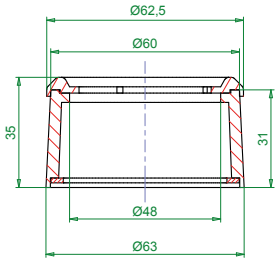

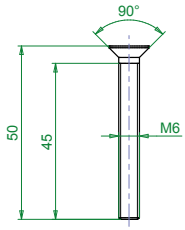

Distansring
För tvättställ, utan bräddavlopp. Förkromad mässing.
Art.nr 8573587

Förkromad ABS
Art.nr 8573606

Skruv 50 mm
För tunna tvättställ.
Art.nr 243208

Täckbricka

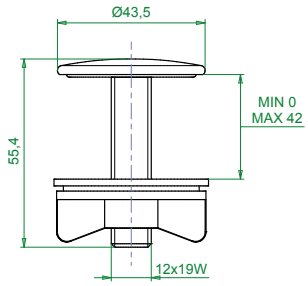

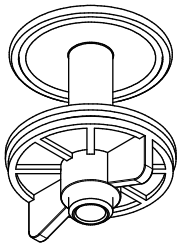

Täckbricka
43 mm med skruvtapp och vingmutter.
Art.nr 8348023