Pioneering for You

*Produktinformation, april–2025*

# Wilo-Stratos MAXO-serien

Högeffektiva våta cirkulationspumpar Premium Smart.
Avsedda för värme, kyla, klimat och VVC.
Beskrivning av pumpar och tillbehör.

# Wilo-Pumplotsen gör det enklare

**Byt ut din pump rätt och klokt!**

## Utbytesprogram för pumpar

### Wilo-Pumplotsen – över 13.500 pumpar i databasen

Wilo-Pumplotsen hjälper dig att snabbt och enkelt hitta en ersättare till din gamla pump. Databasen innehåller de flesta pumpfabrikat och modelltyper. Med några få knapptryckningar får du den information du behöver för att välja den perfekta ersättningspumpen.

- Pumpar i segmenten cirkulation, tryckstegring, avlopp och borrhål
- Information om utbytestillbehör
- Praktisk information om utbytet, tips och råd
- Länk till online-katalog
- Smidig köpknapp

www.pumplotsen.se >>

wilo

## Wilo-Stratos MAXO-serien

Produktöversikt, fördelar och funktioner ..... 5
Ersättningslista Stratos till Stratos MAXO..... 10
Wilo-Stratos MAXO ..... 12
Wilo-Stratos MAXO-D ..... 52
Wilo-Stratos MAXO-Z ..... 92
Montagetillbehör ..... 111
Automationstillbehör ..... 117
Kontaktuppgifter..... 120

# GARANTI
# 5 ÅR

WILO erbjuder utökad garantitid

## 5 års garanti på samtliga våta cirkulationspumpar

www.wilo.se >>

wilo

**Ett försprång in i framtiden med Stratos MAXO-pumpar**
Effektivare, bekvämare och mer uppkopplingsbar än någonsin tidigare – pumpar i Wilo-Stratos MAXO-serien tar framtidens pumpteknologi till dig. Med hjälp av morgondagens innovationer blir ditt arbete med pumpar lättare redan idag:

- Självinstruerande navigering i menysystemet med Setup-Guide kombinerat med ny display och manövrering med "Gröna-knappen-tekniken"
- Högsta energieffektivitet genom samspelet mellan optimerade och innovativa energisparande funktioner (t.ex. No-Flow Stop)
- Optimal systemeffektivitet med hjälp av nya intelligenta reglerfunktioner som t.ex. Dynamic Adapt plus, Multi-Flow Adaptation, T-const. och ΔT-const.
- De senaste kommunikationsgränssnitten (t.ex. Bluetooth) för anslutning till mobila enheter och direkt pumpanslutning med Wilo Net till multipumpstyrning
- Högsta elektriska installationskomfort tack vare översiktlig och generöst tilltagen kopplingsbox samt optimerad Wilo-Connector

**Utmärkt teknik för en bättre framtid**
Med Wilo-Stratos MAXO definieras en ny kategori pumpar som i alla led är mycket användarvänliga. Det individuella, särskiljande kännetecknet för dessa modeller är den stora och tydliga färgdisplayen som ser likadan ut för alla storlekar.
I kombination med "Gröna-knappen-tekniken" erbjuder dessa pumpar självinstruerande inställning styrt av tillämpningsområde.
Wilo-Stratos MAXO står för: högsta kompatibilitet med befintliga anläggningar, innovativa energisparfunktioner och nya reglersätt för maximal systemeffekt, komfortabel installation och enklast möjliga konfigurering.
En högkvalitativ produkt som redan tilldelats kvalitetsmärkningen ”Design Plus powered by ISH” för sin framtidssäkerhet, sin innovativa design och sin energieffektiva teknik. Det är inte bara du som vinner på det, i egenskap av konsult eller installatör, utan också dina kunder.

**Smartare anslutning – framtidens uppkoppling**
Använd den digitala dynamiken på ett optimalt sätt: Vi ger dig en smart anslutning till dina pumpar och pumpsystem. Lösningarna från Wilo ger dig en direkt överblick över applikationerna och driftlägen. Du kan dessutom ändra ett flertal inställningar, utvärdera anläggningarna och få tillgång till aktuell information utan att befinna dig på plats. Du behåller full överblick och kontroll – överallt och hela tiden – precis som om du vore där.

**Wilo-Smart Connect (verktyg i appen "Wilo-Assistant")**
Vår app för fjärrstyrning av Wilo-Smart-produkter:
Koppla ihop pumpen med en smartphone eller surfplatta via Bluetooth-gränssnitt:
→ Ingen dongel behövs
→ Konfiguration, styrning och finjustering
→ Driftsinformation om lagring, överföring och dokumentation
→ Programvaruuppdateringar
→ Särskilt bekvämt vid svåråtkomliga pumpar

**Wilo-Smart Cloud**
Vår molntjänst för fjärrkontroll över stora avstånd:
→ Internetåtkomst
→ Möjlighet till pumpövervakning och kontroll från hela världen
→ Samla och vidarebefordra pumpinformation
→ Skicka meddelanden, felmeddelanden och varningar
→ Visualisera och lagra data via Wilo-Smart Connect-appen

**Wilo-Smart Gateway**
Modul för anslutning till vår infrastruktur för fjärråtkomst Wilo-Smart Cloud:
→ Anslut via Wilo Net med Wilo-Smart Cloud, den nya Wilo-plattformen online
→ Säker och enkel dataöverföring från Wilos pumpar
→ Möjliggör fjärrövervakning och -styrning av pumpen via smartphone eller surfplatta

Med reservation för tekniska ändringar – 04/2025 WILO Nordic AB

**Tydlig display och hög användarvänlighet**
Ett särskiljande kännetecken för Wilo-Stratos MAXO-pumpar är den stora och tydliga färgdisplayen. Denna ser likadan ut för alla storlekar. I kombination med "Gröna-knappen-tekniken" erbjuder dessa pumpar en självinstruerande inställning styrt av tillämpningsområde.

Menyhanteringen är enkel och användarvänlig. Detta tack vare en "Setup-Guide", en förhandstittsprincip som hjälper användaren att steg för steg navigera i systemet. Menysystemet har stöd för ca 30 språk.

**In- och utgångar samt busstyrning**
Som standard är Stratos MAXO försedd med ett flertal in- och utgångar som ger tillgång till olika funktioner, såsom anslutning till temperaturgivare, tryckgivare etc. eller externstyrning. I kopplingsutrymmet finns även utgång för externt larm och driftindikering. Ett nytt tillbehör för Stratos MAXO-pumpar är tillbehöret CIF-moduler. Dessa ger tillgång till de vanligaste buss-protokollen.
En nyhet för Stratos MAXO är Wilo Net som ger möjligheten att koppla ihop flera pumpar för multi-flow adaption, tvillingpumpstyrning samt extern gateway.

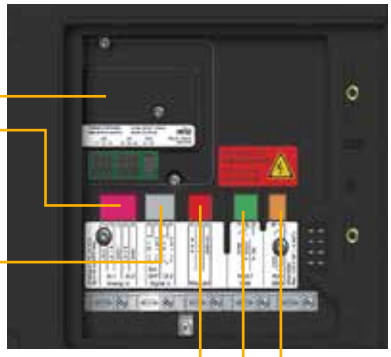

**Smidig elektrisk installation**
Mer användarvänlig än någonsin tidigare: Wilo-Stratos MAXO erbjuder maximal komfort vid installation och konfiguration, vilket sparar mycket tid under arbetsdagen. Kontrollpanelen, kopplingsboxarna och I/O-korten sitter praktiskt placerade för att inga problem ska kunna uppstå på grund av för små anslutningsutrymmen. Nätdelen och pumpelektroniken sitter bakom kopplingsutrymmet och försörjs – lika mycket för alla storlekar – med den optimerade Wilo-Connectorn. Anslutning med fjäderklämmor gör att inga extra verktyg behövs.

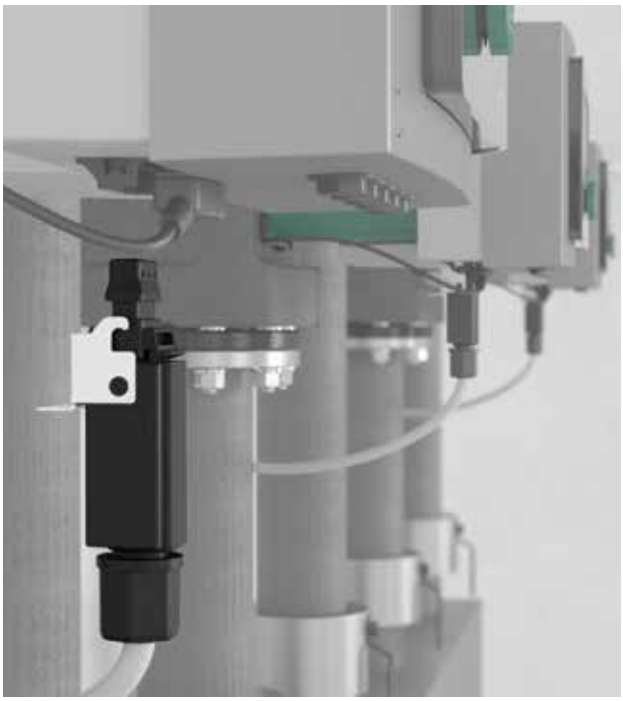

Installationsfördelar:
- Lättillgänglig kabelskärm-jordning
- Upp till fem kabelgenomföringar
- Separata ingångar för ström och Wilo Net
- Färgmarkerade plintar och tydlig separation av eluttag och kommunikationsportar (SELV) för en säker och enkel tilldelning av plintar
- Driftsättning med ett klick (fabriksinställningar: värme, Dynamic Adapt plus, datum och tid)
- Inställningsassistent: användaranpassad inställning av pumpfunktioner (automatiskt val av rätt reglerfunktioner)
- Optimerad Wilo-Connector

AR

Ladda ner "Wilo-Assistant". Ytterligare information finns tillgänglig varhelst du ser den här symbolen. Så här fungerar det -starta Wilo-appen, tryck på AR-logotypen på Start-menyn och skanna bilden med din smartphone.

### Dynamic Adapt Plus

Den här nya reglerfunktionen anpassar automatiskt uppfordringshöjden efter det hydrauliska behovet, utan att ett börvärde behöver ställas in. Efter första driftsättningen väljer Wilo-Stratos MAXO en startdriftpunkt i mitten av kapacitetsområdet. Vid ändringar i flödet ställer den in nya driftpunkter.

Syftet med denna reglermetod är att hitta den driftpunkt som motsvarar det aktuella flödesbehovet. Detta gör att systemet kan arbeta med lägsta möjliga tryckförlust. Kapacitetsanpassning till förändrade tryckförhållanden görs automatiskt.

Drift med Dynamic Adapt Plus kan ge upp till 20% energibesparing jämfört med reglersätt Δp-v.

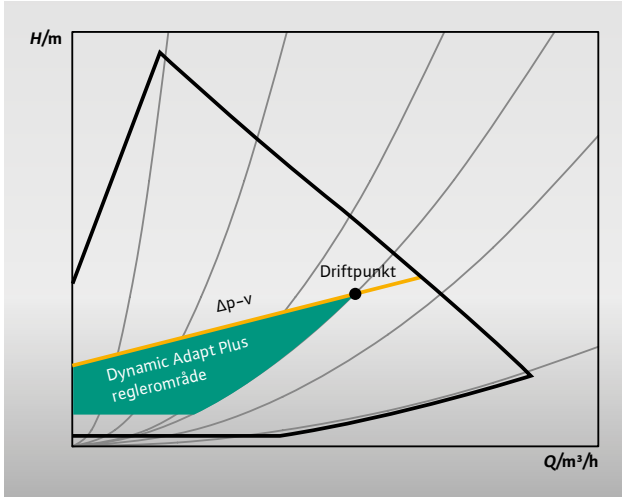


### Multi-Flow Adaption

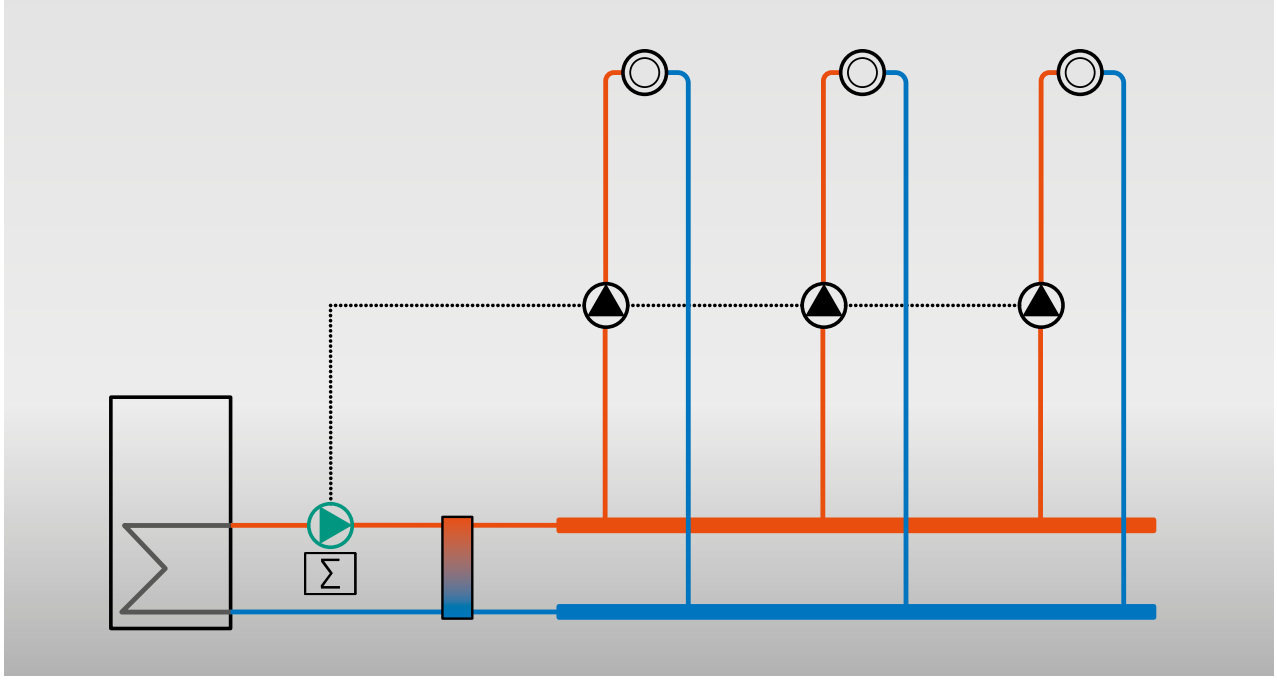


Denna nya, innovativa energisparfunktion ser till att primärpumpen anpassar sin pumpkapacitet efter de anslutna sekundärpumparna. Primärpumpen tar med korta intervaller kontinuerligt emot det önskade flödet från varje enskild sekundärpump. Summan av de nödvändiga flödena från alla sekundärpumpar resulterar i primärpumpens börflöde så att den levererar ett flöde som är exakt så stort som sekundärpumparna behöver.

Fördelen jämfört med Δp-reglering är att elektrisk pumpenergi sparas. Den resulterande lägre returtemperaturen ökar dessutom värmesystemets effektivitet, vilket sparar värmeenergi. I abbonentcentraler för när- och fjärrvärme leder den lägre returtemperaturen också till ökad driftsäkerhet, detta eftersom aktivering av returtemperaturbegränsaren och överflöde kan undvikas.

### No-Flow Stop

Denna energisparande funktion stänger automatiskt av pumpen vid detektering av noll-flöde. Wilo-Stratos MAXO märker om den levererar ett flöde som är för lågt för sitt varvtal. Detta innebär att ventilerna i rörsystemet har stängts. Tack vare den intelligenta funktionen stoppar pumpen motorn när ett inställt min-flöde underskrids. Med regelbundna intervaller kontrollerar den om minflödet överskrids igen – och fortsätter i så fall med sitt inställda reglersätt i regleringsdrift.
Därmed undviker Wilo-Stratos MAXO onödig gångtid och sparar elektrisk pumpenergi.

## Wilo-Stratos

Enkelpump

## Wilo-Stratos MAXO

### ERSÄTTNINGSPUMPAR ENKELPUMPAR WILO-STRATOS TILL WILO-STRATOS MAXO

| Art. nr. | RSK | Typ (1~230 V) | Art. nr. | RSK | Typ (1~230 V) |
|---|---|---|---|---|---|
| 2104225 | 576 13 83 | Stratos 25/1-4 PN6/10 | 2164567 | 5758735 | Stratos MAXO 25/0,5-4 PN10 |
| 2090447 | 576 13 10 | Stratos 25/1-6 PN6/10 | 2164568 | 5758736 | Stratos MAXO 25/0,5-6 PN10 |
| 2090448 | 576 13 05 | Stratos 25/1-8 PN6/10 | 2164569 | 5758737 | Stratos MAXO 25/0,5-8 PN10 |
| 2103615 | 576 13 85 | Stratos 25/1-10 PN6/10 | 2164570 | 5758738 | Stratos MAXO 25/0,5-10 PN10 |
| 2104941 | 576 1400 | Stratos 25/1-12 PN6/10 | 2164571 | 5758739 | Stratos MAXO 25/0,5-12 PN10 |
| 2104226 | 576 13 84 | Stratos 30/1-4 PN6/10 | 2164572 | 5758740 | Stratos MAXO 30/0,5-4 PN10 |
| 2090449 | 576 13 11 | Stratos 30/1-6 PN6/10 | 2164573 | 5758741 | Stratos MAXO 30/0,5-6 PN10 |
| 2090450 | 576 13 06 | Stratos 30/1-8 PN6/10 | 2164574 | 5758742 | Stratos MAXO 30/0,5-8 PN10 |
| 2103616 | 576 13 86 | Stratos 30/1-10 PN6/10 | 2164575 | 5758743 | Stratos MAXO 30/0,5-10 PN10 |
| 2090451 | 576 12 76 | Stratos 30/1-12 PN6/10 | 2164576 | 5758744 | Stratos MAXO 30/0,5-12 PN10 |
| | | | 2164577 | 5758745 | Stratos MAXO 30/0,5-14 PN10 |
| 2103617 | 576 13 87 | Stratos 32/1-10 PN6/10 | 2164579 | 5758747 | Stratos MAXO 32/0,5-10 PN6/10 |
| 2090452 | 576 12 77 | Stratos 32/1-12 PN6/10 | 2164580 | 5758748 | Stratos MAXO 32/0,5-12 PN6/10 |
| | | | 2164578 | 5758746 | Stratos MAXO 32/0,5-8 PN6/10 |
| 2090453 | 576 13 07 | Stratos 40/1-4 PN6/10 | 2164582 | 5758750 | Stratos MAXO 40/0,5-4 PN6/10 |
| 2090454 | 576 12 78 | Stratos 40/1-8 PN6/10 | 2164583 | 5758751 | Stratos MAXO 40/0,5-8 PN6/10 |
| 2103618 | 576 14 01 | Stratos 40/1-10 PN6/10 | 2222237 | 5746847 | Stratos MAXO 40/0,5-10 PN6/10 |
| 2090455 | 576 12 92 | Stratos 40/1-12 PN6/10 | 2164584 | 5758752 | Stratos MAXO 40/0,5-12 PN6/10 |
| 2150588 | 576 39 79 | Stratos 40/1-16 PN6/10 | 2164585 | 5758753 | Stratos MAXO 40/0,5-16 PN6/10 |
| 2146340 | 576 39 81 | Stratos 50/1-6 PN6/10 | 2164586 | 5758754 | Stratos MAXO 50/0,5-6 PN6/10 |
| 2090456 | 576 12 79 | Stratos 50/1-8 PN6/10 | 2164587 | 5758755 | Stratos MAXO 50/0,5-8 PN6/10 |
| 2090457 | 576 12 93 | Stratos 50/1-9 PN6/10 | 2164588 | 5758756 | Stratos MAXO 50/0,5-9 PN6/10 |
| 2103619 | 576 14 02 | Stratos 50/1-10 PN6/10 | 2222242 | 5746848 | Stratos MAXO 50/0,5-10 PN6/10 |
| 2090458 | 576 12 94 | Stratos 50/1-12 PN6/10 | 2164589 | 5758757 | Stratos MAXO 50/0,5-12 PN6/10 |
| | | | 2164590 | 5758758 | Stratos MAXO 50/0,5-14 PN6/10 |
| 2150590 | 576 39 80 | Stratos 50/1-16 PN6/10 | 2164591 | 5758759 | Stratos MAXO 50/0,5-16 PN6/10 |
| 2146341 | 576 39 85 | Stratos 65/1-6 PN6/10 | 2164592 | 5758760 | Stratos MAXO 65/0,5-6 PN6/10 |
| 2090459 | 576 12 98 | Stratos 65/1-9 PN6/10 | 2164593 | 5758761 | Stratos MAXO 65/0,5-9 PN6/10 |
| 2163267 | 575 85 50 | Stratos 65/1-12 PN6/10 | 2164594 | 5758762 | Stratos MAXO 65/0,5-12 PN6/10 |
| 2150591 | 576 39 83 | Stratos 65/1-16 PN6/10 | 2164595 | 5758763 | Stratos MAXO 65/0,5-16 PN6/10 |
| 2146342 | 576 39 89 | Stratos 80/1-6 PN6 | 2164596 | 5758764 | Stratos MAXO 80/0,5-6 PN6 |
| 2146343 | 576 39 88 | Stratos 80/1-6 PN10 | 2164597 | 5758765 | Stratos MAXO 80/0,5-6 PN10 |
| 2150592 | 576 39 87 | Stratos 80/1-12 PN6 | 2164598 | 5758766 | Stratos MAXO 80/0,5-12 PN6 |
| 2150593 | 576 39 86 | Stratos 80/1-12 PN10 | 2164599 | 5758767 | Stratos MAXO 80/0,5-12 PN10 |
| | | | 2164600 | 5758768 | Stratos MAXO 80/0,5-16 PN6 |
| | | | 2164601 | 5758769 | Stratos MAXO 80/0,5-16 PN10 |
| 2146344 | 576 39 77 | Stratos 100/1-6 PN6 | 2164602 | 5758770 | Stratos MAXO 100/0,5-6 PN6 |
| 2146345 | 576 39 76 | Stratos 100/1-6 PN10 | 2164603 | 5758771 | Stratos MAXO 100/0,5-6 PN10 |
| 2150594 | 576 39 75 | Stratos 100/1-12 PN6 | 2164604 | 5758772 | Stratos MAXO 100/0,5-12 PN6 |
| 2150595 | 576 39 74 | Stratos 100/1-12 PN10 | 2164605 | 5758773 | Stratos MAXO 100/0,5-12 PN10 |

Med reservation för tekniska ändringar – 04/2025 WILO Nordic AB

## Wilo-Stratos-D

Tvillingpump

## Wilo-Stratos MAXO-D

### ERSÄTTNINGSPUMPAR TVILLINGPUMPAR WILO-STRATOS-D TILL WILO-STRATOS MAXO-D

| Art. nr. | RSK | Typ (1~230 V) | Art. nr. | RSK | Typ (1~230 V) |
|---|---|---|---|---|---|
| | | | 2164645 | 5758813 | Stratos MAXO-D 30/0,5-6 PN10 |
| | | | 2164646 | 5758814 | Stratos MAXO-D 30/0,5-10 PN10 |
| 2160567 | 575 85 51 | Stratos-D 32/1-8 PN6/10 | 2164647 | 5758815 | Stratos MAXO-D 32/0,5-8 PN6/10 |
| 2090462 | 576 12 80 | Stratos-D 32/1-12 PN6/10 | 2164648 | 5758816 | Stratos MAXO-D 32/0,5-12 PN6/10 |
| 2090463 | 576 12 81 | Stratos-D 40/1-8 PN6/10 | 2164649 | 5758817 | Stratos MAXO-D 40/0,5-8 PN6/10 |
| 2090464 | 576 12 95 | Stratos-D 40/1-12 PN6/10 | 2164650 | 5758818 | Stratos MAXO-D 40/0,5-12 PN6/10 |
| 2150597 | 576 41 74 | Stratos-D 40/1-16 PN6/10 | 2164651 | 5758819 | Stratos MAXO-D 40/0,5-16 PN6/10 |
| | | | 2164652 | 5758820 | Stratos MAXO-D 50/0,5-6 PN6/10 |
| 2090465 | 576 12 82 | Stratos-D 50/1-8 PN6/10 | 2164653 | 5758821 | Stratos MAXO-D 50/0,5-8 PN6/10 |
| 2090466 | 576 12 96 | Stratos-D 50/1-9 PN6/10 | 2164654 | 5758822 | Stratos MAXO-D 50/0,5-9 PN6/10 |
| 2090467 | 576 12 97 | Stratos-D 50/1-12 PN6/10 | 2164655 | 5758823 | Stratos MAXO-D 50/0,5-12 PN6/10 |
| 2150598 | 576 41 75 | Stratos-D 50/1-16 PN6/10 | 2164656 | 5758824 | Stratos MAXO-D 50/0,5-16 PN6/10 |
| | | | 2164657 | 5758825 | Stratos MAXO-D 65/0,5-6 PN6/10 |
| 2160571 | 575 85 52 | Stratos-D 65/1-12 PN6/10 | 2164658 | 5758826 | Stratos MAXO-D 65/0,5-12 PN6/10 |
| 2150599 | 576 41 77 | Stratos-D 65/1-16 PN6/10 | 2164659 | 5758827 | Stratos MAXO-D 65/0,5-16 PN6/10 |
| 2163264 | 575 85 53 | Stratos-D 80/1-6 PN6 | 2164660 | 5758828 | Stratos MAXO-D 80/0,5-6 PN6 |
| 2163265 | 575 85 54 | Stratos-D 80/1-6 PN10 | 2164661 | 5758829 | Stratos MAXO-D 80/0,5-6 PN10 |
| 2150600 | 576 41 78 | Stratos-D 80/1-12 PN6 | 2164662 | 5758830 | Stratos MAXO-D 80/0,5-12 PN6 |
| 2150601 | 576 41 49 | Stratos-D 80/1-12 PN10 | 2164663 | 5758831 | Stratos MAXO-D 80/0,5-12 PN10 |
| | | | 2164664 | 5758832 | Stratos MAXO-D 80/0,5-16 PN6 |
| | | | 2164665 | 5758833 | Stratos MAXO-D 80/0,5-16 PN10 |

## Wilo-Stratos-Z

VVC-pump

## Wilo-Stratos MAXO-Z

### ERSÄTTNINGSPUMPAR VVC-PUMPAR WILO-STRATOS-Z TILL WILO-STRATOS MAXO-Z

| Art. nr. | | Typ (1~230 V) | Art. nr. | RSK | Typ (1~230 V) |
|---|---|---|---|---|---|
| | | | 2164666 | 5790501 | Stratos MAXO-Z 25/0,5-6 PN10 |
| 2090469 | 576 13 18 | Stratos-Z 25/1-8 | 2164667 | 5790502 | Stratos MAXO-Z 25/0,5-8 PN10 |
| | | | 2164668 | 5790503 | Stratos MAXO-Z 25/0,5-12 PN10 |
| | | | 2164669 | 5790504 | Stratos MAXO-Z 30/0,5-6 PN10 |
| 2090470 | 576 13 19 | Stratos-Z 30/1-8 | 2164670 | 5790505 | Stratos MAXO-Z 30/0,5-8 PN10 |
| 2090471 | 576 12 63 | Stratos-Z 30/1-12 | 2164671 | 5790506 | Stratos MAXO-Z 30/0,5-12 PN10 |
| | | | 2164672 | 5790507 | Stratos MAXO-Z 32/0,5-8 PN10 |
| | | | 2164673 | 5790508 | Stratos MAXO-Z 32/0,5-12 PN10 |
| 2090472 | 576 12 64 | Stratos-Z 40/1-8 PN6/10 | 2164674 | 5790509 | Stratos MAXO-Z 40/0,5-8 PN6/10 |
| 2090473 | 576 13 20 | Stratos-Z 40/1-12 PN6/10 | 2164675 | 5790510 | Stratos MAXO-Z 40/0,5-12 PN6/10 |
| 2090474 | 576 13 21 | Stratos-Z 50/1-9 PN6/10 | 2164676 | 5790511 | Stratos MAXO-Z 50/0,5-9 PN6/10 |
| 2152257 | 576 41 28 | Stratos-Z 65/1-12 PN6/10 | 2164677 | 5790512 | Stratos MAXO-Z 65/0,5-12 PN6/10 |

Med reservation för tekniska ändringar – 04/2025 WILO Nordic AB

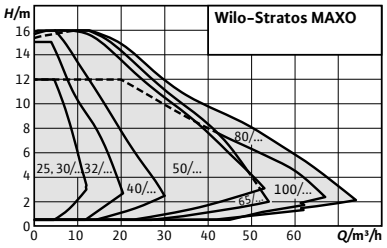


## Wilo-Stratos MAXO

### Konstruktion
Smart cirkulationspump med våt motor med unions- eller flänsanslutning, EC-motor med integrerad elektronisk effektanpassning.

### Användning
Alla värmevattensystem, klimatanläggningar, slutna kylkretsar och industriella cirkulationsanläggningar.

### Typnyckel

| | |
|---|---|
| Exempel: | **Wilo-Stratos MAXO 30/0,5-12** |
| **Stratos MAXO** | Högeffektiv pump (union eller fläns), elektroniskt reglerad |
| **30/** | Nominell anslutning |
| **0,5-12** | Uppfordringshöjd [m] |

### Speciella egenskaper/produktfördelar
- → Intuitiv manövrering genom användningsstyrd inställning med Setup Guide kombinerat med ny display och driftknapp med gröna-knappen-teknik.
- → Högsta energieffektivitet genom samspelet mellan optimerade och innovativa energisparande funktioner (t.ex. No-Flow Stop).
- → Optimal systemeffektivitet genom nya, intelligenta reglerfunktioner som t.ex. Dynamic Adapt plus Multi-Flow Adaptation, T-const. och ΔT-const.
- → De senaste kommunikationsgränssnitten (t.ex. Bluetooth) för anslutning till mobila slutenheter och direkt pumpuppkoppling via Wilo Net för multipumpstyrning.
- → Elektrisk installationskomfort genom översiktligt och generöst kopplingsutrymme och optimerad Wilo-Connector.

**Kapacitetsöversikt**

Wilo-Stratos MAXO

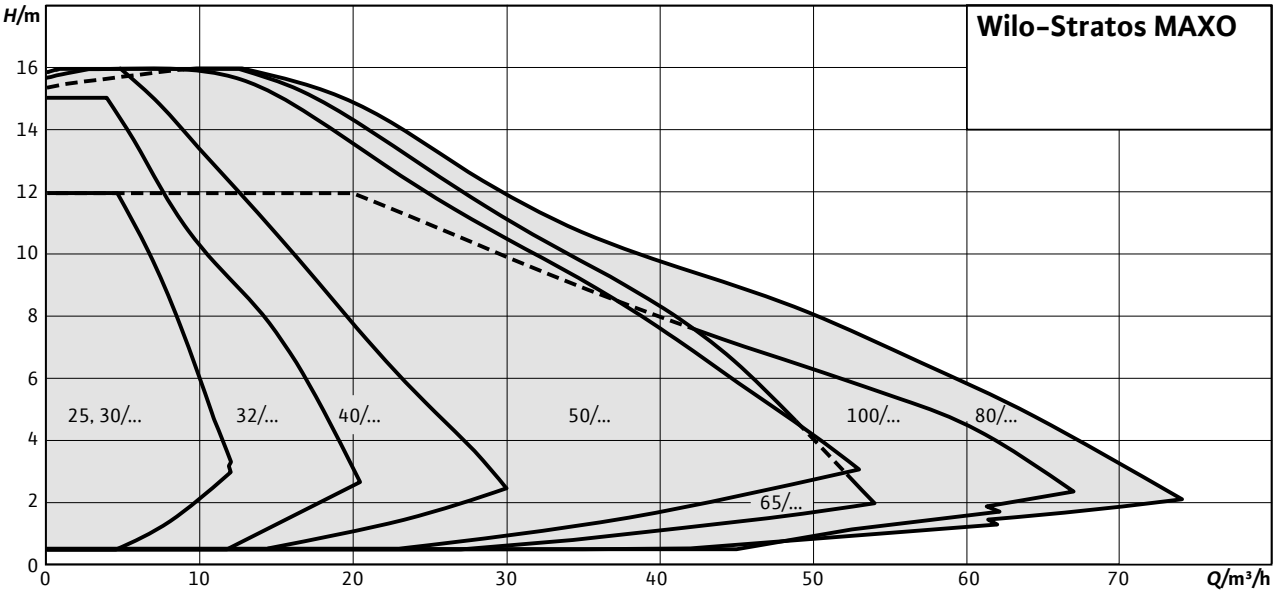


## Utrustning/funktion

### Användningsområden

Genom den precisa inställningen av reglersätt för anläggningens specifika användning (t.ex. värmeelement, golvvärme, takkylning) kan pumpen driva anläggningen med högsta effektivitet.

### Värme

- Värmeelement
- Golvvärme
- Takvärme
- Ventilationsbatteri
- Shuntgrupper
- Värmeväxlare

### Kylning

- Takkylning
- Golvkyla
- Luft-klimataggregat
- Shuntgrupper
- Värmeväxlare

### Kombinerad uppvärmning och kylning

- Automatisk omkoppling

Följande reglersätt finns tillgängliga, beroende på vald användning:

### Reglersätt

- Konstant varvtal (varvtalsstyrning)
- Δp-c för konstant differenstryck
- Δp-v för variabelt differenstryck
- Dynamic Adapt plus för kontinuerlig (dynamisk) anpassning av pumpkapaciteten efter det aktuella behovet
- T-const. för konstant temperaturreglering*
- ΔT för differenstemperaturreglering*
  *Med tillbehör temperatursensor
- Konstant Q för konstant flödesreglering
- Multi-Flow Adaptation: Fastställande av totalt flöde genom primärpumpen för behovsanpassad försörjning av sekundärpumparna i värmekretsfördelare
- Användardefinierad PID-reglering

### Tillvalsfunktioner

- Q-Limit max. för begränsning av max. flöde
- Q-Limit min. för begränsning av min. flöde
- No-Flow Stop (avstängning vid nollflöde)
- Automatisk sänkdrift

- Reglering av sämsta punkten (Δp-c-reglering med extern ärvärdes-sensor)
- Variabel lutning på Δp-v-kurva

**Manuella inställningar**
- Val av användningsområde med Setup Guide
- Inställning av tillhörande driftsparametrar
- Nominell driftpunkt: direkt inmatning av beräknad driftspunkt vid Δp-v
- Indikering av status och historik (flöde, temperatur*, elförbrukning, uppfordringshöjd, felmeddelanden, diagnosmeddelanden)
- Inställning och återställning av energimängdsmätningen (värme och kyla)*
  *Med tillbehör temperatursensor
- Pumpavluftningsfunktion
- Knapplås för att spärra inställningarna
- Funktion för återställning till fabriksinställningen eller till sparade parametrar
- Konfigurera analoga ingångar
- Konfigurera binäringångar
- Konfigurera reläutgångar
- Tvillingpumpsfunktion (när 2 enkelpumpar ska drivas som tvillingpump)

**Automatiska funktioner**
- Behovsanpassad kapacitetsanpassning för energieffektiv drift beroende på driftsätt
- Automatisk sänkdrift
- Automatisk avstängning vid identifiering av nollflöde (No-Flow Stop)
- Automatisk deblockeringsfunktion
- Mjukstart
- Automatiska rutiner för åtgärdande av fel (automatisk omstart)
- Automatisk omkoppling värme- och kyldrift
- Fullständigt motorskydd med inbyggd utlösningselektronik

**Externa styringångar och deras funktioner**
**2 analoga ingångar:**
- Signaltyper: 0 – 10 V, 2 – 10 V, 0 – 20 mA, 4 – 20 mA, PT 1000
- Användningsområden: Fjärrinställning av börvärde för alla driftsätt, sensoringångar för temperatur, differenstryck eller fri sensor i användardefinierad PID-drift

**2 digitala ingångar:**
- För potentialfria styrutgångar eller omkopplare
- Integrerade funktioner:
  - ext. OFF
  - ext. MIN
  - ext. MAX
  - MANUAL (BMS-AV)
  - Knapplås
  - Omkoppling värme-/kyldrift

Wilo Net för tvillingpumpsreglering av 2 enkelpumpar, kommunikation för flera pumpar med varandra och fjärrinställning av pumpar

**Meddelande- och indikeringsfunktioner**
- Displaystatus driftindikering:
  - Börvärde
  - Uppfordringshöjd
  - Flöde
  - Värme- och kylenergi
  - El-förbrukning
  - Temperaturer (med tillbehör temperatursensor)
- Statusindikering LED: Felfri drift (grön LED), pumpkommunikation (blå LED)
- Displaystatus indikering av fel (röd displayfärg):
  - Felkoder och felbeskrivning i fulltext
  - Skyddsåtgärder
- Displaystatus indikering av varning (gul displayfärg):
  - Varningskoder och beskrivning av varningen i fulltext
  - Skyddsåtgärder
- Displaystatus processindikering (blå displayfärg):
  - Pumpavluftning
  - Uppdateringsprocess
- Displaystatus BMS-kommunikation (blå displayfärg):
  - Sammanfattning av aktiva BMS-parametrar (överföringshastighet, adress, ...)
- Summalarm SSM (potentialfri växlande kontakt)
- Summadriftmeddelande SBM (potentialfri slutande kontakt)

**Dataöverföring**
- Bluetooth-gränssnitt för trådlös dataöverföring och fjärrstyrning av pumpen med smartphone eller surfplatta.
- Seriellt, digitalt gränssnitt Modbus RTU för anslutning till fastighetsautomation via buss-system RS485 (möjlig med Wilo-CIF-modul Modbus RTU).
- Seriellt, digitalt gränssnitt BACnet MS/TP för anslutning till fastighetsautomation via buss-system RS485 (möjlig med Wilo-CIF-modul BACnet MS/TP).
- Seriellt, digitalt gränssnitt CANopen för anslutning till fastighetsautomation via buss-system CANopen (möjlig med Wilo-CIF-modul CANopen).
- Seriellt, digitalt gränssnitt LON TP/FT-10 för anslutning till fastighetsautomation via buss-system LONWorks (möjlig med Wilo-CIF-modul LON TP/FT).

**Tvillingpumpreglering (tvillingpump eller 2 enkelpumpar)**
- Huvud-/reservdrift (automatisk störningsomkoppling/tidsstyrt pumpskifte)
- Parallelldrift (verkningsgradsoptimerad tillkoppling och avstängning av toppbelastning)

**Utrustning**
- Flänsutförande:
  - Standardutförande för pumpar DN 32 till DN 65: Kombifläns PN 6/10 (fläns PN 16 enligt EN 1092-2) för motfläns PN 6 och PN 16
  - Standardutförande för pumpar DN 80/DN 100: Fläns PN 6 (beräknat efter PN 16 enligt EN 1092-2) för motfläns PN 6

- Specialutförande för pumpar DN 32 till DN 100: Fläns PN 16 (enligt EN 1092-2) för motfläns PN 16
- Ett flertal integrerade kommunikationsgränssnitt och valbart buss-protokoll med CIF-modul
- 5 kabelgenomföringar för anslutning av kommunikationsgränssnitten
- Bluetooth-gränssnitt
- Högupplöst grafikdisplay med grön knapp och 2 funktionsknappar
- Användarvänligt kopplingsutrymme
- Uttag för integrerad temperaturgivare
- Värmeisolering som standard för värmeapplikationer
- Snabbkoppling med optimerad Wilo-Connector för spänningsförsörjningen

## Ingår i leverans

- Pump
- Optimerad Wilo-Connector
- 2 kabelförskruvningar M16 x 1,5
- Brickor för flänsskruvar (vid nominella anslutningar DN 32 – DN 65)
- Packningar vid gängad anslutning
- Värmeisolering
- Monterings- och skötselanvisning

## Tillval

- Specialutförande för drifttryck PN 16

## Tillbehör

- Pelare, konsol, vibrationsdämpare
- Kopplingar för gänganslutningar
- Motfläns (DN 32 till DN 100)
- Droppplåtar
- Isolering för kylapplikationer (Climaform)
- PT 1000-givare
- Differenstrycksgivare
- Wilo-CIF-moduler: Modbus RTU, BACnet MS/TP, CANopen, LON TP/FT-10, PLR

## Tekniska data

- Tillåtet temperaturområde -10 °C till +110 °C
- Nätanslutning 1~230 V, 50/60 Hz
- Kapslingsklass IPX4D
- Unions- eller flänsanslutning (beroende på typ) G 40 till DN 100
- Max. driftstryck, standardutförande: 6/10 bar eller 6 bar (specialutförande: 16 bar)
- Isolationsklass F
- Störningssändning EN 61800-3;2004+A1;2012 / bostäder (C1)
- Störstabilitet EN 61800-3;2004+A1;2012 / industrimiljö (C2)

## Noggrannhet – mätning av värme- och kylenergi

### Relaterat till ΔT

- Förutsättningar: 2 st PT 1000 AA med dykrör och korrekt montage av pumpen
- Gäller för pumpning av vatten
- Mediatemperatur upp till 70˚C

## Noggrannhet – flödesmätning

Värme- respektive kylenergi mäts med hjälp av flödesdetektering i pumpen och temperaturgivare PT 1000 AA med dykrör placerade på framledning och returledning. Noggrannheten för den i pumpen integrerade funktionen för flödesmätning uppgår till ca ±5%.

**Noggrannhet - värme- och kylenergi**

| Differenstemperatur ΔT | Differenstemperatur PT 1000 AA avvikelse | Differenstemperatur avvikelse | Energimätning avvikelse |
|---|---|---|---|
| 2 ˚C | ≤ 0,438 ˚C (≤ 0,219 ˚C per givare) | 22 % | 28 % |
| 4 ˚C | ≤ 0,438 ˚C (≤ 0,219 ˚C per givare) | 11 % | 16 % |
| 8 ˚C | ≤ 0,438 ˚C (≤ 0,219 ˚C per givare) | 5 % | 11 % |
| 10 ˚C | ≤ 0,438 ˚C (≤ 0,219 ˚C per givare) | 4 % | 10 % |
| 15 ˚C | ≤ 0,438 ˚C (≤ 0,219 ˚C per givare) | 3 % | 8 % |
| 20 ˚C | ≤ 0,438 ˚C (≤ 0,219 ˚C per givare) | 2 % | 7 % |
| 30 ˚C | ≤ 0,438 ˚C (≤ 0,219 ˚C per givare) | 1 % | 7 % |
| 40 ˚C | ≤ 0,438 ˚C (≤ 0,219 ˚C per givare) | 1 % | 6 % |

**Kopplingsschema - spänningsanslutning**

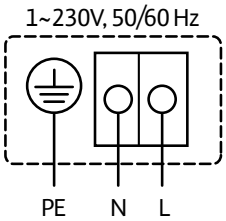


**Kopplingsschema in- och utgångar**

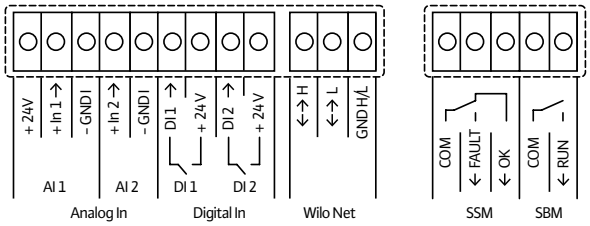

## Pumpkurva

Wilo-Stratos MAXO 25/0,5-4, 30/0,5-4

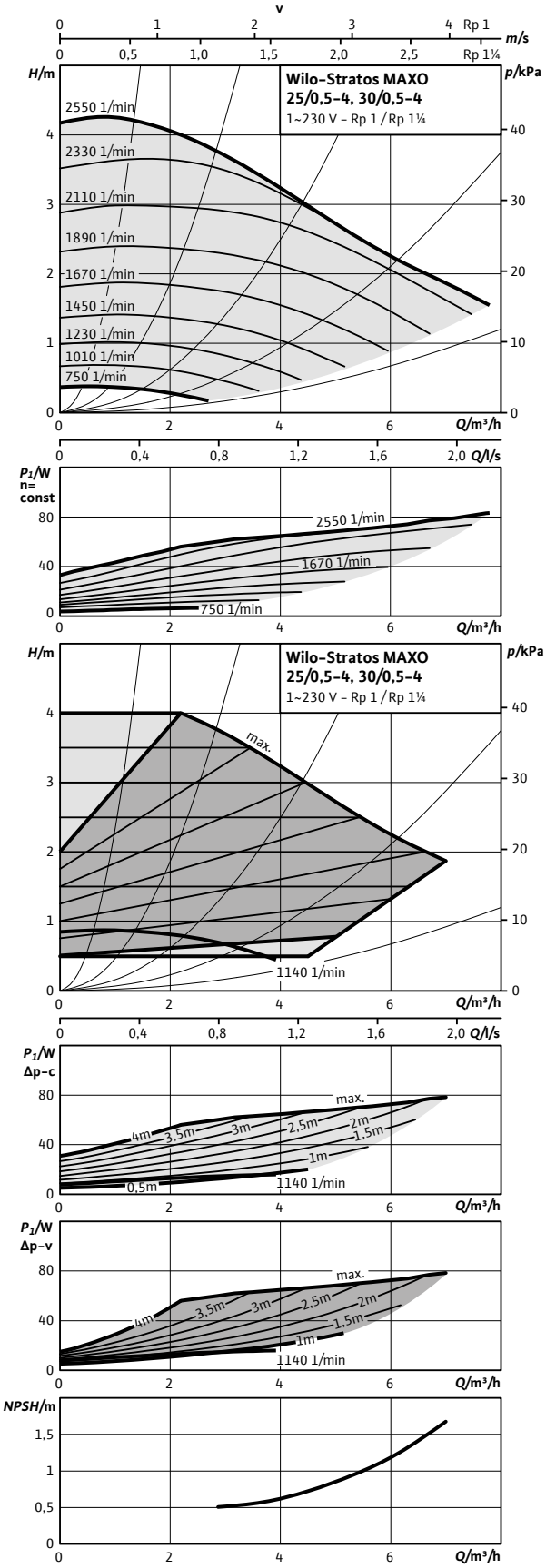


## Pumpkurva

Wilo-Stratos MAXO 25/0,5-6, 30/0,5-6

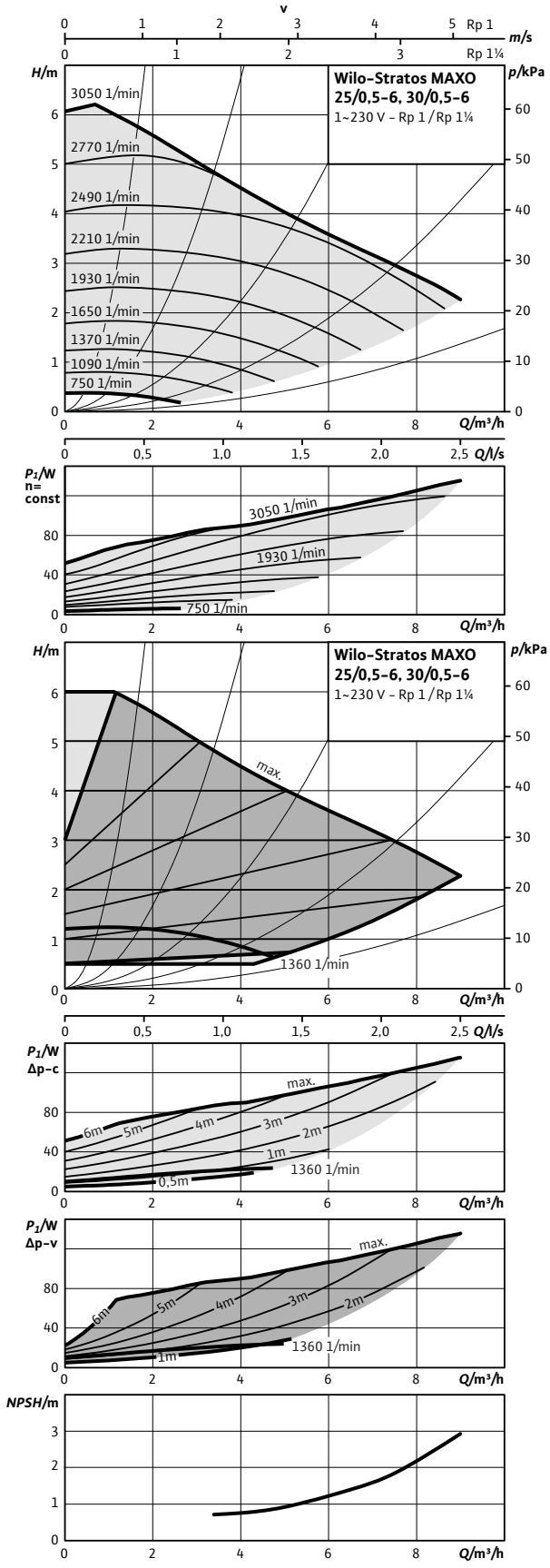

## Måttskiss 25/0,5-4 och 25/0,5-6

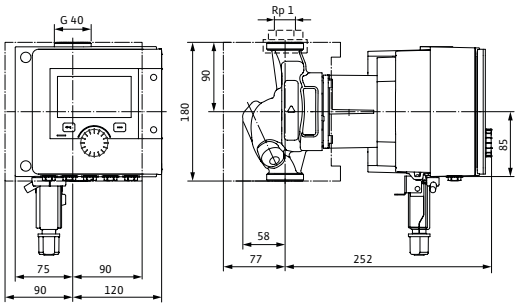


## Måttskiss 30/0,5-4 och 30/0,5-6

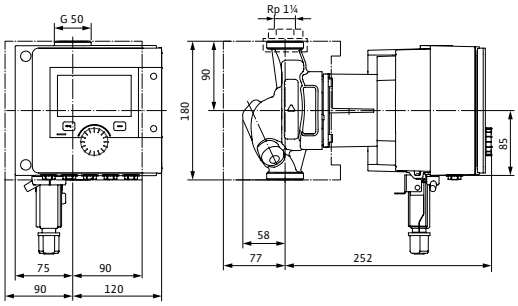


## Tillbehör

| Montage | Art.nr | RSK |
|---|---|---|
| Unionskoppling (G 40/25) | 2835292 | 5813348 |
| Avst.ventil union (G 40/25) | 2835295 | 5813351 |
| Avst.vent. klr (G 40 x 22 mm) | 2835297 | 5813353 |
| Avst.vent. klr (G 40 x 28 mm) | 2835298 | 5813354 |
| Unionskoppling (G 50/32) | 2835293 | 5813349 |
| Avst.ventil union (G 50/32) | 2835296 | 5813352 |
| ClimaForm STM 25/0,5-4/6-12 | 2201729 | 5784470 |
| ClimaForm STM 30/0,5-4/6-14 | 2201730 | 5784471 |
| Droplåt, frihängande | 2835378 | 5813264 |
| **Automation** | | |
| CIF-Modul BACnet | 2190367 | 5784481 |
| CIF-Modul CAN | 2190369 | 5784482 |
| CIF-Modul LON | 2190370 | 5784483 |
| CIF-Modul Modbus | 2190368 | 5784484 |
| CIF-Ethernet | 2211408 | 5784560 |
| Temperatursensor | 2194058 | 5830100 |
| Smart Gateway | 2197100 | 5784498 |
| Dykgivare PT 1000 AA | 2193422 | 5830076 |
| Anliggningsgivare PT 1000 B | 2193421 | 5830077 |
| Dykrör G 1/2" 45 mm | 2193423 | 5830079 |
| Differenstrycksensor 10 mvp | 2136454 | 5830081 |

## Tekniska data

| Stratos MAXO | 25/0,5-4 | 25/0,5-6 | 30/0,5-4 | 30/0,5-6 |
|---|---|---|---|---|
| Art.nr. | 2164567 | 2164568 | 2164572 | 2164573 |
| RSK | 5758735 | 5758736 | 5758740 | 5758741 |
| Energieffektivitetsindex (EEI) | 0,18 | 0,18 | 0,18 | 0,18 |
| Röranslutning | G 40 | G 40 | G 50 | G 50 |
| Maximalt driftstryck | 10 bar | 10 bar | 10 bar | 10 bar |
| Nätanslutning | 1~230 V, 50/60 Hz | 1~230 V, 50/60 Hz | 1~230 V, 50/60 Hz | 1~230 V, 50/60 Hz |
| Märkeffekt $P_2$ | 69 W | 114 W | 69 W | 114 W |
| Tillförd effekt $P_1$ max. | 80 W | 135 W | 80 W | 135 W |
| Tillförd effekt $P_1$ min. | 7 W | 7 W | 7 W | 7 W |
| Ström max. | 0,58 A | 0,95 A | 0,58 A | 0,95 A |
| Ström min. | 0,11 A | 0,11 A | 0,11 A | 0,11 A |
| Varvtal max. | 2550 varv/min | 3050 varv/min | 2550 varv/min | 3050 varv/min |
| Varvtal min. | 750 varv/min | 750 varv/min | 750 varv/min | 750 varv/min |
| Min. övertryck på sugsidan för att undvika kavitation vid mediatemperatur 50°C | 3,0 m | 3,0 m | 3,0 m | 3,0 m |
| Min. övertryck på sugsidan för att undvika kavitation vid mediatemperatur 95°C | 10,0 m | 10,0 m | 10,0 m | 10,0 m |
| Min. övertryck på sugsidan för att undvika kavitation vid mediatemperatur 110°C | 16,0 m | 16,0 m | 16,0 m | 16,0 m |
| Bruttovikt ca | 8,3 kg | 8,3 kg | 8,3 kg | 8,3 kg |
| **Material** | | | | |
| Pumphus | 5.1300, EN-GJL-200 | 5.1300, EN-GJL-200 | 5.1300, EN-GJL-200 | 5.1300, EN-GJL-200 |
| Pumphjul | PPS-GF40 | PPS-GF40 | PPS-GF40 | PPS-GF40 |
| Axel | 1.4122, X39CrMo17-1 | 1.4122, X39CrMo17-1 | 1.4122, X39CrMo17-1 | 1.4122, X39CrMo17-1 |
| Material lager | Kol | Kol | Kol | Kol |

## Pumpkurva

Wilo-Stratos MAXO 25/0,5-8, 30/0,5-8

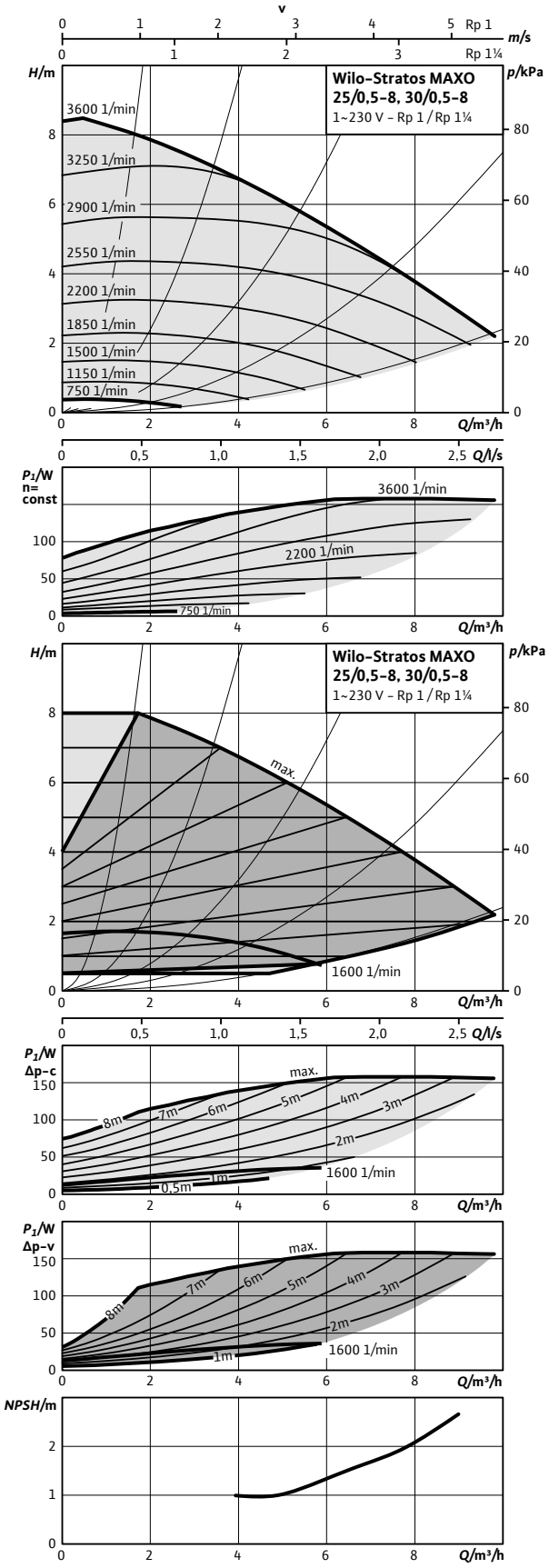

## Måttskiss 25/0,5-8

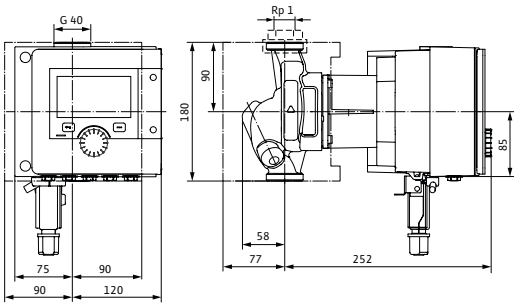


## Måttskiss 30/0,5-8

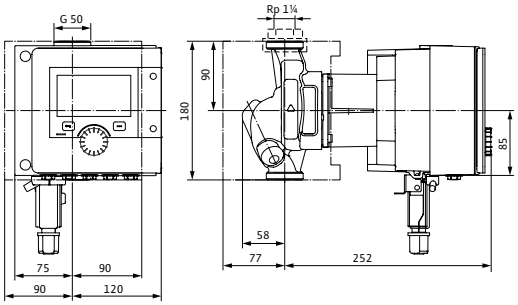


## Tillbehör

| Montage | Art.nr | RSK |
|---|---|---|
| Unionskoppling (G 40/25) | 2835292 | 5813348 |
| Avst.ventil union (G 40/25) | 2835295 | 5813351 |
| Avst.vent. klr (G 40 x 22 mm) | 2835297 | 5813353 |
| Avst.vent. klr (G 40 x 28 mm) | 2835298 | 5813354 |
| Unionskoppling (G 50/32) | 2835293 | 5813349 |
| Avst.ventil union (G 50/32) | 2835296 | 5813352 |
| ClimaForm STM 25/0,5-4/6-12 | 2201729 | 5784470 |
| ClimaForm STM 30/0,5-4/6-14 | 2201730 | 5784471 |
| Dropplåt, frihängande | 2835378 | 5813264 |
| **Automation** | | |
| CIF-Modul BACnet | 2190367 | 5784481 |
| CIF-Modul CAN | 2190369 | 5784482 |
| CIF-Modul LON | 2190370 | 5784483 |
| CIF-Modul Modbus | 2190368 | 5784484 |
| CIF-Ethernet | 2211408 | 5784560 |
| Temperatursensor | 2194058 | 5830100 |
| Smart Gateway | 2197100 | 5784498 |
| Dykgivare PT 1000 AA | 2193422 | 5830076 |
| Anliggningsgivare PT 1000 B | 2193421 | 5830077 |
| Dykrör G 1/2" 45 mm | 2193423 | 5830079 |
| Differenstrycksensor 10 mvp | 2136454 | 5830081 |

## Tekniska data

| Stratos MAXO | 25/0,5-8 | 30/0,5-8 |
|---|---|---|
| Art.nr. | 2164569 | 2164574 |
| RSK | 5758737 | 5758742 |
| Energieffektivitetsindex (EEI) | 0,19 | 0,19 |
| Röranslutning | G 40 | G 50 |
| Maximalt driftstryck | 10 bar | 10 bar |
| Nätanslutning | 1~230 V, 50/60 Hz | 1~230 V, 50/60 Hz |
| Märkeffekt $P_2$ | 133 W | 133 W |
| Tillförd effekt $P_1$ max. | 160 W | 160 W |
| Tillförd effekt $P_1$ min. | 7 W | 7 W |
| Ström max. | 1,05 A | 1,05 A |
| Ström min. | 0,11 A | 0,11 A |
| Varvtal max. | 3600 varv/min | 3600 varv/min |
| Varvtal min. | 750 varv/min | 750 varv/min |
| Min. övertryck på sugsidan för att undvika kavitation vid mediatemperatur 50°C | 3,0 m | 3,0 m |
| Min. övertryck på sugsidan för att undvika kavitation vid mediatemperatur 95°C | 10,0 m | 10,0 m |
| Min. övertryck på sugsidan för att undvika kavitation vid mediatemperatur 110°C | 16,0 m | 16,0 m |
| Bruttovikt ca | 8,3 kg | 8,3 kg |
| **Material** | | |
| Pumphus | 5.1300, EN-GJL-200 | 5.1300, EN-GJL-200 |
| Pumphjul | PPS-GF40 | PPS-GF40 |
| Axel | 1.4122, X39CrMo17-1 | 1.4122 DLC-behandlad |
| Material lager | Kol | Kol, antimonimpregnerad |

## Pumpkurva

Wilo-Stratos MAXO 25/0,5-10, 30/0,5-10

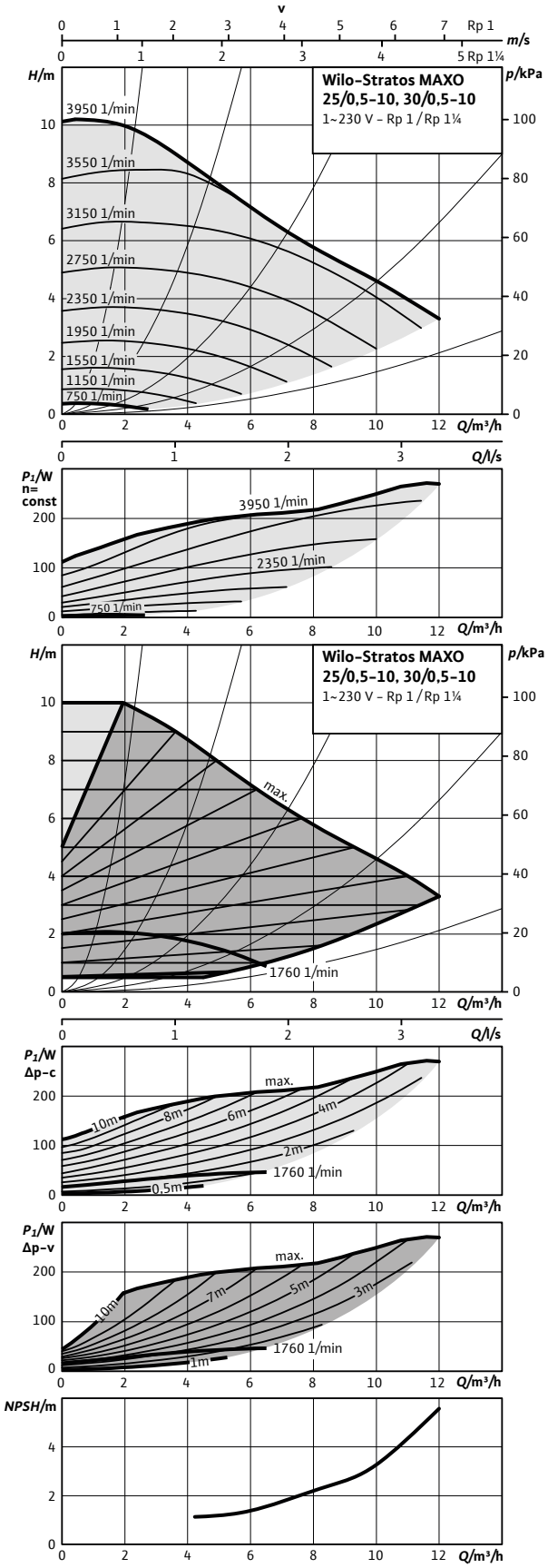

## Måttskiss 25/0,5-10

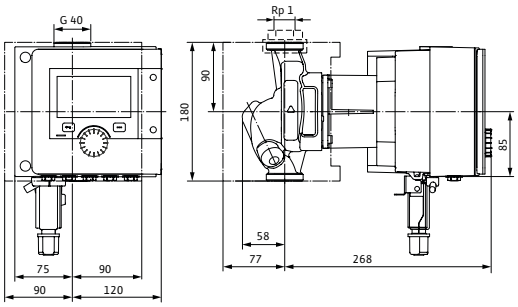


## Måttskiss 30/0,5-10

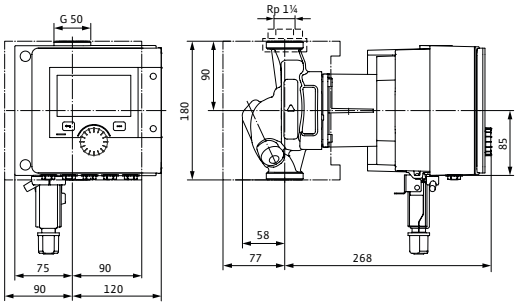


## Tillbehör

| Montage | Art.nr | RSK |
|---|---|---|
| Unionskoppling (G 40/25) | 2835292 | 5813348 |
| Avst.ventil union (G 40/25) | 2835295 | 5813351 |
| Avst.vent. klr (G 40 x 22 mm) | 2835297 | 5813353 |
| Avst.vent. klr (G 40 x 28 mm) | 2835298 | 5813354 |
| Unionskoppling (G 50/32) | 2835293 | 5813349 |
| Avst.ventil union (G 50/32) | 2835296 | 5813352 |
| ClimaForm STM 25/0,5-4/6-12 | 2201729 | 5784470 |
| ClimaForm STM 30/0,5-4/6-14 | 2201730 | 5784471 |
| Dropplåt, frihängande | 2835378 | 5813264 |
| **Automation** | | |
| CIF-Modul BACnet | 2190367 | 5784481 |
| CIF-Modul CAN | 2190369 | 5784482 |
| CIF-Modul LON | 2190370 | 5784483 |
| CIF-Modul Modbus | 2190368 | 5784484 |
| CIF-Ethernet | 2211408 | 5784560 |
| Temperatursensor | 2194058 | 5830100 |
| Smart Gateway | 2197100 | 5784498 |
| Dykgivare PT 1000 AA | 2193422 | 5830076 |
| Anliggningsgivare PT 1000 B | 2193421 | 5830077 |
| Dykrör G 1/2" 45 mm | 2193423 | 5830079 |
| Differenstrycksensor 10 mvp | 2136454 | 5830081 |

## Tekniska data

| Stratos MAXO | 25/0,5-10 | 30/0,5-10 |
|---|---|---|
| Art.nr. | 2164570 | 2164575 |
| RSK | 5758738 | 5758743 |
| Energieffektivitetsindex (EEI) | 0,19 | 0,19 |
| Röranslutning | G 40 | G 50 |
| Maximalt driftstryck | 10 bar | 10 bar |
| Nätanslutning | 1~230 V, 50/60 Hz | 1~230 V, 50/60 Hz |
| Märkeffekt $P_2$ | 234 W | 234 W |
| Tillförd effekt $P_1$ max. | 275 W | 275 W |
| Tillförd effekt $P_1$ min. | 7 W | 7 W |
| Ström max. | 1,20 A | 1,20 A |
| Ström min. | 0,11 A | 0,11 A |
| Varvtal max. | 3950 varv/min | 3950 varv/min |
| Varvtal min. | 750 varv/min | 750 varv/min |
| Min. övertryck på sugsidan för att undvika kavitation vid mediatemperatur 50°C | 3,0 m | 3,0 m |
| Min. övertryck på sugsidan för att undvika kavitation vid mediatemperatur 95°C | 10,0 m | 10,0 m |
| Min. övertryck på sugsidan för att undvika kavitation vid mediatemperatur 110°C | 16,0 m | 16,0 m |
| Bruttovikt ca | 8,6 kg | 8,6 kg |
| **Material** | | |
| Pumphus | 5.1300, EN-GJL-200 | 5.1300, EN-GJL-200 |
| Pumphjul | PPS-GF40 | PPS-GF40 |
| Axel | 1.4122, X39CrMo17-1 | 1.4122 DLC-behandlad |
| Material lager | Kol | Kol, antimonimpregnerad |

## Pumpkurva

Wilo-Stratos MAXO 25/0,5-12, 30/0,5-12

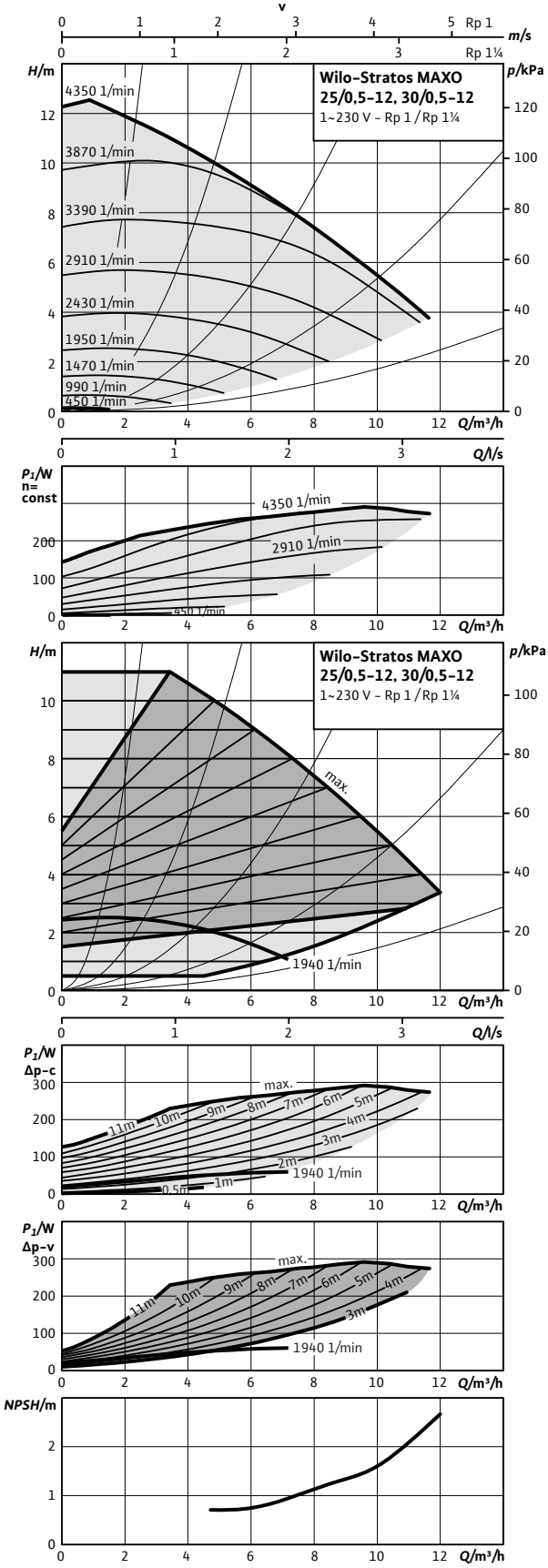


## Pumpkurva

Wilo-Stratos MAXO 30/0,5-14

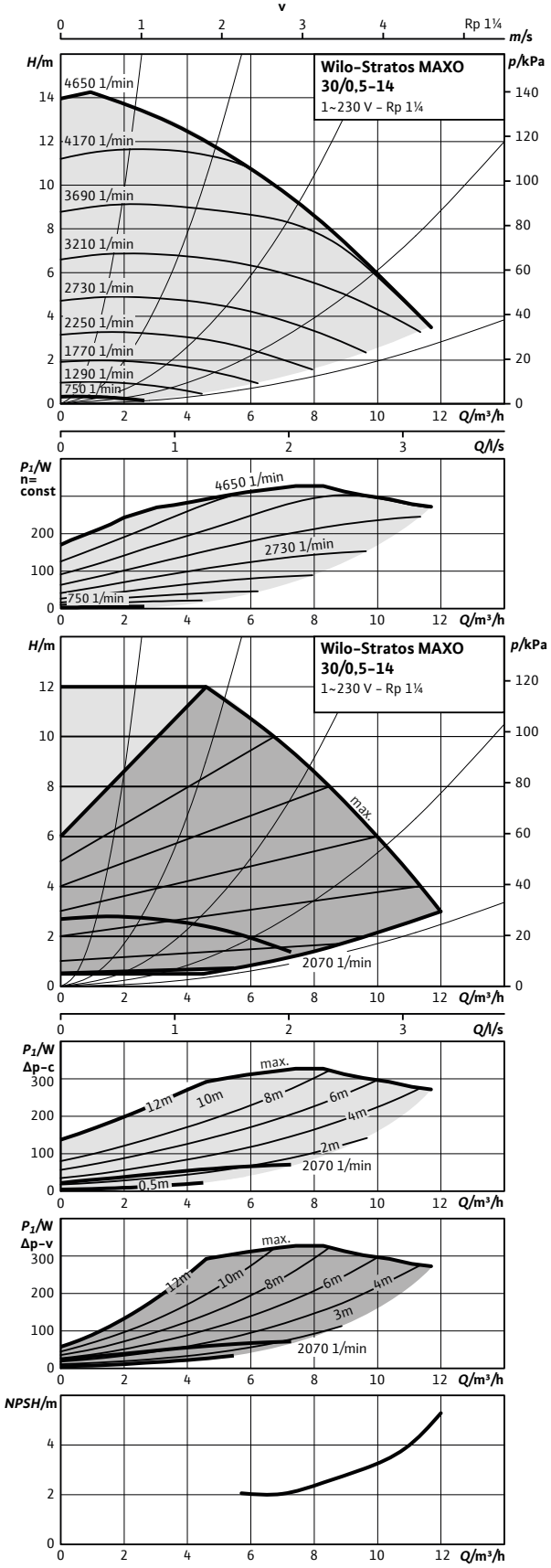

## Måttskiss 25/0,5-12

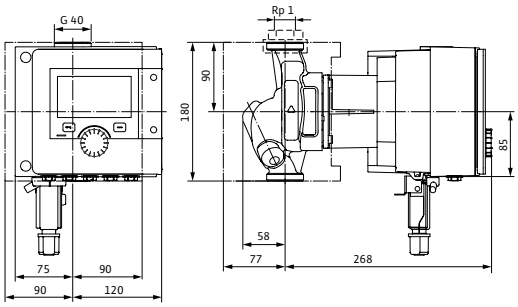


## Måttskiss 30/0,5-12 och 30/0,5-14

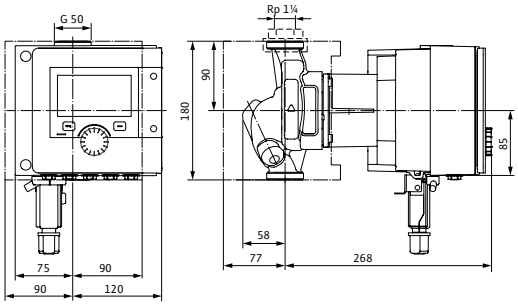


## Tillbehör

| Montage | Art.nr | RSK |
|---|---|---|
| Unionskoppling (G 40/25) | 2835292 | 5813348 |
| Avst.ventil union (G 40/25) | 2835295 | 5813351 |
| Avst.vent. klr (G 40 x 22 mm) | 2835297 | 5813353 |
| Avst.vent. klr (G 40 x 28 mm) | 2835298 | 5813354 |
| Unionskoppling (G 50/32) | 2835293 | 5813349 |
| Avst.ventil union (G 50/32) | 2835296 | 5813352 |
| ClimaForm STM 25/0,5-4/6-12 | 2201729 | 5784470 |
| ClimaForm STM 30/0,5-4/6-14 | 2201730 | 5784471 |
| Droplåt, frihängande | 2835378 | 5813264 |
| **Automation** | | |
| CIF-Modul BACnet | 2190367 | 5784481 |
| CIF-Modul CAN | 2190369 | 5784482 |
| CIF-Modul LON | 2190370 | 5784483 |
| CIF-Modul Modbus | 2190368 | 5784484 |
| CIF-Ethernet | 2211408 | 5784560 |
| Temperatursensor | 2194058 | 5830100 |
| Smart Gateway | 2197100 | 5784498 |
| Dykgivare PT 1000 AA | 2193422 | 5830076 |
| Anliggningsgivare PT 1000 B | 2193421 | 5830077 |
| Dykrör G 1/2" 45 mm | 2193423 | 5830079 |
| Differenstrycksensor 10 mvp | 2136454 | 5830081 |

## Tekniska data

| Stratos MAXO | 25/0,5-12 | 30/0,5-12 | 30/0,5-14 |
|---|---|---|---|
| Art.nr. | 2164571 | 2164576 | 2164577 |
| RSK | 5758739 | 5758744 | 5758745 |
| Energieffektivitetsindex (EEI) | 0,19 | 0,19 | 0,19 |
| Röranslutning | G 40 | G 50 | G 50 |
| Maximalt driftstryck | 10 bar | 10 bar | 10 bar |
| Nätanslutning | 1~230 V, 50/60 Hz | 1~230 V, 50/60 Hz | 1~230 V, 50/60 Hz |
| Märkeffekt $P_2$ | 262 W | 262 W | 304 W |
| Tillförd effekt $P_1$ max. | 295 W | 295 W | 340 W |
| Tillförd effekt $P_1$ min. | 7 W | 7 W | 7 W |
| Ström max. | 1,28 A | 1,28 A | 1,50 A |
| Ström min. | 0,11 A | 0,11 A | 0,11 A |
| Varvtal max. | 4350 varv/min | 4350 varv/min | 4650 varv/min |
| Varvtal min. | 750 varv/min | 750 varv/min | 750 varv/min |
| Min. övertryck på sugsidan för att undvika kavitation vid mediatemperatur 50°C | 3,0 m | 3,0 m | 3,0 m |
| Min. övertryck på sugsidan för att undvika kavitation vid mediatemperatur 95°C | 10,0 m | 10,0 m | 10,0 m |
| Min. övertryck på sugsidan för att undvika kavitation vid mediatemperatur 110°C | 16,0 m | 16,0 m | 16,0 m |
| Bruttovikt ca | 8,6 kg | 8,6 kg | 8,6 kg |
| **Material** | | | |
| Pumphus | 5.1300, EN-GJL-200 | 5.1300, EN-GJL-200 | 5.1300, EN-GJL-200 |
| Pumphjul | PPS-GF40 | PPS-GF40 | PPS-GF40 |
| Axel | 1.4122 DLC-behandlad | 1.4122 DLC-behandlad | 1.4122 DLC-behandlad |
| Material lager | Kol, antimonimpregnerad | Kol, antimonimpregnerad | Kol, antimonimpregnerad |

## Pumpkurva

Wilo-Stratos MAXO 32/0,5-8

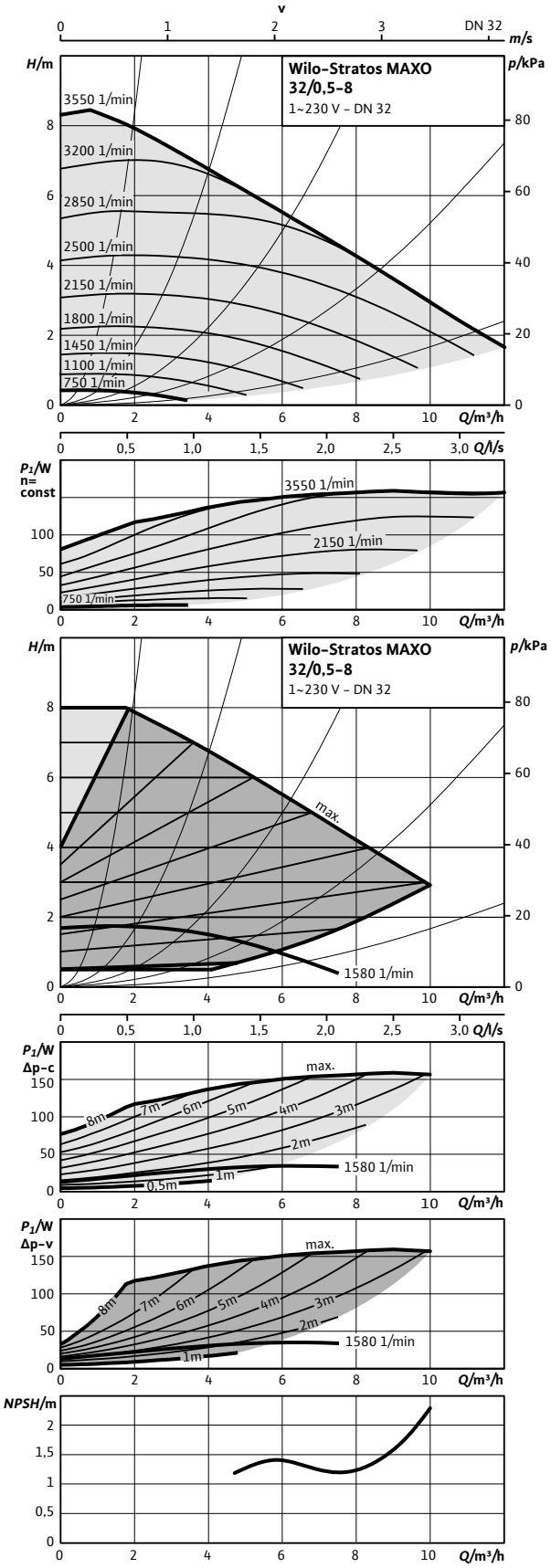


## Pumpkurva

Wilo-Stratos MAXO 32/0,5-10

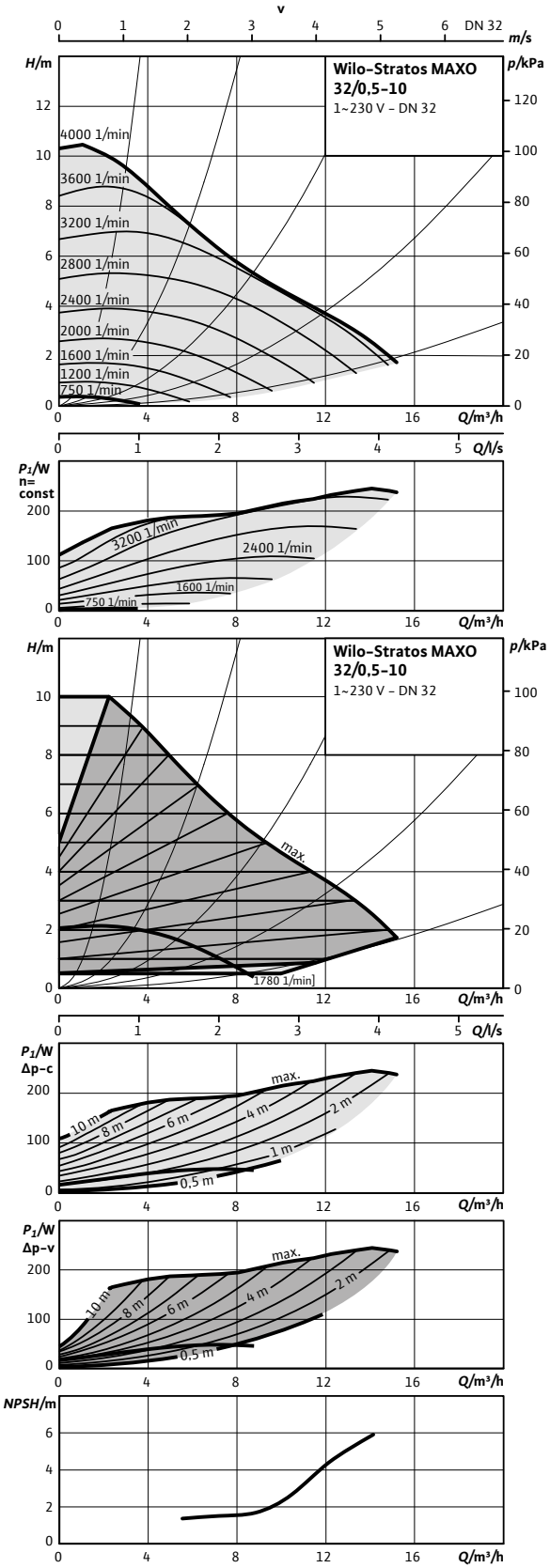

## Måttskiss 32/0,5-8

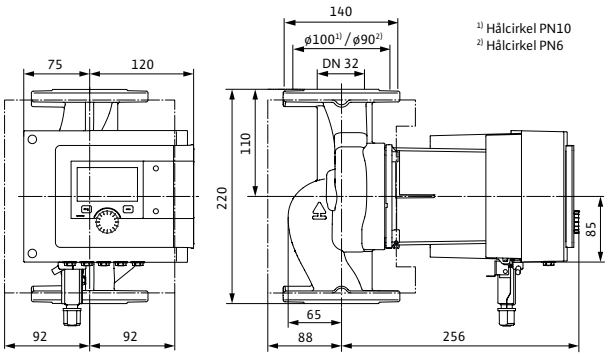


## Måttskiss 32/0,5-10

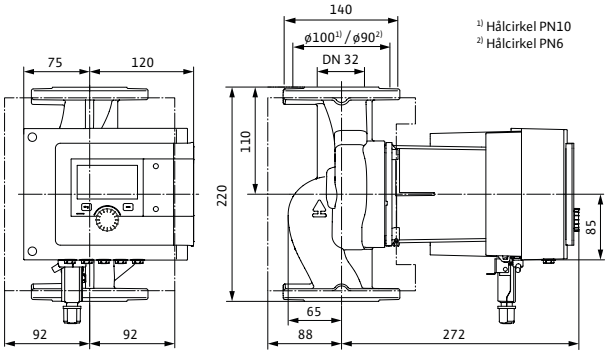


## Tillbehör

| Montage | Art.nr | RSK |
|---|---|---|
| Motfläns DN 32, svets | 2105577 | 5784437 |
| Konsol, ansl 32 - bl 220 | 2835397 | 5813280 |
| Pelare, typ 1 | 2835497 | 5811229 |
| Vib.dämpare | 2835505 | 5813282 |
| ClimaForm STM 32/0,5-8/10/12 | 2201731 | 5784472 |
| Dropplåt, typ 1.1 | 2835379 | 5762534 |
| **Automation** | | |
| CIF-Modul BACnet | 2190367 | 5784481 |
| CIF-Modul CAN | 2190369 | 5784482 |
| CIF-Modul LON | 2190370 | 5784483 |
| CIF-Modul Modbus | 2190368 | 5784484 |
| CIF-Ethernet | 2211408 | 5784560 |
| Temperatursensor | 2194058 | 5830100 |
| Smart Gateway | 2197100 | 5784498 |
| Dykgivare PT 1000 AA | 2193422 | 5830076 |
| Anliggningsgivare PT 1000 B | 2193421 | 5830077 |
| Dykrör G 1/2" 45 mm | 2193423 | 5830079 |
| Dykrör G 1/2" 100 mm | 2193424 | 5830078 |
| Differenstrycksensor 10 mvp | 2136454 | 5830081 |

## Tekniska data

| Stratos MAXO | 32/0,5-8 | 32/0,5-10 |
|---|---|---|
| Art.nr. | 2164578 | 2164579 |
| RSK | 5758746 | 5758747 |
| Energieffektivitetsindex (EEI) | 0,18 | 0,18 |
| Röranslutning | DN 32 PN6/10 | DN 32 PN6/10 |
| Maximalt driftstryck | 10 bar | 10 bar |
| Nätanslutning | 1~230 V, 50/60 Hz | 1~230 V, 50/60 Hz |
| Märkeffekt $P_2$ | 133 W | 206 W |
| Tillförd effekt $P_1$ max. | 160 W | 250 W |
| Tillförd effekt $P_1$ min. | 7 W | 7 W |
| Ström max. | 1,10 A | 1,09 A |
| Ström min. | 0,11 A | 0,11 A |
| Varvtal max. | 3550 varv/min | 4000 varv/min |
| Varvtal min. | 750 varv/min | 750 varv/min |
| Min. övertryck på sugsidan för att undvika kavitation vid mediatemperatur 50°C | 3,0 m | 3,0 m |
| Min. övertryck på sugsidan för att undvika kavitation vid mediatemperatur 95°C | 10,0 m | 10,0 m |
| Min. övertryck på sugsidan för att undvika kavitation vid mediatemperatur 110°C | 16,0 m | 16,0 m |
| Bruttovikt ca | 14,2 kg | 14,5 kg |
| **Material** | | |
| Pumphus | 5.1301, EN-GJL-250 | 5.1301, EN-GJL-250 |
| Pumphjul | PPS-GF40 | PPS-GF40 |
| Axel | 1.4122, X39CrMo17-1 | 1.4122 DLC-behandlad |
| Material lager | Kol | Carbon, metal impregnated |

## Pumpkurva

Wilo-Stratos MAXO 32/0,5-12

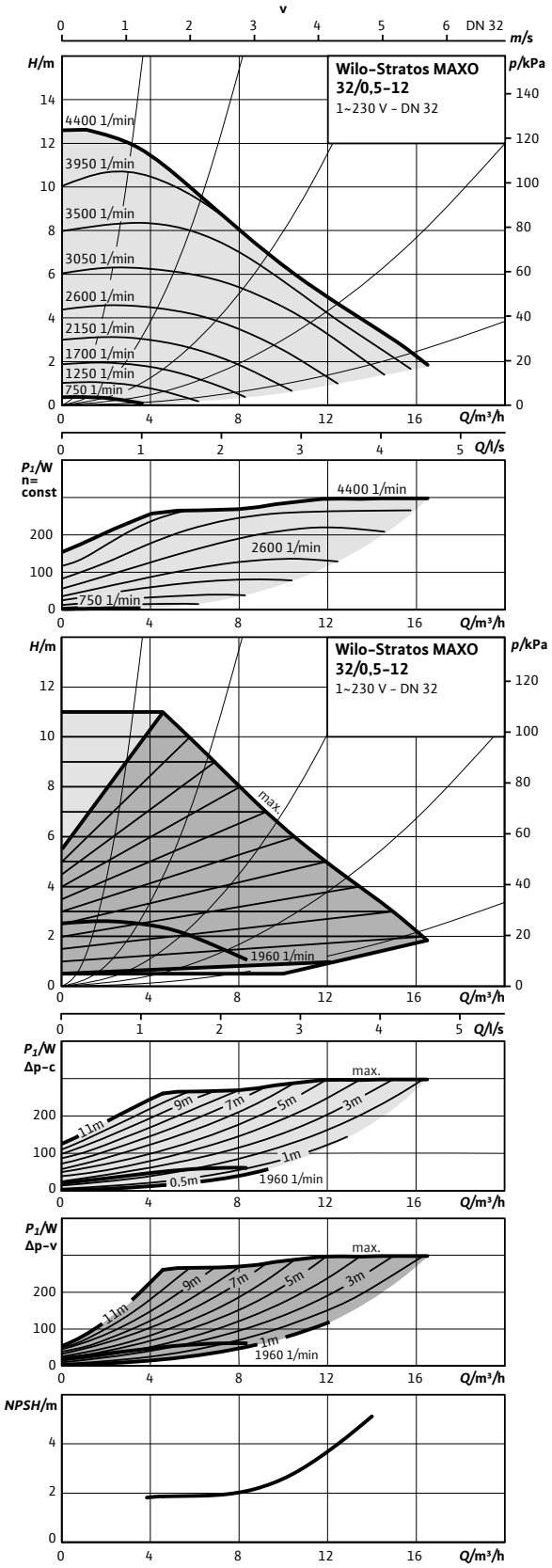


## Pumpkurva

Wilo-Stratos MAXO 32/0,5-16

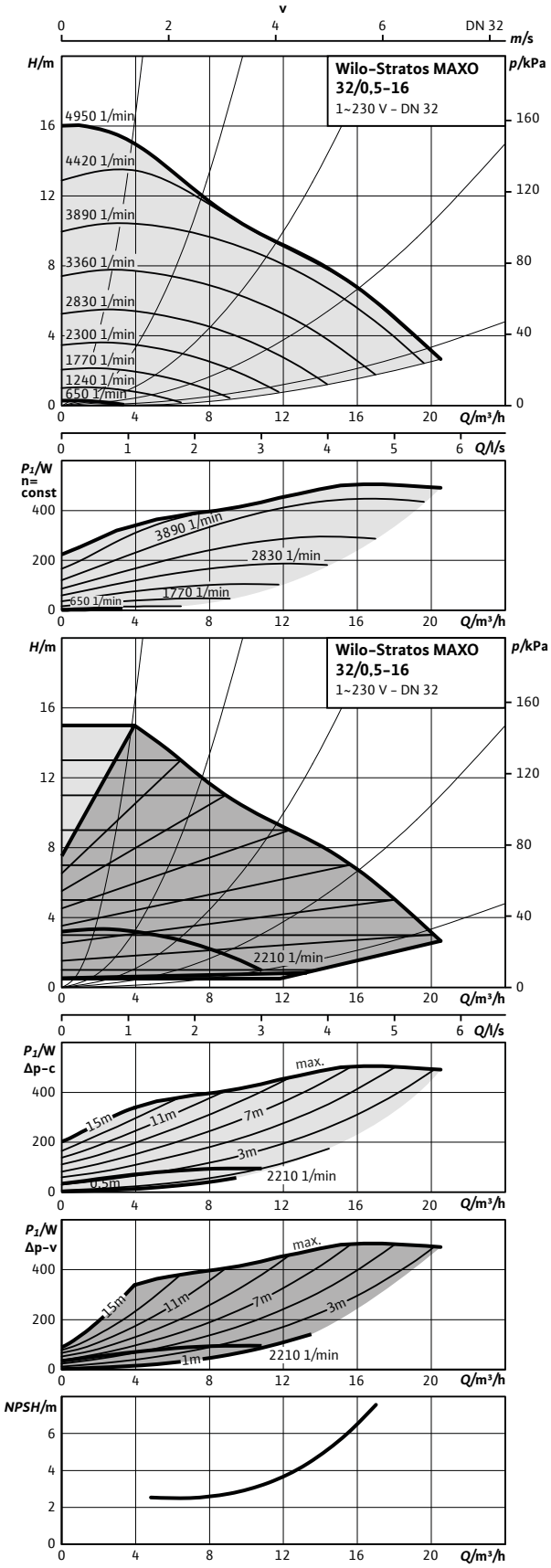

## Måttskiss 32/0,5-12

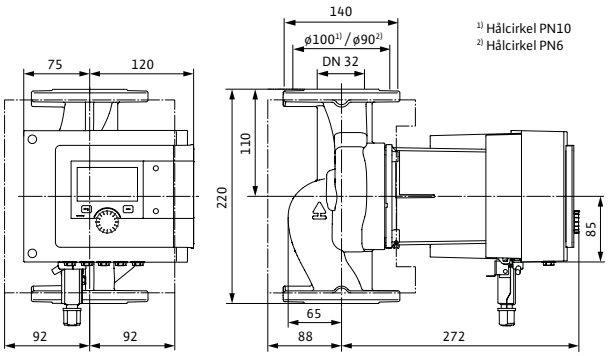


## Måttskiss 32/0,5-16

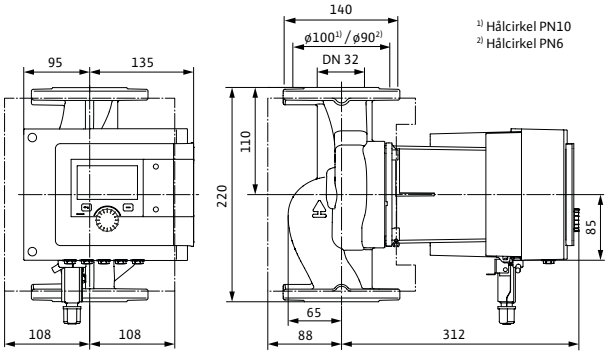


## Tillbehör

| Montage | Art.nr | RSK |
|---|---|---|
| Motfläns DN 32, svets | 2105577 | 5784437 |
| Konsol, ansl 32 - bl 220 | 2835397 | 5813280 |
| Pelare, typ 1 | 2835497 | 5811229 |
| Vib.dämpare | 2835505 | 5813282 |
| ClimaForm STM 32/0,5-8/10/12 | 2201731 | 5784472 |
| ClimaForm STM 32/0,5-16 | 2201732 | 5784473 |
| Droppplåt, typ 1.1 | 2835379 | 5762534 |
| **Automation** | | |
| CIF-Modul BACnet | 2190367 | 5784481 |
| CIF-Modul CAN | 2190369 | 5784482 |
| CIF-Modul LON | 2190370 | 5784483 |
| CIF-Modul Modbus | 2190368 | 5784484 |
| CIF-Ethernet | 2211408 | 5784560 |
| Temperatursensor | 2194058 | 5830100 |
| Smart Gateway | 2197100 | 5784498 |
| Dykgivare PT 1000 AA | 2193422 | 5830076 |
| Anliggningsgivare PT 1000 B | 2193421 | 5830077 |
| Dykrör G 1/2" 45 mm | 2193423 | 5830079 |
| Dykrör G 1/2" 100 mm | 2193424 | 5830078 |
| Differenstrycksensor 10 mvp | 2136454 | 5830081 |
| Differenstrycksensor 20 mvp | 2136456 | 5830082 |

## Tekniska data

| Stratos MAXO | 32/0,5-12 | 32/0,5-16 |
|---|---|---|
| Art.nr. | 2164580 | 2164581 |
| RSK | 5758748 | 5758749 |
| Energieffektivitetsindex (EEI) | 0,18 | 0,17 |
| Röranslutning | DN 32 PN6/10 | DN 32 PN6/10 |
| Maximalt driftstryck | 10 bar | 10 bar |
| Nätanslutning | 1~230 V, 50/60 Hz | 1~230 V, 50/60 Hz |
| Märkeffekt $P_2$ | 266 W | 433 W |
| Tillförd effekt $P_1$ max. | 320 W | 510 W |
| Tillförd effekt $P_1$ min. | 7 W | 10 W |
| Ström max. | 1,42 A | 2,23 A |
| Ström min. | 0,11 A | 0,20 A |
| Varvtal max. | 4400 varv/min | 4950 varv/min |
| Varvtal min. | 750 varv/min | 650 varv/min |
| Min. övertryck på sugsidan för att undvika kavitation vid mediatemperatur 50°C | 3,0 m | 5,0 m |
| Min. övertryck på sugsidan för att undvika kavitation vid mediatemperatur 95°C | 10,0 m | 12,0 m |
| Min. övertryck på sugsidan för att undvika kavitation vid mediatemperatur 110°C | 16,0 m | 18,0 m |
| Bruttovikt ca | 14,5 kg | 18,8 kg |
| **Material** | | |
| Pumphus | 5.1301, EN-GJL-250 | 5.1301, EN-GJL-250 |
| Pumphjul | PPS-GF40 | PPS-GF40 |
| Axel | 1.4122 DLC-behandlad | 1.4028 DLC-behandlad |
| Material lager | Kol, antimonimpregnerad / Carbon, metal impregnated | Kol, antimonimpregnerad |

## Pumpkurva

Wilo-Stratos MAXO 40/0,5-4

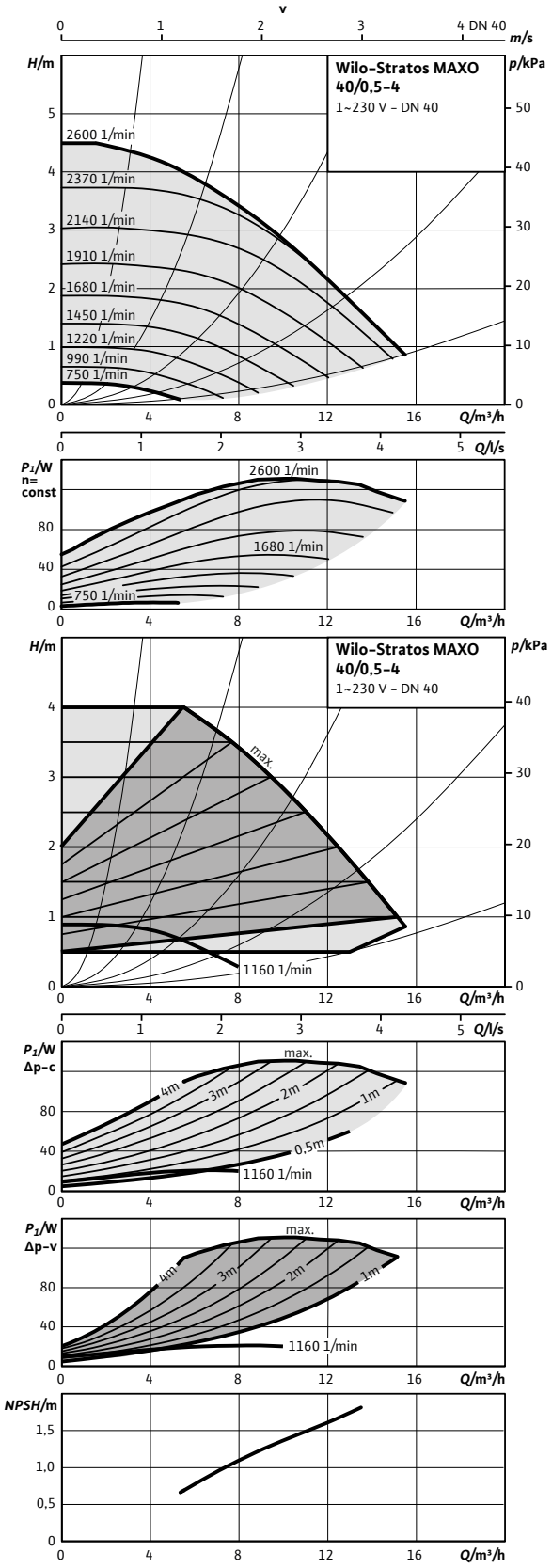


## Pumpkurva

Wilo-Stratos MAXO 40/0,5-8

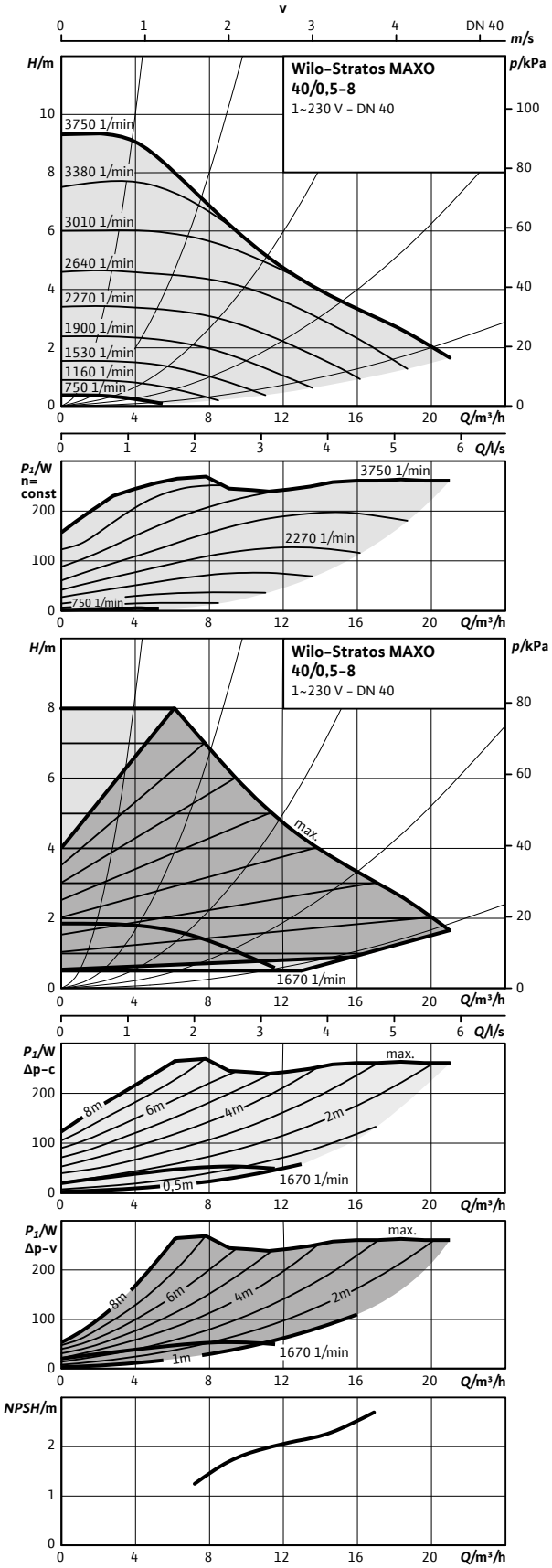

## Måttskiss 40/0,5-4

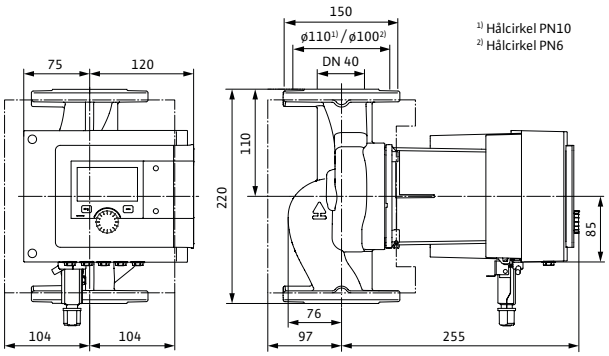


## Måttskiss 40/0,5-8

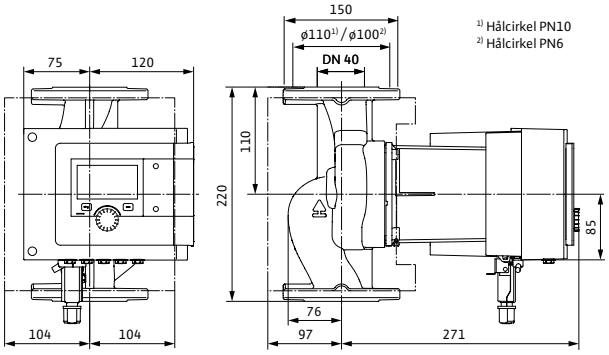


## Tillbehör

| Montage | Art.nr | RSK |
|---|---|---|
| Motfläns DN 40, svets | 2105579 | 5784438 |
| Konsol, ansl 40 - bl 220 | 2835398 | 5761844 |
| Pelare, typ 1 | 2835497 | 5811229 |
| Vib.dämpare | 2835505 | 5813282 |
| ClimaForm STM 40/0,5-4/8 | 2201733 | 5784474 |
| Dropplåt, typ 1.1 | 2835379 | 5762534 |
| **Automation** | | |
| CIF-Modul BACnet | 2190367 | 5784481 |
| CIF-Modul CAN | 2190369 | 5784482 |
| CIF-Modul LON | 2190370 | 5784483 |
| CIF-Modul Modbus | 2190368 | 5784484 |
| CIF-Ethernet | 2211408 | 5784560 |
| Temperatursensor | 2194058 | 5830100 |
| Smart Gateway | 2197100 | 5784498 |
| Dykgivare PT 1000 AA | 2193422 | 5830076 |
| Anliggningsgivare PT 1000 B | 2193421 | 5830077 |
| Dykrör G 1/2" 45 mm | 2193423 | 5830079 |
| Dykrör G 1/2" 100 mm | 2193424 | 5830078 |
| Differenstrycksensor 10 mvp | 2136454 | 5830081 |

## Tekniska data

| Stratos MAXO | 40/0,5-4 | 40/0,5-8 |
|---|---|---|
| Art.nr. | 2164582 | 2164583 |
| RSK | 5758750 | 5758751 |
| Energieffektivitetsindex (EEI) | 0,19 | 0,19 |
| Röranslutning | DN 40 PN6/10 | DN 40 PN6/10 |
| Maximalt driftstryck | 10 bar | 10 bar |
| Nätanslutning | 1~230 V, 50/60 Hz | 1~230 V, 50/60 Hz |
| Märkeffekt $P_2$ | 99 W | 229 W |
| Tillförd effekt $P_1$ max. | 130 W | 280 W |
| Tillförd effekt $P_1$ min. | 7 W | 7 W |
| Ström max. | 0,93 A | 1,20 A |
| Ström min. | 0,11 A | 0,11 A |
| Varvtal max. | 2600 varv/min | 3750 varv/min |
| Varvtal min. | 750 varv/min | 750 varv/min |
| Min. övertryck på sugsidan för att undvika kavitation vid mediatemperatur 50°C | 3,0 m | 3,0 m |
| Min. övertryck på sugsidan för att undvika kavitation vid mediatemperatur 95°C | 10,0 m | 10,0 m |
| Min. övertryck på sugsidan för att undvika kavitation vid mediatemperatur 110°C | 16,0 m | 16,0 m |
| Bruttovikt ca | 14,8 kg | 15,1 kg |
| **Material** | | |
| Pumphus | 5.1301, EN-GJL-250 | 5.1301, EN-GJL-250 |
| Pumphjul | PPS-GF40 | PPS-GF40 |
| Axel | 1.4122, X39CrMo17-1 | 1.4122 DLC-behandlad |
| Material lager | Kol | Kol, antimonimpregnerad / Carbon, metal impregnated |

**Pumpkurva**

Wilo-Stratos MAXO 40/0,5-10

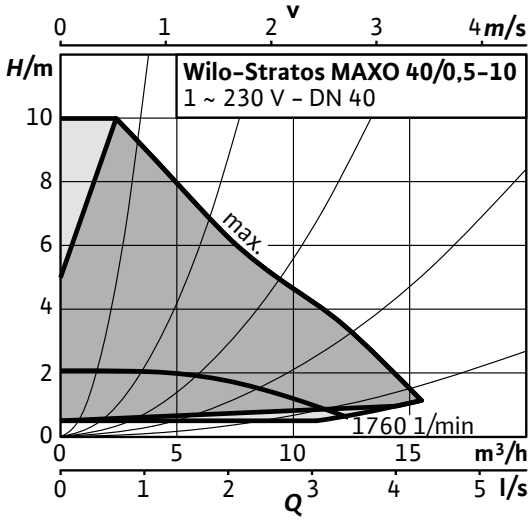

## Måttskiss 40/0,5-10

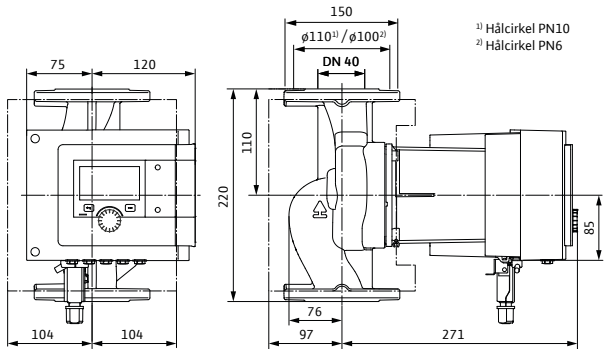


## Tillbehör

| Montage | Art.nr | RSK |
|---|---|---|
| Motfläns DN 40, svets | 2105579 | 5784438 |
| Konsol, ansl 40 - bl 220 | 2835398 | 5761844 |
| Pelare, typ 1 | 2835497 | 5811229 |
| Vib.dämpare | 2835505 | 5813282 |
| ClimaForm STM 40/0,5-4/8/10 | 2201733 | 5784474 |
| Dropplåt, typ 1.1 | 2835379 | 5762534 |
| **Automation** | | |
| CIF-Modul BACnet | 2190367 | 5784481 |
| CIF-Modul CAN | 2190369 | 5784482 |
| CIF-Modul LON | 2190370 | 5784483 |
| CIF-Modul Modbus | 2190368 | 5784484 |
| CIF-Ethernet | 2211408 | 5784560 |
| Temperatursensor | 2194058 | 5830100 |
| Smart Gateway | 2197100 | 5784498 |
| Dykgivare PT 1000 AA | 2193422 | 5830076 |
| Anliggningsgivare PT 1000 B | 2193421 | 5830077 |
| Dykrör G 1/2" 45 mm | 2193423 | 5830079 |
| Dykrör G 1/2" 100 mm | 2193424 | 5830078 |
| Differenstrycksensor 10 mvp | 2136454 | 5830081 |

## Tekniska data

| Stratos MAXO | 40/0,5-10 |
|---|---|
| Art.nr. | 2222237 |
| RSK | 5746847 |
| Energieffektivitetsindex (EEI) | 0,19 |
| Röranslutning | DN 40 PN6/10 |
| Maximalt driftstryck | 10 bar |
| Nätanslutning | 1~230 V, 50/60 Hz |
| Märkeffekt $P_2$ | 195 W |
| Tillförd effekt $P_1$ max. | 235 W |
| Tillförd effekt $P_1$ min. | 7 W |
| Ström max. | 1,03 A |
| Ström min. | 0,11 A |
| Varvtal max. | 3950 varv/min |
| Varvtal min. | 750 varv/min |
| Min. övertryck på sugsidan för att undvika kavitation vid mediatemperatur 50°C | 3,0 m |
| Min. övertryck på sugsidan för att undvika kavitation vid mediatemperatur 95°C | 10,0 m |
| Min. övertryck på sugsidan för att undvika kavitation vid mediatemperatur 110°C | 16,0 m |
| Bruttovikt ca | 11,7 kg |
| **Material** | |
| Pumphus | 5.1301, EN-GJL-250 |
| Pumphjul | PPS-GF40 |
| Axel | 1.4122, X39CrMo17-1 |
| Material lager | Kol |

## Pumpkurva

Wilo-Stratos MAXO 40/0,5-12

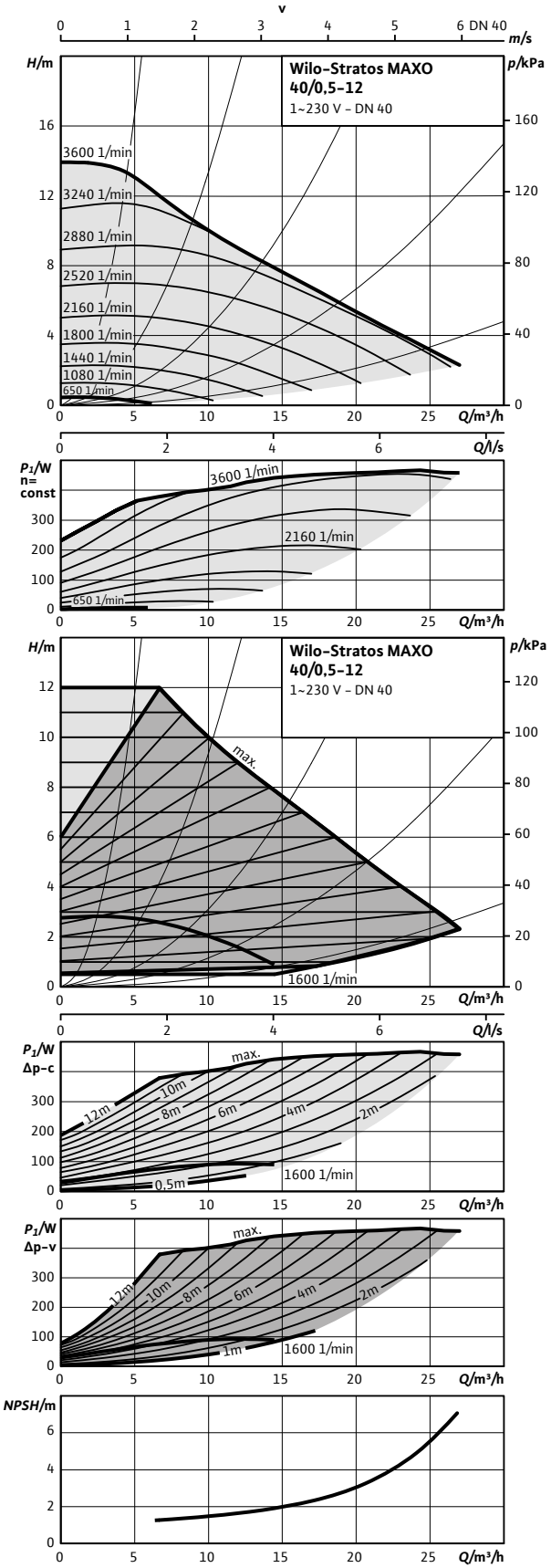


## Pumpkurva

Wilo-Stratos MAXO 40/0,5-16

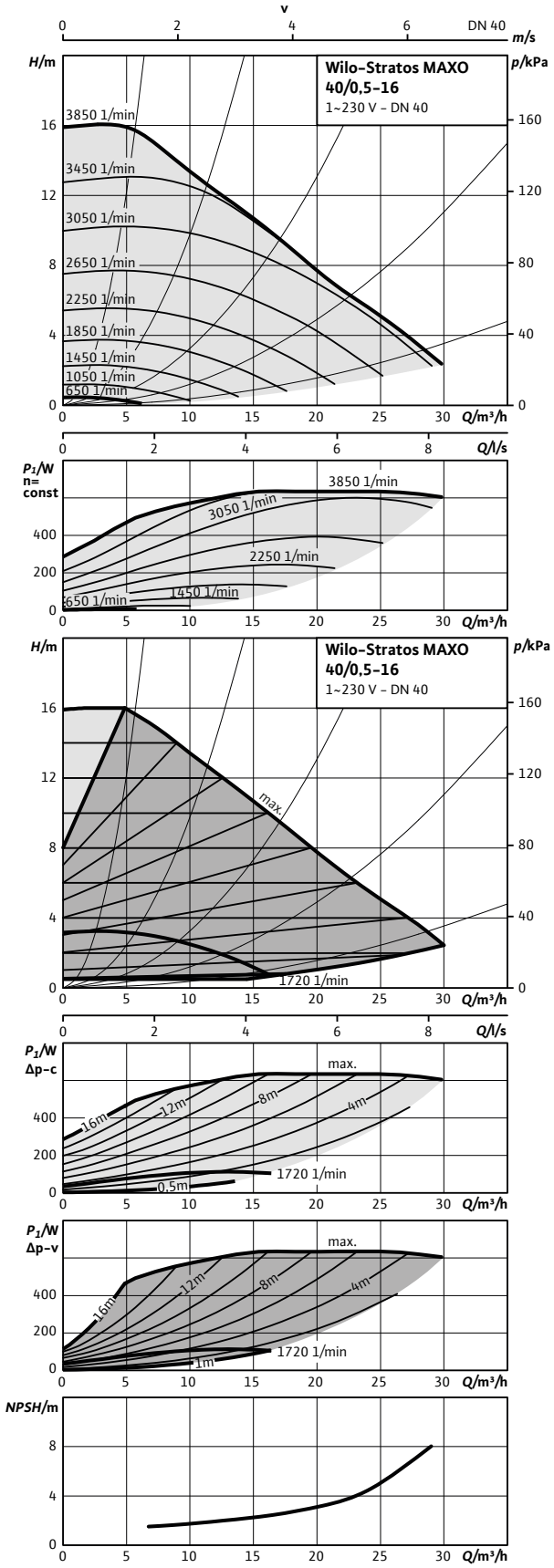

## Måttskiss 40/0,5-12

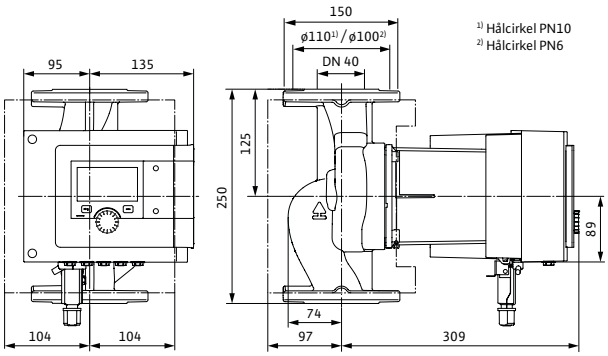


## Måttskiss 40/0,5-16

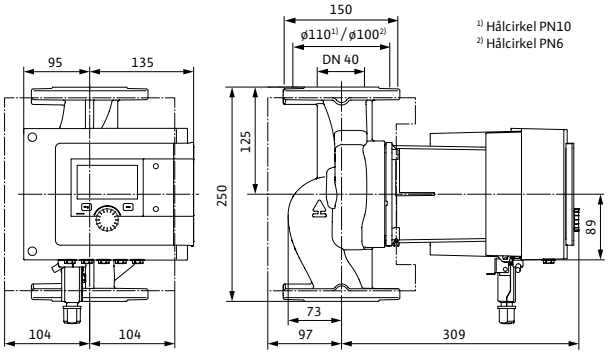


## Tillbehör

| Montage | Art.nr | RSK |
|---|---|---|
| Motfläns DN 40, svets | 2105579 | 5784438 |
| Konsol, ansl 40 - bl 250 | 2835399 | 5813275 |
| Pelare, typ 1 | 2835497 | 5811229 |
| Vib.dämpare | 2835505 | 5813282 |
| ClimaForm STM 40/0,5-12/16 | 2201734 | 5784475 |
| Dropplåt, typ 1.1 | 2835379 | 5762534 |
| **Automation** | | |
| CIF-Modul BACnet | 2190367 | 5784481 |
| CIF-Modul CAN | 2190369 | 5784482 |
| CIF-Modul LON | 2190370 | 5784483 |
| CIF-Modul Modbus | 2190368 | 5784484 |
| CIF-Ethernet | 2211408 | 5784560 |
| Temperatursensor | 2194058 | 5830100 |
| Smart Gateway | 2197100 | 5784498 |
| Dykgivare PT 1000 AA | 2193422 | 5830076 |
| Anliggningsgivare PT 1000 B | 2193421 | 5830077 |
| Dykrör G 1/2" 45 mm | 2193423 | 5830079 |
| Dykrör G 1/2" 100 mm | 2193424 | 5830078 |
| Differenstrycksensor 10 mvp | 2136454 | 5830081 |
| Differenstrycksensor 20 mvp | 2136456 | 5830082 |

## Tekniska data

| Stratos MAXO | 40/0,5-12 | 40/0,5-16 |
|---|---|---|
| Art.nr. | 2164584 | 2164585 |
| RSK | 5758752 | 5758753 |
| Energieffektivitetsindex (EEI) | 0,17 | 0,17 |
| Röranslutning | DN 40 PN6/10 | DN 40 PN6/10 |
| Maximalt driftstryck | 10 bar | 10 bar |
| Nätanslutning | 1~230 V, 50/60 Hz | 1~230 V, 50/60 Hz |
| Märkeffekt $P_2$ | 479 W | 537 W |
| Tillförd effekt $P_1$ max. | 570 W | 640 W |
| Tillförd effekt $P_1$ min. | 10 W | 10 W |
| Ström max. | 2,49 A | 2,80 A |
| Ström min. | 0,20 A | 0,20 A |
| Varvtal max. | 3600 varv/min | 3850 varv/min |
| Varvtal min. | 650 varv/min | 650 varv/min |
| Min. övertryck på sugsidan för att undvika kavitation vid mediatemperatur 50°C | 5,0 m | 5,0 m |
| Min. övertryck på sugsidan för att undvika kavitation vid mediatemperatur 95°C | 12,0 m | 12,0 m |
| Min. övertryck på sugsidan för att undvika kavitation vid mediatemperatur 110°C | 18,0 m | 18,0 m |
| Bruttovikt ca | 19,9 kg | 19,9 kg |
| **Material** | | |
| Pumphus | 5.1301, EN-GJL-250 | 5.1301, EN-GJL-250 |
| Pumphjul | PPS-GF40 | PPS-GF40 |
| Axel | 1.4028 DLC-behandlad | 1.4028 DLC-behandlad |
| Material lager | Kol, antimonimpregnerad | Kol, antimonimpregnerad |

## Pumpkurva

Wilo-Stratos MAXO 50/0,5-6

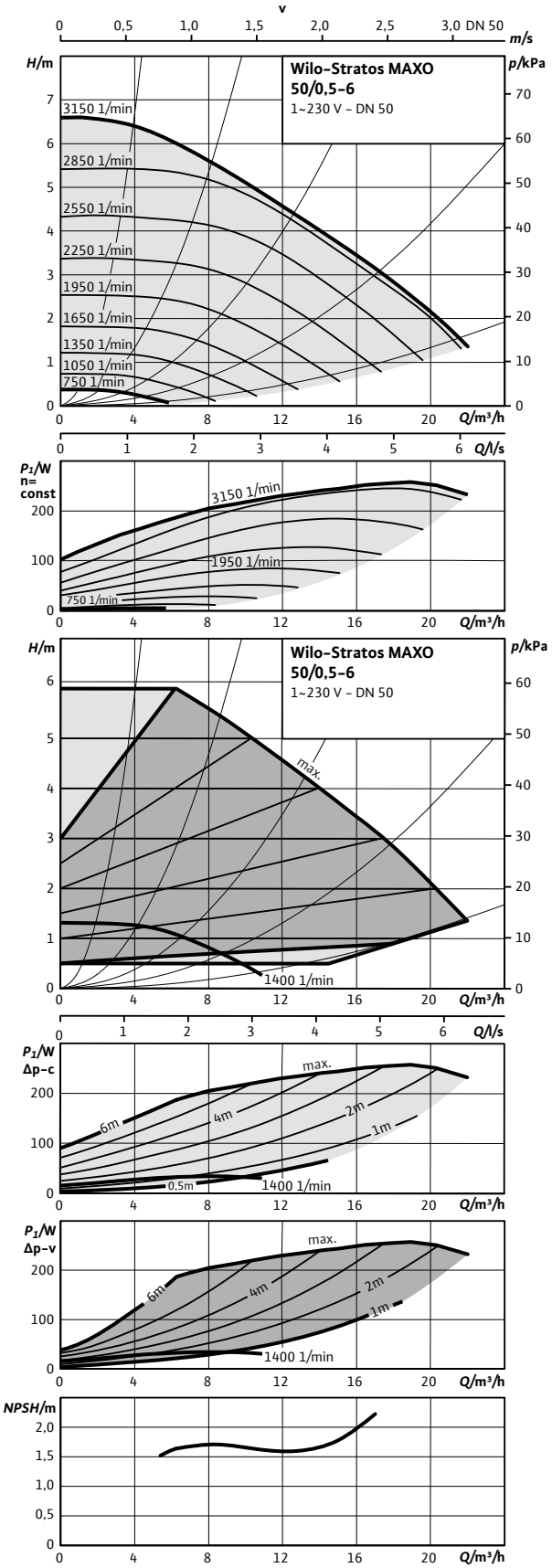


## Pumpkurva

Wilo-Stratos MAXO 50/0,5-8

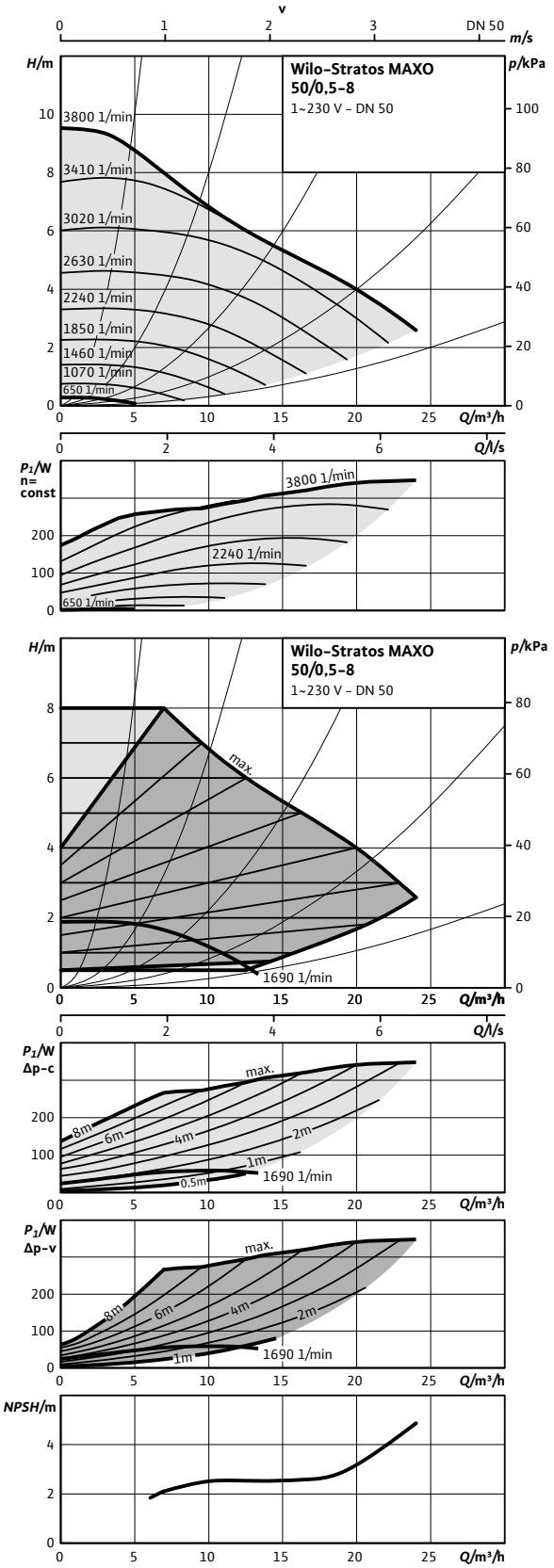

## Måttskiss 50/0,5-6

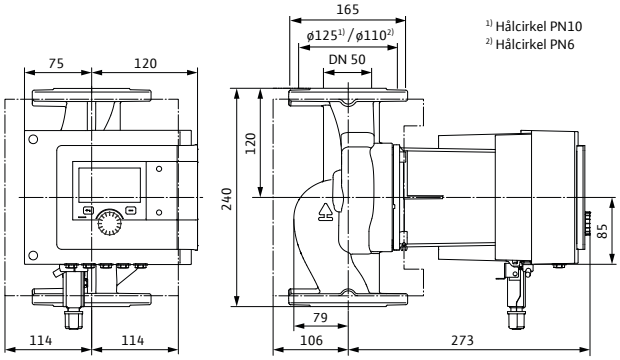


## Måttskiss 50/0,5-8

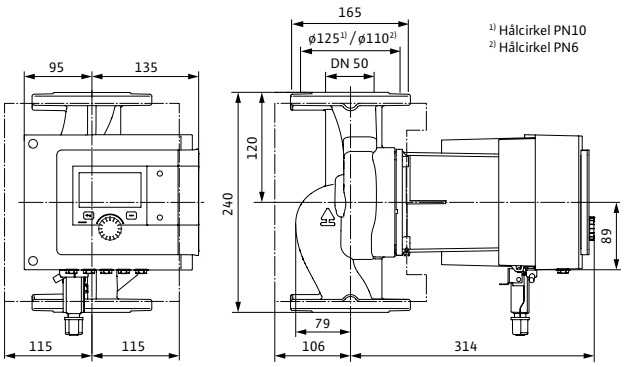


## Tillbehör

| Montage | Art.nr | RSK |
|---|---|---|
| Motfläns DN 50, svets | 2105581 | 5784439 |
| Konsol, ansl 50 - bl 240 | 2835400 | 5813240 |
| Pelare, typ 1 | 2835497 | 5811229 |
| Vib.dämpare | 2835505 | 5813282 |
| ClimaForm STM 50/0,5-6 | 2201735 | 5784476 |
| ClimaForm STM 50/0,5-8 | 2201736 | 5784477 |
| Droppplåt, typ 1.1 | 2835379 | 5762534 |
| **Automation** | | |
| CIF-Modul BACnet | 2190367 | 5784481 |
| CIF-Modul CAN | 2190369 | 5784482 |
| CIF-Modul LON | 2190370 | 5784483 |
| CIF-Modul Modbus | 2190368 | 5784484 |
| CIF-Ethernet | 2211408 | 5784560 |
| Temperatursensor | 2194058 | 5830100 |
| Smart Gateway | 2197100 | 5784498 |
| Dykgivare PT 1000 AA | 2193422 | 5830076 |
| Anliggningsgivare PT 1000 B | 2193421 | 5830077 |
| Dykrör G 1/2" 45 mm | 2193423 | 5830079 |
| Dykrör G 1/2" 100 mm | 2193424 | 5830078 |
| Differenstrycksensor 10 mvp | 2136454 | 5830081 |

## Tekniska data

| Stratos MAXO | 50/0,5-6 | 50/0,5-8 |
|---|---|---|
| Art.nr. | 2164586 | 2164587 |
| RSK | 5758754 | 5758755 |
| Energieffektivitetsindex (EEI) | 0,18 | 0,17 |
| Röranslutning | DN 50 PN6/10 | DN 50 PN6/10 |
| Maximalt driftstryck | 10 bar | 10 bar |
| Nätanslutning | 1~230 V, 50/60 Hz | 1~230 V, 50/60 Hz |
| Märkeffekt $P_2$ | 216 W | 327 W |
| Tillförd effekt $P_1$ max. | 270 W | 390 W |
| Tillförd effekt $P_1$ min. | 7 W | 10 W |
| Ström max. | 1,17 A | 1,72 A |
| Ström min. | 0,11 A | 0,20 A |
| Varvtal max. | 3150 varv/min | 3800 varv/min |
| Varvtal min. | 750 varv/min | 650 varv/min |
| Min. övertryck på sugsidan för att undvika kavitation vid mediatemperatur 50°C | 3,0 m | 5,0 m |
| Min. övertryck på sugsidan för att undvika kavitation vid mediatemperatur 95°C | 10,0 m | 12,0 m |
| Min. övertryck på sugsidan för att undvika kavitation vid mediatemperatur 110°C | 16,0 m | 18,0 m |
| Bruttovikt ca | 17,2 kg | 21,3 kg |
| **Material** | | |
| Pumphus | 5.1301, EN-GJL-250 | 5.1301, EN-GJL-250 |
| Pumphjul | PPS-GF40 | PPS-GF40 |
| Axel | 1.4122 DLC-behandlad | 1.4028 DLC-behandlad |
| Material lager | Kol, antimonimpregnerad / Carbon, metal impregnated | Kol, antimonimpregnerad |

## Pumpkurva

Wilo-Stratos MAXO 50/0,5-9

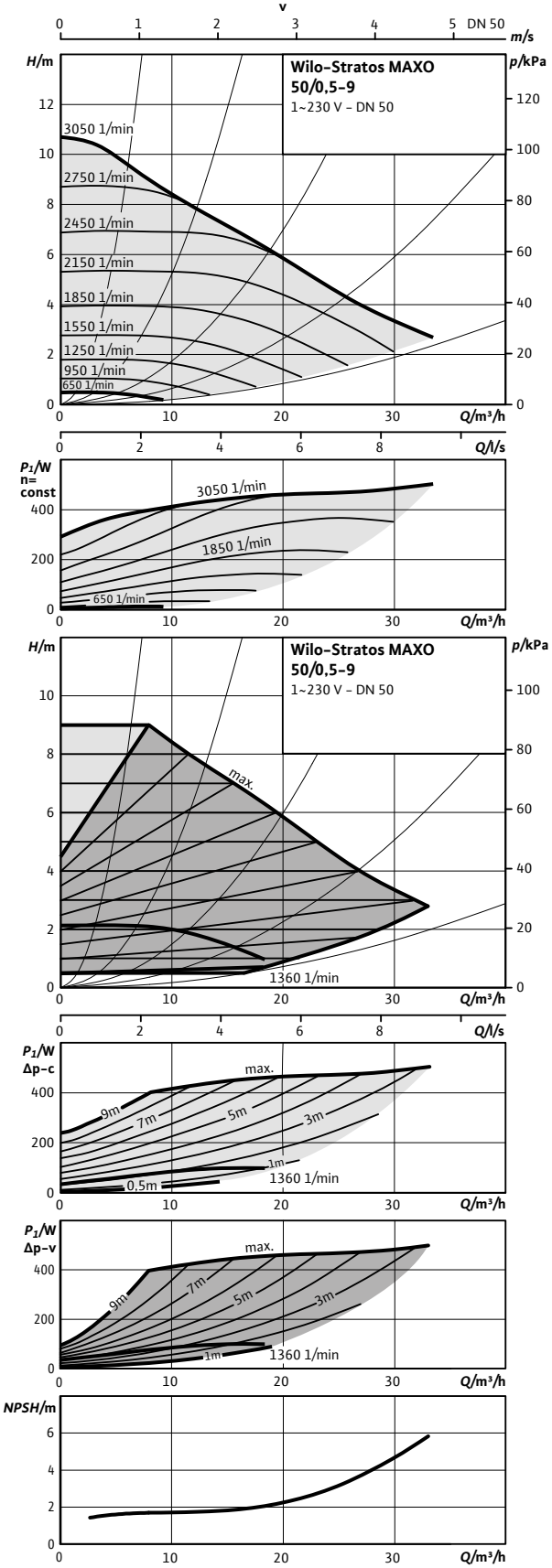


## Pumpkurva

Wilo-Stratos MAXO 50/0,5-10

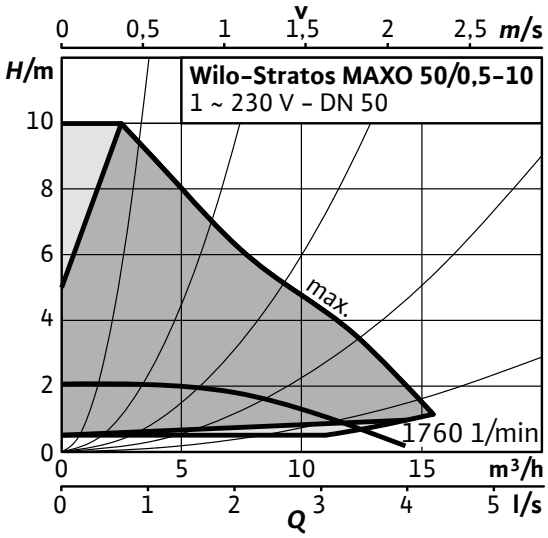

## Måttskiss 50/0,5-9

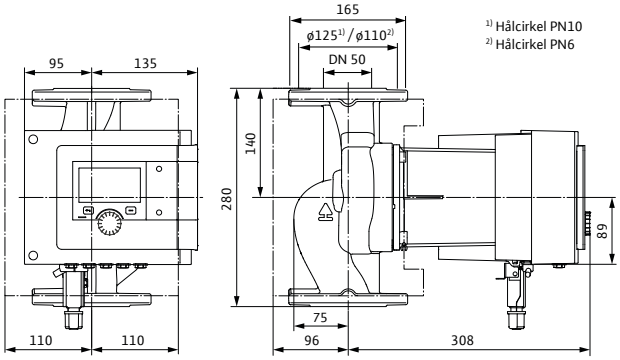


## Måttskiss 50/0,5-10

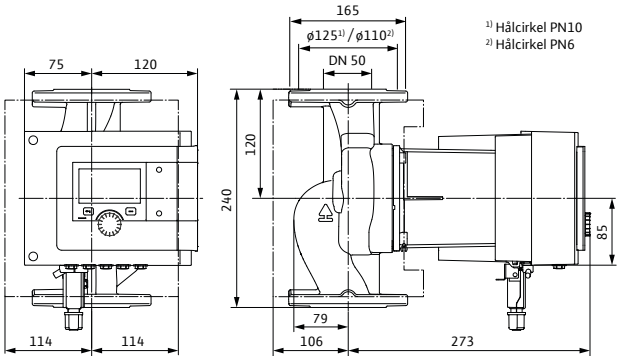


## Tillbehör

| Montage | Art.nr | RSK |
|---|---|---|
| Motfläns DN 50, svets | 2105581 | 5784439 |
| Konsol, ansl 50 - bl 240 | 2835400 | 5813240 |
| Konsol, ansl 50 - bl 280 | 2835401 | 5813276 |
| Pelare, typ 1 | 2835497 | 5811229 |
| Vib.dämpare | 2835505 | 5813282 |
| ClimaForm STM 50/0,5-6/10 | 2201735 | 5784476 |
| ClimaForm STM 50/0,5-9/12 | 2201737 | 5784478 |
| Droppplåt, typ 1.1 | 2835379 | 5762534 |
| **Automation** | | |
| CIF-Modul BACnet | 2190367 | 5784481 |
| CIF-Modul CAN | 2190369 | 5784482 |
| CIF-Modul LON | 2190370 | 5784483 |
| CIF-Modul Modbus | 2190368 | 5784484 |
| CIF-Ethernet | 2211408 | 5784560 |
| Temperatursensor | 2194058 | 5830100 |
| Smart Gateway | 2197100 | 5784498 |
| Dykgivare PT 1000 AA | 2193422 | 5830076 |
| Anliggningsgivare PT 1000 B | 2193421 | 5830077 |
| Dykrör G 1/2" 45 mm | 2193423 | 5830079 |
| Dykrör G 1/2" 100 mm | 2193424 | 5830078 |
| Differenstrycksensor 10 mvp | 2136454 | 5830081 |

## Tekniska data

| Stratos MAXO | 50/0,5-9 | 50/0,5-10 |
|---|---|---|
| Art.nr. | 2164588 | 2222242 |
| RSK | 5758756 | 5746848 |
| Energieffektivitetsindex (EEI) | 0,17 | 0,18 |
| Röranslutning | DN 50 PN6/10 | DN 50 PN6/10 |
| Maximalt driftstryck | 10 bar | 10 bar |
| Nätanslutning | 1~230 V, 50/60 Hz | 1~230 V, 50/60 Hz |
| Märkeffekt $P_2$ | 456 W | 200 W |
| Tillförd effekt $P_1$ max. | 550 W | 240 W |
| Tillförd effekt $P_1$ min. | 10 W | 7 W |
| Ström max. | 2,40 A | 1,05 A |
| Ström min. | 0,20 A | 0,11 A |
| Varvtal max. | 3050 varv/min | 3950 varv/min |
| Varvtal min. | 650 varv/min | 750 varv/min |
| Min. övertryck på sugsidan för att undvika kavitation vid mediatemperatur 50°C | 5,0 m | 3,0 m |
| Min. övertryck på sugsidan för att undvika kavitation vid mediatemperatur 95°C | 12,0 m | 10,0 m |
| Min. övertryck på sugsidan för att undvika kavitation vid mediatemperatur 110°C | 18,0 m | 16,0 m |
| Bruttovikt ca | 22,2 kg | 13,8 kg |
| **Material** | | |
| Pumphus | 5.1301, EN-GJL-250 | 5.1301, EN-GJL-250 |
| Pumphjul | PPS-GF40 | PPS-GF40 |
| Axel | 1.4028 DLC-behandlad | 1.4028 DLC-behandlad |
| Material lager | Kol, antimonimpregnerad | Kol, antimonimpregnerad |

## Pumpkurva

Wilo-Stratos MAXO 50/0,5-12

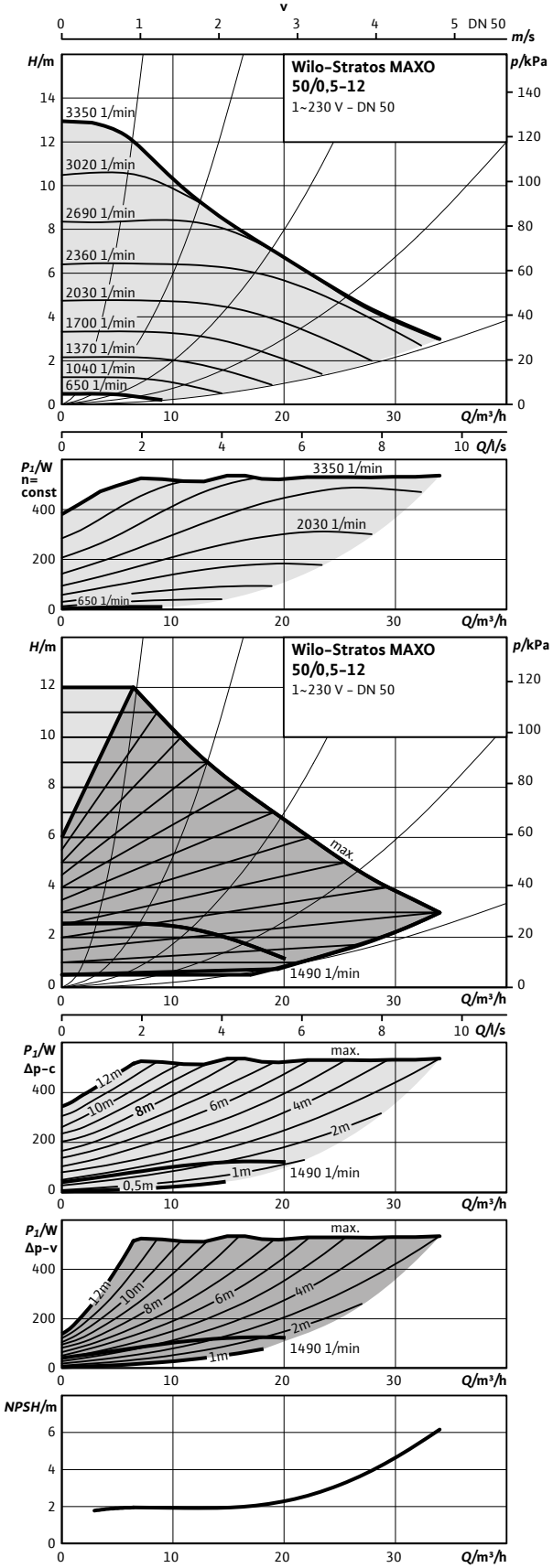

## Måttskiss 50/0,5-12

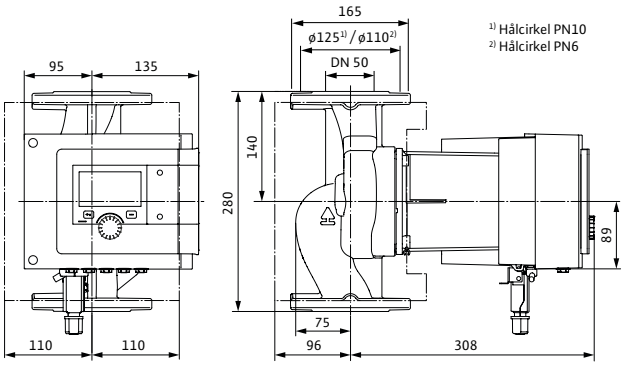


## Tillbehör

| Montage | Art.nr | RSK |
|---|---|---|
| Motfläns DN 50, svets | 2105581 | 5784439 |
| Konsol, ansl 50 - bl 280 | 2835401 | 5813276 |
| Pelare, typ 1 | 2835497 | 5811229 |
| Vib.dämpare | 2835505 | 5813282 |
| ClimaForm STM 50/0,5-9/12 | 2201737 | 5784478 |
| Dropplåt, typ 1.1 | 2835379 | 5762534 |
| **Automation** | | |
| CIF-Modul BACnet | 2190367 | 5784481 |
| CIF-Modul CAN | 2190369 | 5784482 |
| CIF-Modul LON | 2190370 | 5784483 |
| CIF-Modul Modbus | 2190368 | 5784484 |
| CIF-Ethernet | 2211408 | 5784560 |
| Temperatursensor | 2194058 | 5830100 |
| Smart Gateway | 2197100 | 5784498 |
| Dykgivare PT 1000 AA | 2193422 | 5830076 |
| Anliggningsgivare PT 1000 B | 2193421 | 5830077 |
| Dykrör G 1/2" 45 mm | 2193423 | 5830079 |
| Dykrör G 1/2" 100 mm | 2193424 | 5830078 |
| Differenstrycksensor 10 mvp | 2136454 | 5830081 |

## Tekniska data

| Stratos MAXO | 50/0,5-12 |
|---|---|
| Art.nr. | 2164589 |
| RSK | 5758757 |
| Energieffektivitetsindex (EEI) | 0,17 |
| Röranslutning | DN 50 PN6/10 |
| Maximalt driftstryck | 10 bar |
| Nätanslutning | 1~230 V, 50/60 Hz |
| Märkeffekt $P_2$ | 470 W |
| Tillförd effekt $P_1$ max. | 560 W |
| Tillförd effekt $P_1$ min. | 10 W |
| Ström max. | 2,46 A |
| Ström min. | 0,20 A |
| Varvtal max. | 3350 varv/min |
| Varvtal min. | 650 varv/min |
| Min. övertryck på sugsidan för att undvika kavitation vid mediatemperatur 50°C | 5,0 m |
| Min. övertryck på sugsidan för att undvika kavitation vid mediatemperatur 95°C | 12,0 m |
| Min. övertryck på sugsidan för att undvika kavitation vid mediatemperatur 110°C | 18,0 m |
| Bruttovikt ca | 22,2 kg |
| **Material** | |
| Pumphus | 5.1301, EN-GJL-250 |
| Pumphjul | PPS-GF40 |
| Axel | 1.4028 DLC-behandlad |
| Material lager | Kol, antimonimpregnerad |

## Pumpkurva

Wilo-Stratos MAXO 50/0,5-14

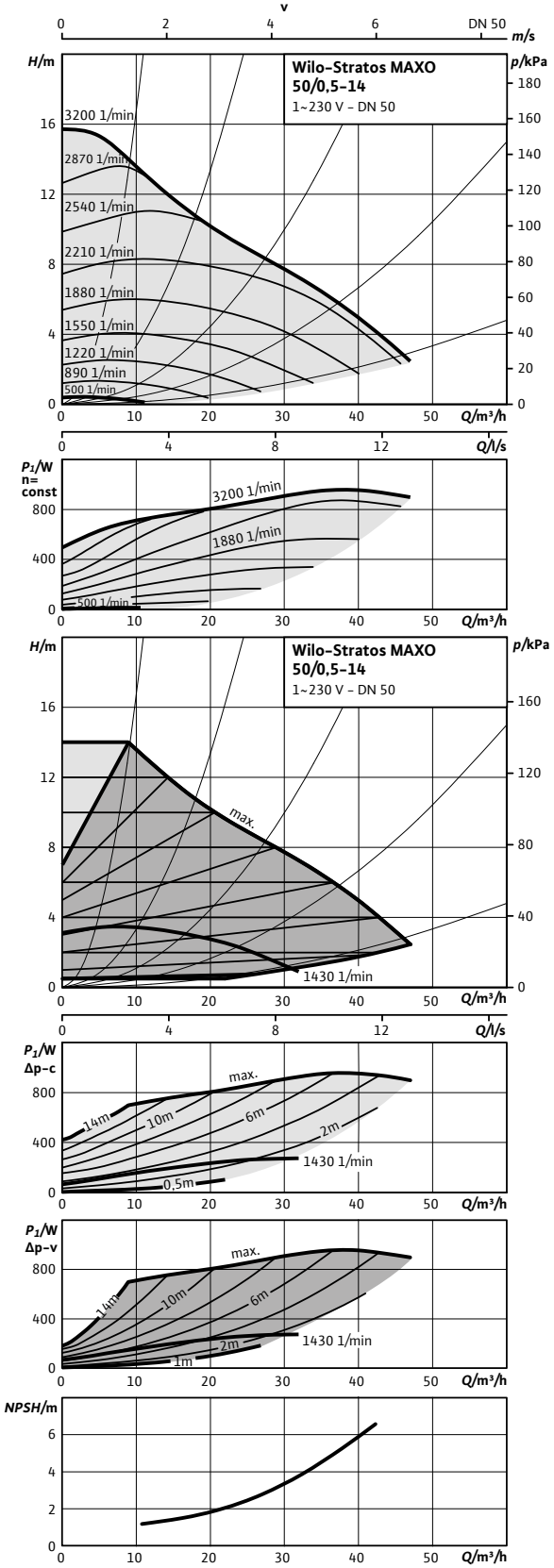


## Pumpkurva

Wilo-Stratos MAXO 50/0,5-16

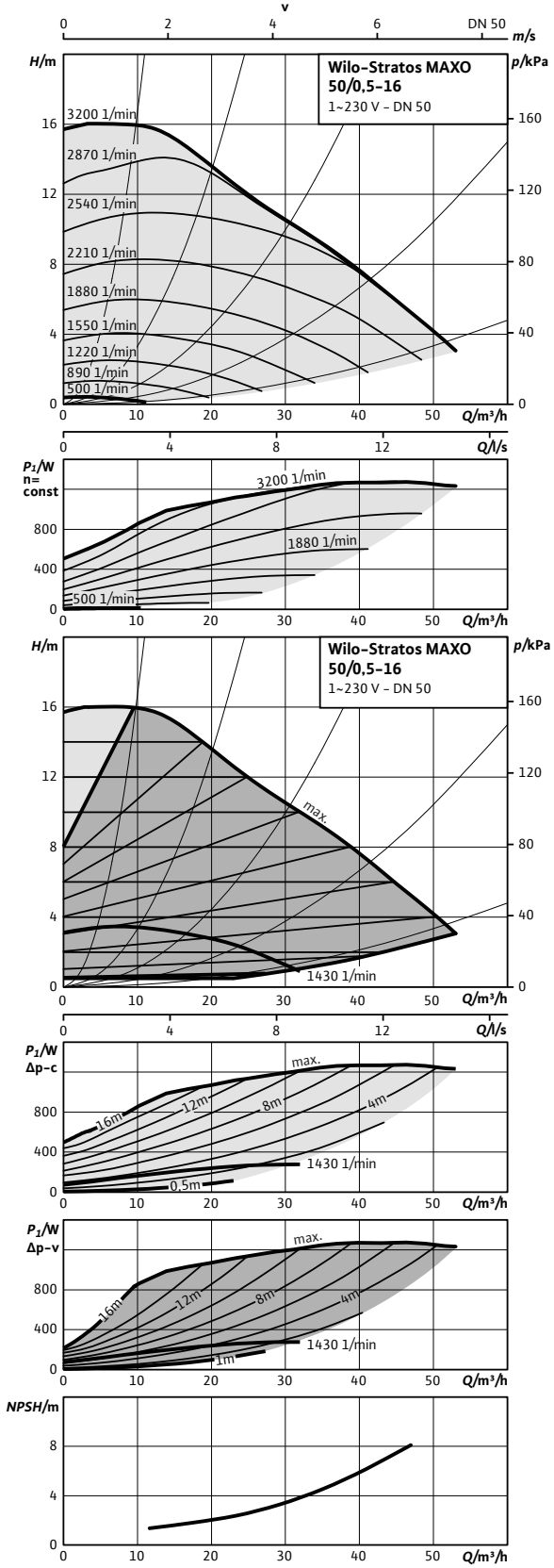

## Måttskiss 50/0,5-14

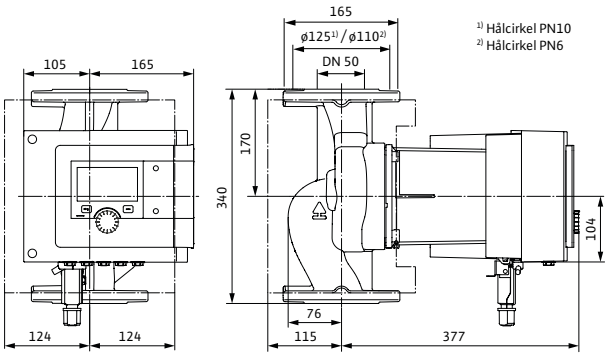


## Måttskiss 50/0,5-16

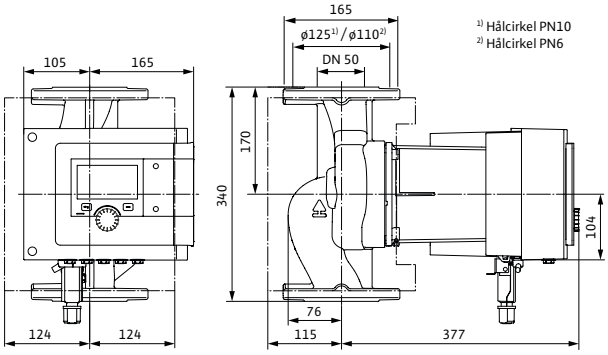


## Tillbehör

| Montage | Art.nr | RSK |
|---|---|---|
| Motfläns DN 50, svets | 2105581 | 5784439 |
| Konsol, ansl 50 - bl 340 | 2835406 | 5813313 |
| Pelare, typ 1 | 2835497 | 5811229 |
| Vib.dämpare | 2835505 | 5813282 |
| ClimaForm STM 50/0,5-14/16 | 2201738 | 5784479 |
| Dropplåt, typ 1.1 | 2835379 | 5762534 |
| **Automation** | | |
| CIF-Modul BACnet | 2190367 | 5784481 |
| CIF-Modul CAN | 2190369 | 5784482 |
| CIF-Modul LON | 2190370 | 5784483 |
| CIF-Modul Modbus | 2190368 | 5784484 |
| CIF-Ethernet | 2211408 | 5784560 |
| Temperatursensor | 2194058 | 5830100 |
| Smart Gateway | 2197100 | 5784498 |
| Dykgivare PT 1000 AA | 2193422 | 5830076 |
| Anliggningsgivare PT 1000 B | 2193421 | 5830077 |
| Dykrör G 1/2" 45 mm | 2193423 | 5830079 |
| Dykrör G 1/2" 100 mm | 2193424 | 5830078 |
| Differenstrycksensor 10 mvp | 2136454 | 5830081 |
| Differenstrycksensor 20 mvp | 2136456 | 5830082 |

## Tekniska data

| Stratos MAXO | 50/0,5-14 | 50/0,5-16 |
|---|---|---|
| Art.nr. | 2164590 | 2164591 |
| RSK | 5758758 | 5758759 |
| Energieffektivitetsindex (EEI) | 0,17 | 0,17 |
| Röranslutning | DN 50 PN6/10 | DN 50 PN6/10 |
| Maximalt driftstryck | 10 bar | 10 bar |
| Nätanslutning | 1~230 V, 50/60 Hz | 1~230 V, 50/60 Hz |
| Märkeffekt $P_2$ | 844 W | 1272 W |
| Tillförd effekt $P_1$ max. | 970 W | 1480 W |
| Tillförd effekt $P_1$ min. | 20 W | 20 W |
| Ström max. | 4,27 A | 6,52 A |
| Ström min. | 0,30 A | 0,30 A |
| Varvtal max. | 3200 varv/min | 3200 varv/min |
| Varvtal min. | 500 varv/min | 500 varv/min |
| Min. övertryck på sugsidan för att undvika kavitation vid mediatemperatur 50°C | 7,0 m | 7,0 m |
| Min. övertryck på sugsidan för att undvika kavitation vid mediatemperatur 95°C | 15,0 m | 15,0 m |
| Min. övertryck på sugsidan för att undvika kavitation vid mediatemperatur 110°C | 23,0 m | 23,0 m |
| Bruttovikt ca | 31,3 kg | 32,4 kg |
| **Material** | | |
| Pumphus | 5.1301, EN-GJL-250 | 5.1301, EN-GJL-250 |
| Pumphjul | PPS-GF40 | PPS-GF40 |
| Axel | 1.4028, X30Cr13 | 1.4028 DLC-behandlad |
| Material lager | Kol, antimonimpregnerad | Kol, antimonimpregnerad |

## Pumpkurva

Wilo-Stratos MAXO 65/0,5-6

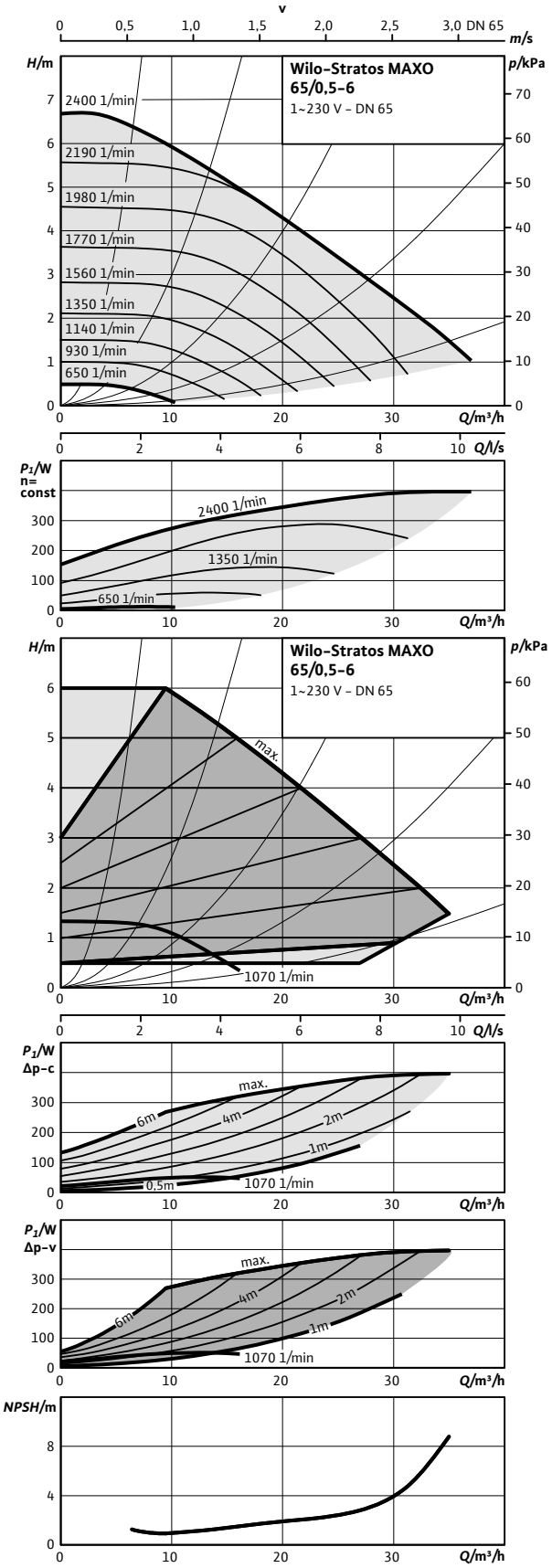


## Pumpkurva

Wilo-Stratos MAXO 65/0,5-9

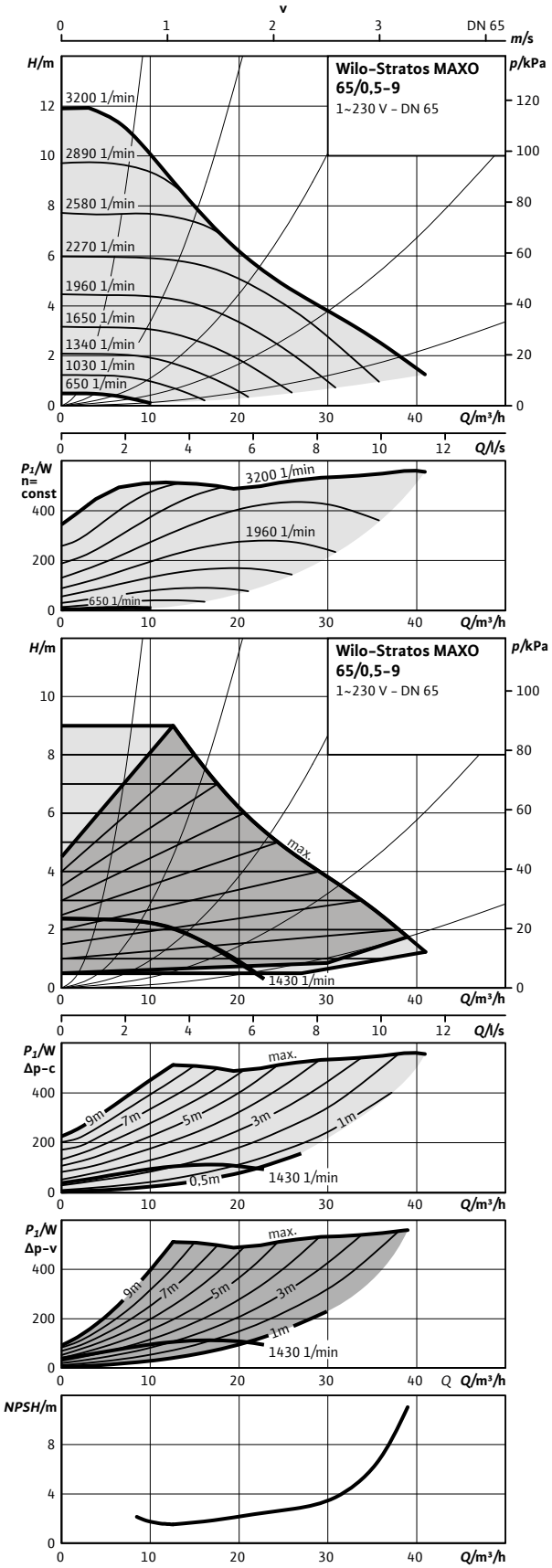

## Måttskiss 65/0,5-6

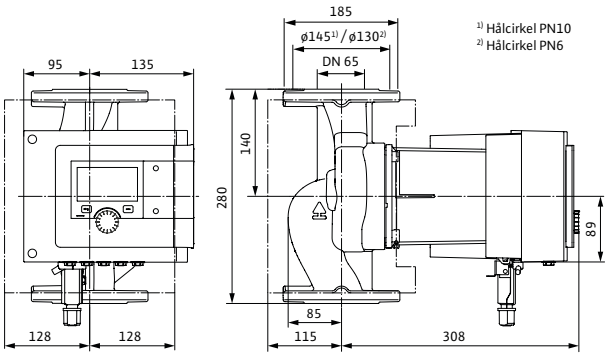


## Måttskiss 65/0,5-9

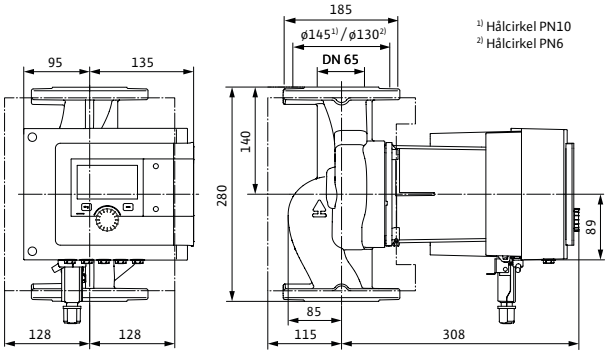


## Tillbehör

| Montage | Art.nr | RSK |
|---|---|---|
| Motfläns DN 65, svets | 2105583 | 5784440 |
| Konsol, ansl 65 - bl 280 | 2835403 | 5813277 |
| Pelare, typ 1 | 2835497 | 5811229 |
| Vib.dämpare | 2835505 | 5813282 |
| ClimaForm STM 65/0,5-6/9 | 2201739 | 5784480 |
| Dropplåt, typ 1.1 | 2835379 | 5762534 |
| **Automation** | | |
| CIF-Modul BACnet | 2190367 | 5784481 |
| CIF-Modul CAN | 2190369 | 5784482 |
| CIF-Modul LON | 2190370 | 5784483 |
| CIF-Modul Modbus | 2190368 | 5784484 |
| CIF-Ethernet | 2211408 | 5784560 |
| Temperatursensor | 2194058 | 5830100 |
| Smart Gateway | 2197100 | 5784498 |
| Dykgivare PT 1000 AA | 2193422 | 5830076 |
| Anliggningsgivare PT 1000 B | 2193421 | 5830077 |
| Dykrör G 1/2" 45 mm | 2193423 | 5830079 |
| Dykrör G 1/2" 100 mm | 2193424 | 5830078 |
| Differenstrycksensor 10 mvp | 2136454 | 5830081 |

## Tekniska data

| Stratos MAXO | 65/0,5-6 | 65/0,5-9 |
|---|---|---|
| Art.nr. | 2164592 | 2164593 |
| RSK | 5758760 | 5758761 |
| Energieffektivitetsindex (EEI) | 0,17 | 0,17 |
| Röranslutning | DN 65 PN6/10 | DN 65 PN6/10 |
| Maximalt driftstryck | 10 bar | 10 bar |
| Nätanslutning | 1~230 V, 50/60 Hz | 1~230 V, 50/60 Hz |
| Märkeffekt $P_2$ | 360 W | 470 W |
| Tillförd effekt $P_1$ max. | 440 W | 560 W |
| Tillförd effekt $P_1$ min. | 10 W | 10 W |
| Ström max. | 1,91 A | 2,47 A |
| Ström min. | 0,20 A | 0,20 A |
| Varvtal max. | 2400 varv/min | 3200 varv/min |
| Varvtal min. | 650 varv/min | 650 varv/min |
| Min. övertryck på sugsidan för att undvika kavitation vid mediatemperatur 50°C | 5,0 m | 5,0 m |
| Min. övertryck på sugsidan för att undvika kavitation vid mediatemperatur 95°C | 9,0 m | 9,0 m |
| Min. övertryck på sugsidan för att undvika kavitation vid mediatemperatur 110°C | 23,0 m | 23,0 m |
| Bruttovikt ca | 23,9 kg | 23,9 kg |
| **Material** | | |
| Pumphus | 5.1301, EN-GJL-250 | 5.1301, EN-GJL-250 |
| Pumphjul | PPS-GF40 | PPS-GF40 |
| Axel | 1.4028 DLC-behandlad | 1.4028 DLC-behandlad |
| Material lager | Kol, antimonimpregnerad | Kol, antimonimpregnerad |

## Pumpkurva

Wilo-Stratos MAXO 65/0,5-12

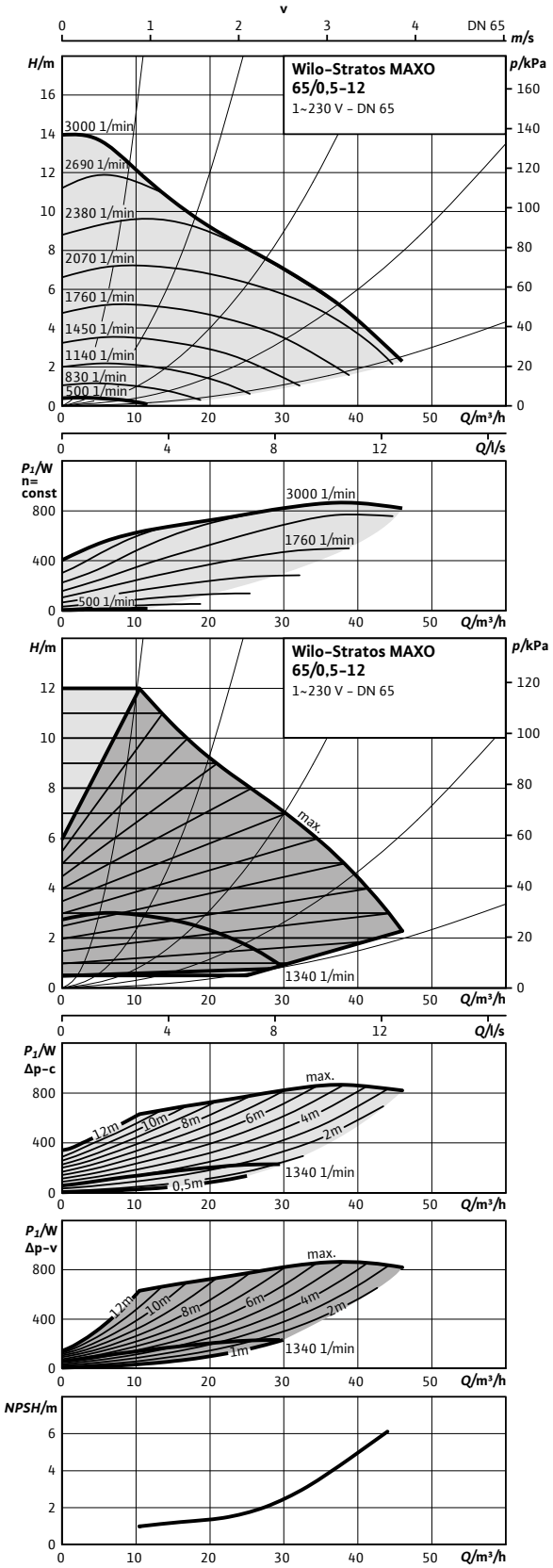


## Pumpkurva

Wilo-Stratos MAXO 65/0,5-16

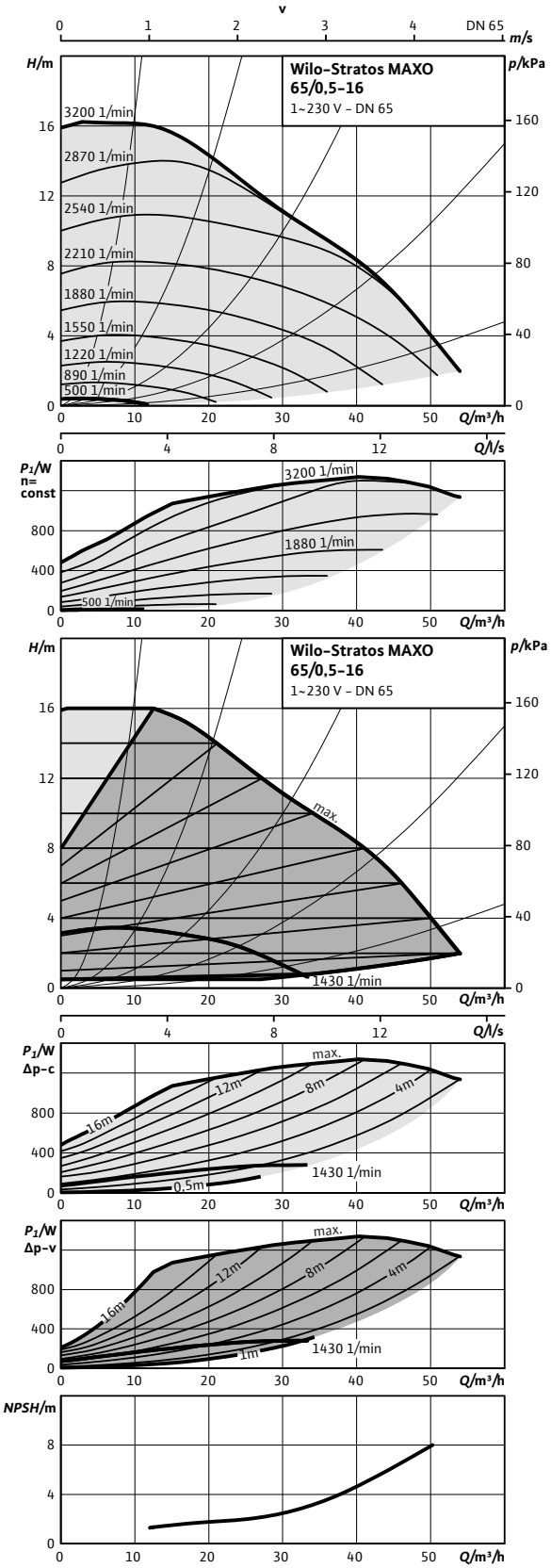

## Måttskiss 65/0,5-12

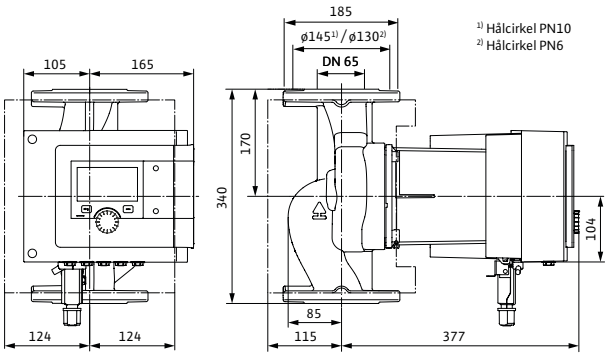


## Måttskiss 65/0,5-16

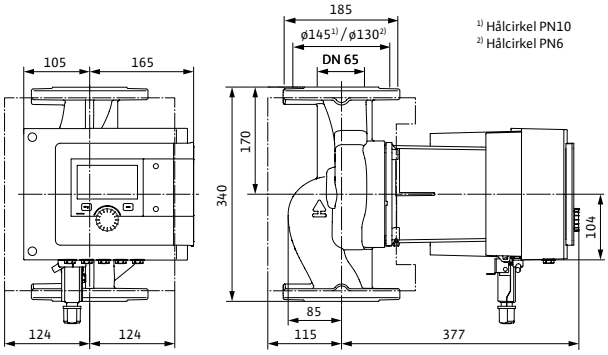


## Tillbehör

| Montage | Art.nr | RSK |
|---|---|---|
| Motfläns DN 65, svets | 2105583 | 5784440 |
| Konsol, ansl 65 - bl 340 | 2835404 | 5813278 |
| Pelare, typ 1 | 2835497 | 5811229 |
| Vib.dämpare | 2835505 | 5813282 |
| ClimaForm STM 65/0,5-12/16 | 2201740 | 5784486 |
| Dropplåt, typ 1.1 | 2835379 | 5762534 |
| **Automation** | | |
| CIF-Modul BACnet | 2190367 | 5784481 |
| CIF-Modul CAN | 2190369 | 5784482 |
| CIF-Modul LON | 2190370 | 5784483 |
| CIF-Modul Modbus | 2190368 | 5784484 |
| CIF-Ethernet | 2211408 | 5784560 |
| Temperatursensor | 2194058 | 5830100 |
| Smart Gateway | 2197100 | 5784498 |
| Dykgivare PT 1000 AA | 2193422 | 5830076 |
| Anliggningsgivare PT 1000 B | 2193421 | 5830077 |
| Dykrör G 1/2" 45 mm | 2193423 | 5830079 |
| Dykrör G 1/2" 100 mm | 2193424 | 5830078 |
| Differenstrycksensor 10 mvp | 2136454 | 5830081 |
| Differenstrycksensor 20 mvp | 2136456 | 5830082 |

## Tekniska data

| Stratos MAXO | 65/0,5-12 | 65/0,5-16 |
|---|---|---|
| Art.nr. | 2164594 | 2164595 |
| RSK | 5758762 | 5758763 |
| Energieffektivitetsindex (EEI) | 0,17 | 0,17 |
| Röranslutning | DN 65 PN6/10 | DN 65 PN6/10 |
| Maximalt driftstryck | 10 bar | 10 bar |
| Nätanslutning | 1~230 V, 50/60 Hz | 1~230 V, 50/60 Hz |
| Märkeffekt $P_2$ | 826 W | 1238 W |
| Tillförd effekt $P_1$ max. | 950 W | 1440 W |
| Tillförd effekt $P_1$ min. | 20 W | 20 W |
| Ström max. | 4,17 A | 6,23 A |
| Ström min. | 0,30 A | 0,30 A |
| Varvtal max. | 3000 varv/min | 3200 varv/min |
| Varvtal min. | 500 varv/min | 500 varv/min |
| Min. övertryck på sugsidan för att undvika kavitation vid mediatemperatur 50°C | 7,0 m | 7,0 m |
| Min. övertryck på sugsidan för att undvika kavitation vid mediatemperatur 95°C | 15,0 m | 15,0 m |
| Min. övertryck på sugsidan för att undvika kavitation vid mediatemperatur 110°C | 23,0 m | 23,0 m |
| Bruttovikt ca | 33,8 kg | 34,9 kg |
| **Material** | | |
| Pumphus | 5.1301, EN-GJL-250 | 5.1301, EN-GJL-250 |
| Pumphjul | PPS-GF40 | PPS-GF40 |
| Axel | 1.4028, X30Cr13 | 1.4028 DLC-behandlad |
| Material lager | Kol, antimonimpregnerad | Kol, antimonimpregnerad |

## Pumpkurva

Wilo-Stratos MAXO 80/0,5-6

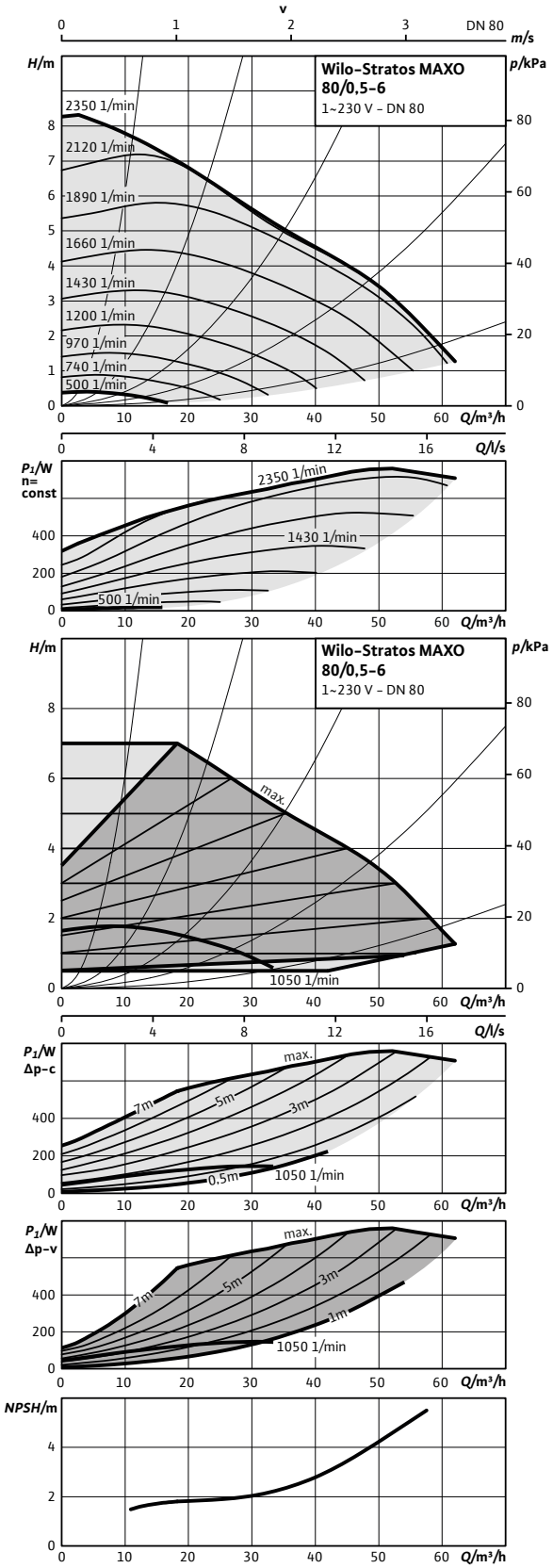


## Pumpkurva

Wilo-Stratos MAXO 80/0,5-12

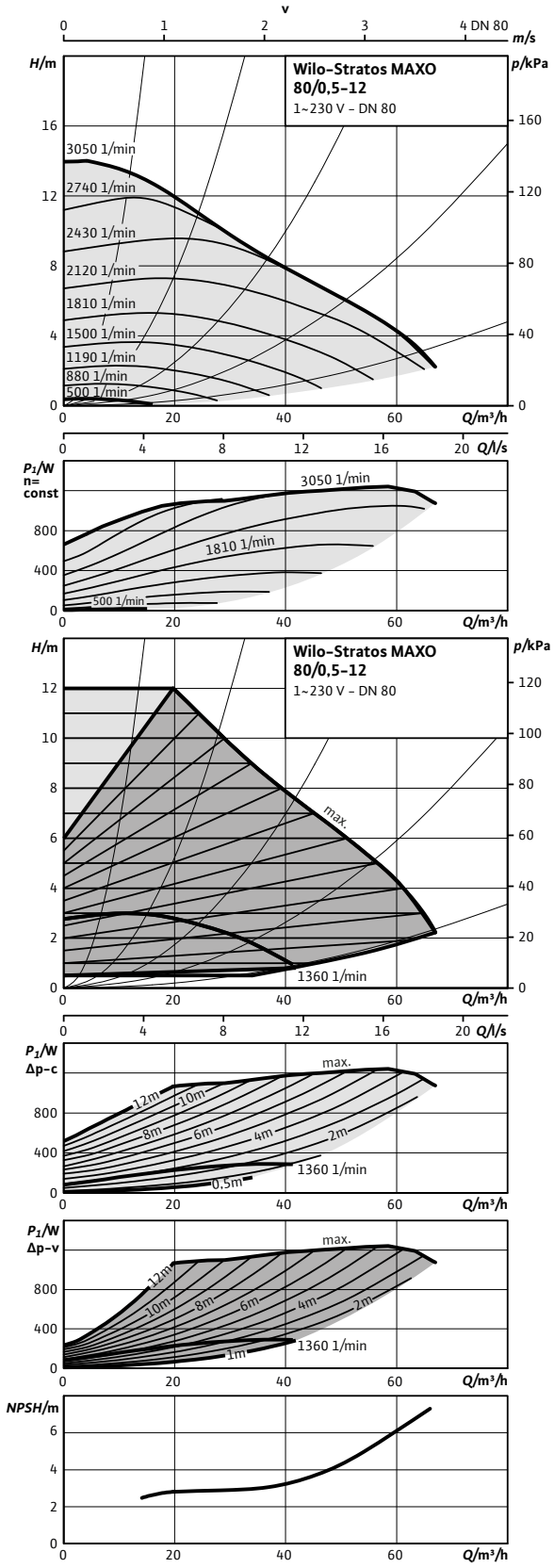

## Måttskiss 80/0,5-6 PN6

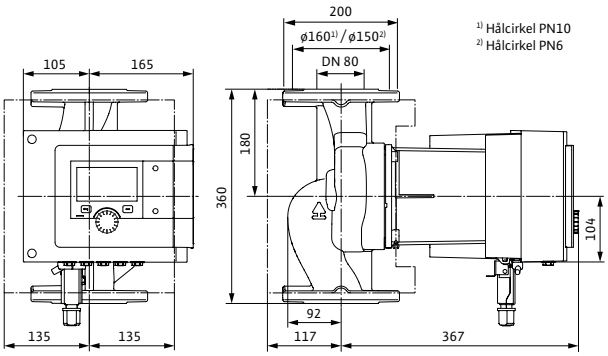


## Måttskiss 80/0,5-12 PN10

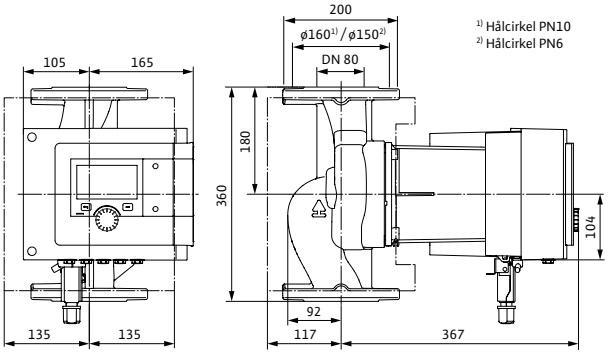


## Tillbehör

| Montage | Art.nr | RSK |
|---|---|---|
| Motfläns DN 80, svets PN10 | 2105585 | 5784441 |
| Konsol, ansl 80 - bl 360 PN6 | 2835510 | 5813334 |
| Konsol, ansl 80 - bl 360 PN10 | 2835405 | 5813279 |
| Pelare, typ 1 | 2835497 | 5811229 |
| Vib.dämpare | 2835505 | 5813282 |
| ClimaForm STM 80/0,5-6/12/16 | 2201741 | 5784487 |
| Droppplåt, typ 1.1 | 2835379 | 5762534 |
| **Automation** | | |
| CIF-Modul BACnet | 2190367 | 5784481 |
| CIF-Modul CAN | 2190369 | 5784482 |
| CIF-Modul LON | 2190370 | 5784483 |
| CIF-Modul Modbus | 2190368 | 5784484 |
| CIF-Ethernet | 2211408 | 5784560 |
| Temperatursensor | 2194058 | 5830100 |
| Smart Gateway | 2197100 | 5784498 |
| Dykgivare PT 1000 AA | 2193422 | 5830076 |
| Anliggningsgivare PT 1000 B | 2193421 | 5830077 |
| Dykrör G 1/2" 45 mm | 2193423 | 5830079 |
| Dykrör G 1/2" 100 mm | 2193424 | 5830078 |
| Differenstrycksensor 10 mvp | 2136454 | 5830081 |

## Tekniska data

| Stratos MAXO | 80/0,5-6 PN6 | 80/0,5-6 PN10 | 80/0,5-12 PN6 | 80/0,5-12 PN10 |
|---|---|---|---|---|
| Art.nr. | 2164596 | 2164597 | 2164598 | 2164599 |
| RSK | 5758764 | 5758765 | 5758766 | 5758767 |
| Energieffektivitetsindex (EEI) | 0,17 | 0,17 | 0,17 | 0,17 |
| Röranslutning | DN 80 PN6 | DN 80 PN10 | DN 80 PN6 | DN 80 PN10 |
| Maximalt driftstryck | 6 bar | 10 bar | 6 bar | 10 bar |
| Nätanslutning | 1~230 V, 50/60 Hz | 1~230 V, 50/60 Hz | 1~230 V, 50/60 Hz | 1~230 V, 50/60 Hz |
| Märkeffekt $P_2$ | 739 W | 739 W | 1212 W | 1212 W |
| Tillförd effekt $P_1$ max. | 850 W | 850 W | 1410 W | 1410 W |
| Tillförd effekt $P_1$ min. | 20 W | 20 W | 20 W | 20 W |
| Ström max. | 3,71 A | 3,71 A | 6,13 A | 6,13 A |
| Ström min. | 0,30 A | 0,30 A | 0,30 A | 0,30 A |
| Varvtal max. | 2350 varv/min | 2350 varv/min | 3050 varv/min | 3050 varv/min |
| Varvtal min. | 500 varv/min | 500 varv/min | 500 varv/min | 500 varv/min |
| Min. övertryck på sugsidan för att undvika kavitation vid mediatemperatur 50°C | 7,0 m | 7,0 m | 7,0 m | 7,0 m |
| Min. övertryck på sugsidan för att undvika kavitation vid mediatemperatur 95°C | 15,0 m | 15,0 m | 15,0 m | 15,0 m |
| Min. övertryck på sugsidan för att undvika kavitation vid mediatemperatur 110°C | 23,0 m | 23,0 m | 23,0 m | 23,0 m |
| Bruttovikt ca | 35,1 kg | 35,1 kg | 36,2 kg | 36,2 kg |
| **Material** | | | | |
| Pumphus | 5.1301, EN-GJL-250 | 5.1301, EN-GJL-250 | 5.1301, EN-GJL-250 | 5.1301, EN-GJL-250 |
| Pumphjul | PPS-GF40 | PPS-GF40 | PPS-GF40 | PPS-GF40 |
| Axel | 1.4028, X30Cr13 | 1.4028, X30Cr13 | 1.4028 DLC-behandlad | 1.4028 DLC-behandlad |
| Material lager | Kol, antimonimpreg-nerad | Kol, antimonimpreg-nerad | Kol, antimonimpreg-nerad | Kol, antimonimpreg-nerad |

## Pumpkurva

Wilo-Stratos MAXO 80/0,5-16

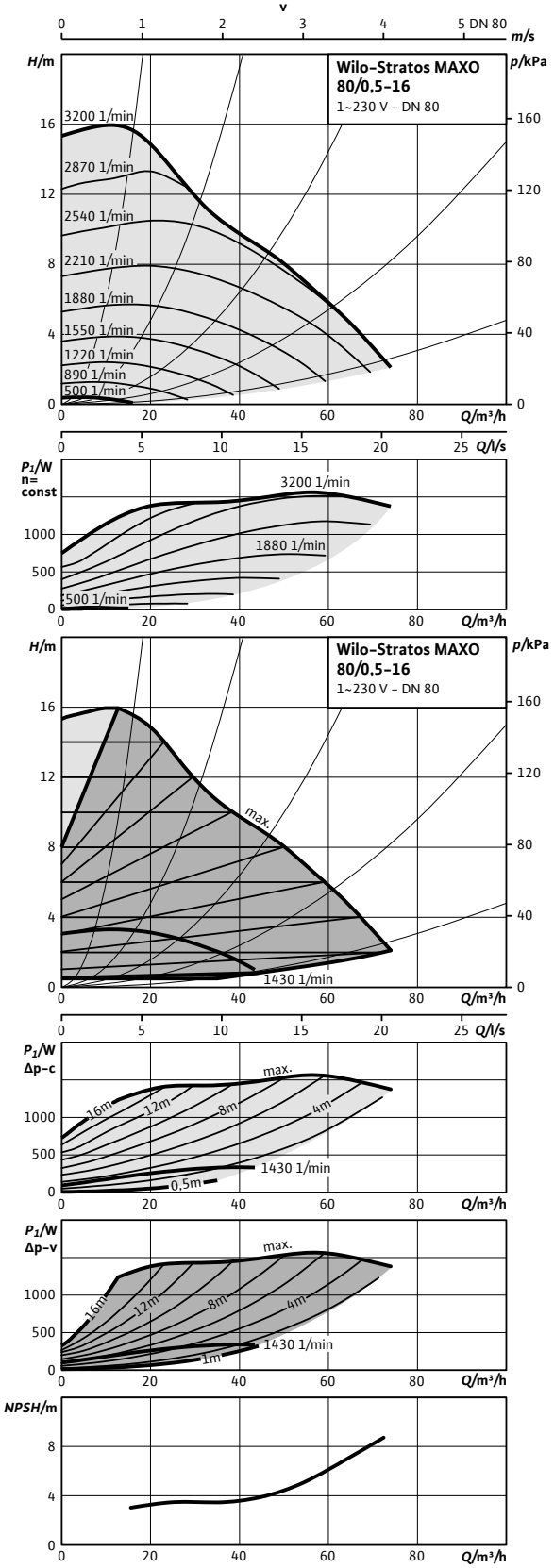

## Måttskiss 80/0,5-16

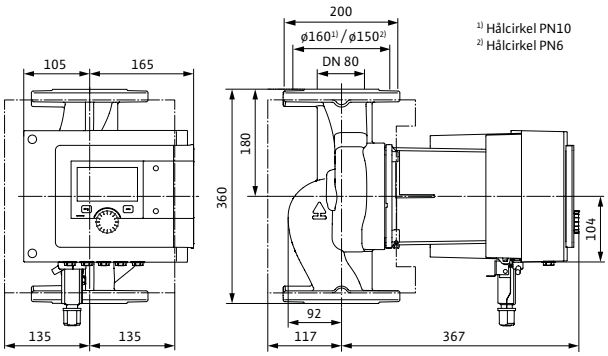


## Tillbehör

| Montage | Art.nr | RSK |
|---|---|---|
| Motfläns DN 80, svets PN10 | 2105585 | 5784441 |
| Konsol, ansl 80 - bl 360 PN6 | 2835510 | 5813334 |
| Konsol, ansl 80 - bl 360 PN10 | 2835405 | 5813279 |
| Pelare, typ 1 | 2835497 | 5811229 |
| Vib.dämpare | 2835505 | 5813282 |
| ClimaForm STM 80/0,5-6/12/16 | 2201741 | 5784487 |
| Droppplåt, typ 1.1 | 2835379 | 5762534 |
| **Automation** | | |
| CIF-Modul BACnet | 2190367 | 5784481 |
| CIF-Modul CAN | 2190369 | 5784482 |
| CIF-Modul LON | 2190370 | 5784483 |
| CIF-Modul Modbus | 2190368 | 5784484 |
| CIF-Ethernet | 2211408 | 5784560 |
| Temperatursensor | 2194058 | 5830100 |
| Smart Gateway | 2197100 | 5784498 |
| Dykgivare PT 1000 AA | 2193422 | 5830076 |
| Anliggningsgivare PT 1000 B | 2193421 | 5830077 |
| Dykrör G 1/2" 45 mm | 2193423 | 5830079 |
| Dykrör G 1/2" 100 mm | 2193424 | 5830078 |
| Differenstrycksensor 10 mvp | 2136454 | 5830081 |
| Differenstrycksensor 20 mvp | 2136456 | 5830082 |

## Tekniska data

| Stratos MAXO | 80/0,5-16 PN6 | 80/0,5-16 PN10 |
|---|---|---|
| Art.nr. | 2164600 | 2164601 |
| RSK | 5758768 | 5758769 |
| Energieffektivitetsindex (EEI) | 0,17 | 0,17 |
| Röranslutning | DN 80 PN6 | DN 80 PN10 |
| Maximalt driftstryck | 6 bar | 10 bar |
| Nätanslutning | 1~230 V, 50/60 Hz | 1~230 V, 50/60 Hz |
| Märkeffekt $P_2$ | 1414 W | 1414 W |
| Tillförd effekt $P_1$ max. | 1645 W | 1645 W |
| Tillförd effekt $P_1$ min. | 20 W | 20 W |
| Ström max. | 7,14 A | 7,14 A |
| Ström min. | 0,30 A | 0,30 A |
| Varvtal max. | 3200 varv/min | 3200 varv/min |
| Varvtal min. | 500 varv/min | 500. varv/min |
| Min. övertryck på sugsidan för att undvika kavitation vid mediatemperatur 50°C | 7,0 m | 7,0 m |
| Min. övertryck på sugsidan för att undvika kavitation vid mediatemperatur 95°C | 15,0 m | 15,0 m |
| Min. övertryck på sugsidan för att undvika kavitation vid mediatemperatur 110°C | 23,0 m | 23,0 m |
| Bruttovikt ca | 36,2 kg | 36,2 kg |
| **Material** | | |
| Pumphus | 5.1301, EN-GJL-250 | 5.1301, EN-GJL-250 |
| Pumphjul | PPS-GF40 | PPS-GF40 |
| Axel | 1.4028 DLC-behandlad | 1.4028 DLC-behandlad |
| Material lager | Kol, antimonimpregnerad | Kol, antimonimpregnerad |

## Pumpkurva

Wilo-Stratos MAXO 100/0,5-6

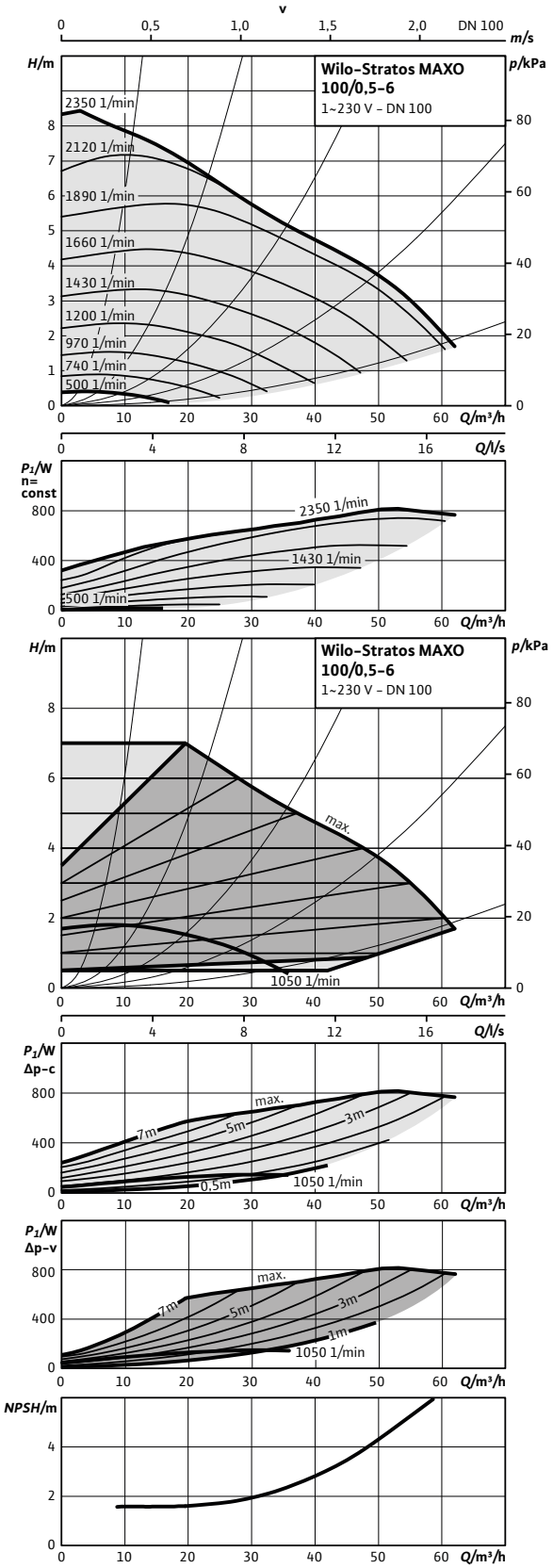


## Pumpkurva

Wilo-Stratos MAXO 100/0,5-12

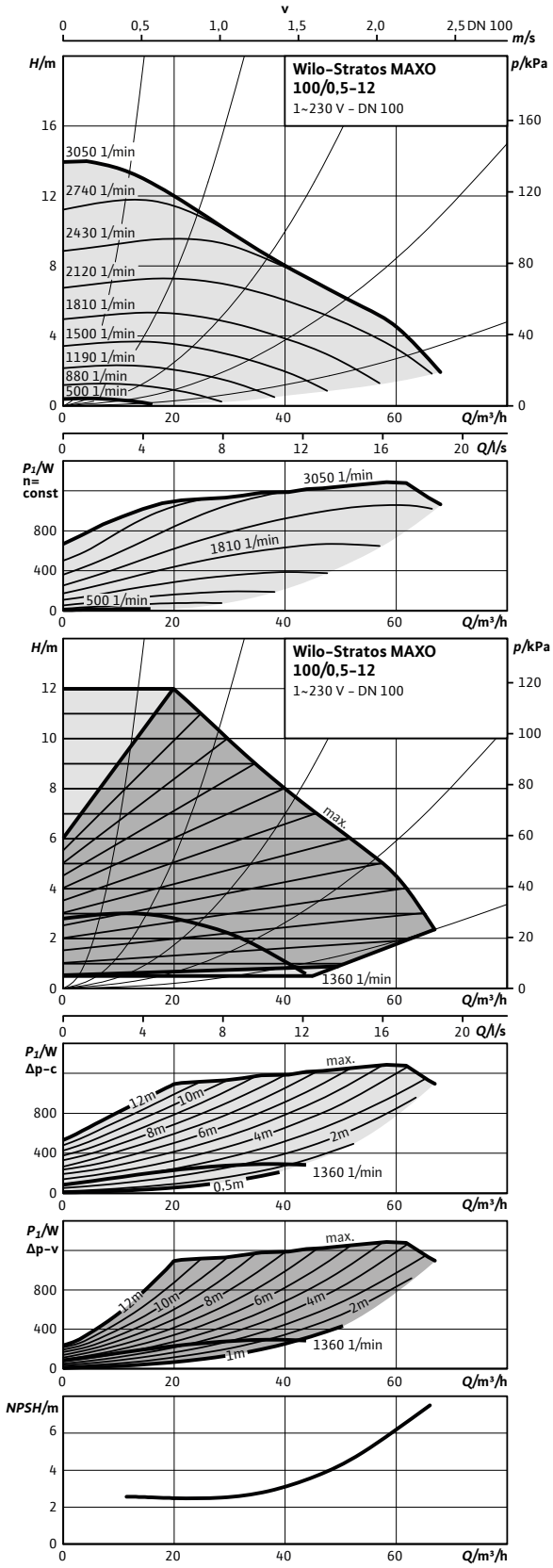

## Måttskiss 100/0,5-6

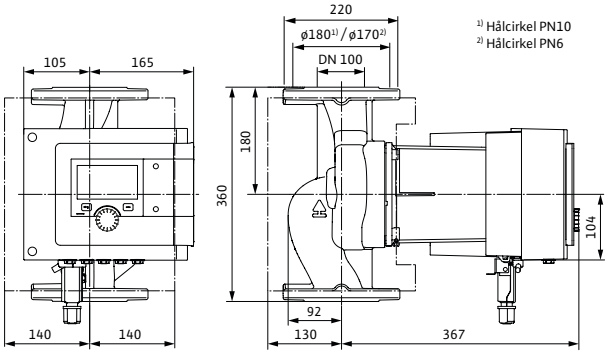


## Måttskiss 100/0,5-12

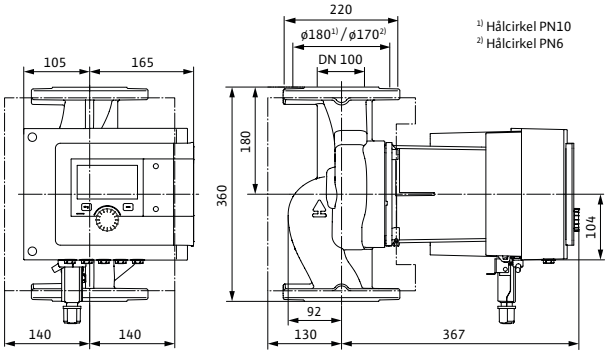


## Tillbehör

| Montage | Art.nr | RSK |
|---|---|---|
| Motfläns DN 100, svets PN10 | 2105587 | 5784443 |
| Konsol, ansl 100 - bl 360 PN6 | 2835511 | 5813335 |
| Konsol, ansl 100 - bl 360 PN10 | 2835396 | 5813281 |
| Pelare, typ 1 | 2835497 | 5811229 |
| Vib.dämpare | 2835505 | 5813282 |
| ClimaForm STM 100/0,5-6/12 | 2201742 | 5784488 |
| Droppplåt, typ 1.1 | 2835379 | 5762534 |
| **Automation** | | |
| CIF-Modul BACnet | 2190367 | 5784481 |
| CIF-Modul CAN | 2190369 | 5784482 |
| CIF-Modul LON | 2190370 | 5784483 |
| CIF-Modul Modbus | 2190368 | 5784484 |
| CIF-Ethernet | 2211408 | 5784560 |
| Temperatursensor | 2194058 | 5830100 |
| Smart Gateway | 2197100 | 5784498 |
| Dykgivare PT 1000 AA | 2193422 | 5830076 |
| Anliggningsgivare PT 1000 B | 2193421 | 5830077 |
| Dykrör G 1/2" 100 mm | 2193424 | 5830078 |
| Differenstrycksensor 10 mvp | 2136454 | 5830081 |

## Tekniska data

| Stratos MAXO | 100/0,5-6 PN6 | 100/0,5-6 PN10 | 100/0,5-12 PN6 | 100/0,5-12 PN10 |
|---|---|---|---|---|
| Art.nr. | 2164602 | 2164603 | 2164604 | 2164605 |
| RSK | 5758770 | 5758771 | 5758772 | 5758773 |
| Energieffektivitetsindex (EEI) | 0,17 | 0,17 | 0,17 | 0,17 |
| Röranslutning | DN 100 PN6 | DN 100 PN10 | DN 100 PN6 | DN 100 PN10 |
| Maximalt driftstryck | 6 bar | 10 bar | 6 bar | 10 bar |
| Nätanslutning | 1~230 V, 50/60 Hz | 1~230 V, 50/60 Hz | 1~230 V, 50/60 Hz | 1~230 V, 50/60 Hz |
| Märkeffekt $P_2$ | 722 W | 722 W | 1109 W | 1109 W |
| Tillförd effekt $P_1$ max. | 830 W | 830 W | 1290 W | 1289 W |
| Tillförd effekt $P_1$ min. | 20 W | 20 W | 20 W | 20 W |
| Ström max. | 3,61 A | 3,61 A | 5,70 A | 5,70 A |
| Ström min. | 0,30 A | 0,30 A | 0,30 A | 0,30 A |
| Varvtal max. | 2350 varv/min | 2350 varv/min | 3050 varv/min | 3050 varv/min |
| Varvtal min. | 500 varv/min | 500 varv/min | 500 varv/min | 500 varv/min |
| Min. övertryck på sugsidan för att undvika kavitation vid mediatemperatur 50°C | 7,0 m | 7,0 m | 7,0 m | 7,0 m |
| Min. övertryck på sugsidan för att undvika kavitation vid mediatemperatur 95°C | 15,0 m | 15,0 m | 15,0 m | 15,0 m |
| Min. övertryck på sugsidan för att undvika kavitation vid mediatemperatur 110°C | 23,0 m | 23,0 m | 23,0 m | 23,0 m |
| Bruttovikt ca | 38,2 kg | 38,2 kg | 39,3 kg | 39,3 kg |
| **Material** | | | | |
| Pumphus | 5.1301, EN-GJL-250 | 5.1301, EN-GJL-250 | 5.1301, EN-GJL-250 | 5.1301, EN-GJL-250 |
| Pumphjul | PPS-GF40 | PPS-GF40 | PPS-GF40 | PPS-GF40 |
| Axel | 1.4028, X30Cr13 | 1.4028, X30Cr13 | 1.4028 DLC-behandlad | 1.4028 DLC-behandlad |
| Material lager | Kol, antimonimpreg-nerad | Kol, antimonimpreg-nerad | Kol, antimonimpreg-nerad | Kol, antimonimpreg-nerad |

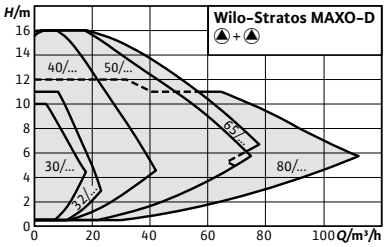


## Wilo-Stratos MAXO-D

### Konstruktion
Smart cirkulationspump i tvillingutförande med våt motor med unions- eller flänsanslutning, EC-motor med integrerad elektronisk effektanpassning.

### Användning
Alla värmevattensystem, klimatanläggningar, slutna kylkretsar och industriella cirkulationsanläggningar.

### Typnyckel

| | |
|---|---|
| Exempel: | **Stratos MAXO-D 40/0,5-8** |
| **Stratos MAXO** | Högeffektiv pump (union eller fläns), elektroniskt reglerad |
| **D** | Tvillingpump |
| **40/** | Nominell anslutning |
| **0,5-8** | Uppfordringshöjd [m] |

### Speciella egenskaper/produktfördelar
- → Intuitiv manövrering genom användningsstyrd inställning med Setup Guide kombinerat med ny display och driftknapp med gröna-knappen-teknik.
- → Högsta energieffektivitet genom samspelet mellan optimerade och innovativa energisparande funktioner (t.ex. No-Flow Stop).
- → Optimal systemeffektivitet genom nya, intelligenta reglerfunktioner som t.ex. Dynamic Adapt plus Multi-Flow Adaptation, T-const. och ΔT-const.
- → De senaste kommunikationsgränssnitten (t.ex. Bluetooth) för anslutning till mobila slutenheter och direkt pumpuppkoppling via Wilo Net för multipumpstyrning.
- → Elektrisk installationskomfort genom översiktligt och generöst kopplingsutrymme och optimerad Wilo-Connector.

**Kapacitetsöversikt**

Wilo-Stratos MAXO-D

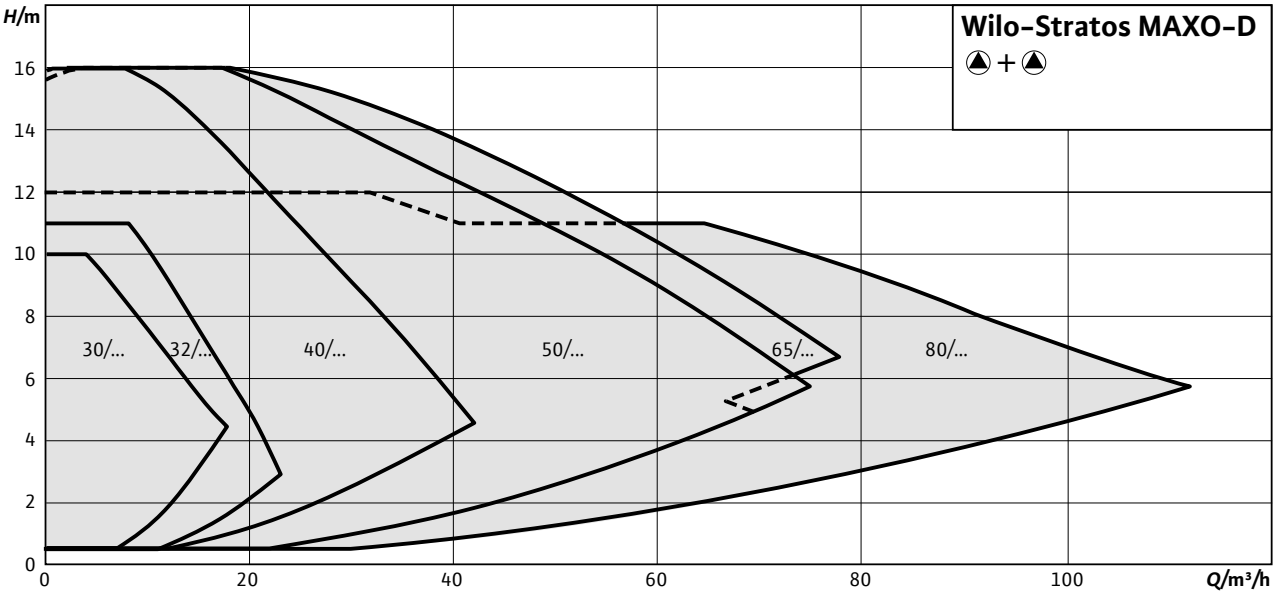


## Utrustning/funktion

### Användningsområden

Genom den precisa inställningen av reglersätt för anläggningens specifika användning (t.ex. värmeelement, golvvärme, takkylning) kan pumpen driva anläggningen med högsta effektivitet.

- Värme
- Värmeelement
- Golvvärme
- Ventilationsbatteri
- Luftvärmare
- Shuntgrupper
- Värmeväxlare

### Kylning

- Takkylning
- Golvkylning
- Luft-klimataggregat
- Shuntgrupper
- Värmeväxlare

### Kombinerad uppvärmning och kylning

- Automatisk omkoppling

Följande regleringstyper finns tillgängliga, beroende på vald användning:

### Reglersätt

- Konstant varvtal (varvtalsstyrning)
- Δp-c för konstant differenstryck
- Δp-v för variabelt differenstryck
- Dynamic Adapt plus för kontinuerlig (dynamisk) anpassning av pumpkapaciteten efter det aktuella behovet
- T-const. för konstant temperaturreglering
- ΔT för differenstemperaturreglering
- Konstant Q för konstant flödesreglering
- Multi-Flow Adaptation: Fastställande av totalt flöde genom primärpumpen för behovsanpassad försörjning av sekundärpumparna i värmekretsfördelare
- Användardefinierad PID-reglering

### Tillvalsfunktioner

- Q-Limit max. för begränsning av max. flöde
- Q-Limit min. för begränsning av min. flöde
- No-Flow Stop (avstängning vid nollflöde)
- Automatisk sänkdrift
- Reglering av sämsta punkten (Δp-c-reglering med extern ärvärdes-sensor)
- Variabel lutning på Δp-v-kurva

**Manuella inställningar**
- Val av användningsområde med Setup Guide
- Inställning av tillhörande driftsparametrar
- Nominell driftspunkt: direkt inmatning av beräknad driftpunkt vid Δp-v
- Indikering av status och historik (flöde, temperatur*, elförbrukning, uppfordringshöjd, felmeddelanden, diagnosmeddelanden)
- Statusindikering
- Inställning och återställning av energimängdsmätningen (värme och kyla)*
  *Med tillbehör temperatursensor
- Pumpavluftningsfunktion
- Knapplås för att spärra inställningarna
- Funktion för återställning till fabriksinställningen eller till sparade återställningspunkter (parametersatser)
- Konfigurera analoga ingångar
- Konfigurera binäringångar
- Konfigurera reläutgångar
- Tvillingpumpsfunktion (när 2 enkelpumpar ska drivas som dubbelpump)

**Automatiska funktioner**
- Behovsanpassad kapacitetsanpassning för energieffektiv drift beroende på drifttyp
- Avkänning av sänkdrift
- Avstängning vid identifiering av nollflöde (No-Flow Stop)
- Mjukstart
- Automatiska rutiner för åtgärdande av fel (t.ex. deblockeringsfunktion)
- Omkoppling värme-/kyldrift
- Fullständigt motorskydd med inbyggd utlösningselektronik

**Externa styringångar och deras funktioner**
**2x analog ingång:**
- Signaltyper: 0 – 10 V, 2 – 10 V, 0 – 20 mA, 4 – 20 mA, PT 1000
- Användningsområden: Fjärrinställning av börvärde för alla reglersätt (utom Multi-Flow Adaptation), sensoringångar för temperatur, differenstryck eller fri sensor i användardefinierad PID-drift

**2x digital ingång:**
- För potentialfria styrutgångar eller omkopplare
- Integrerade funktioner:
  - Ext. OFF
  - Ext. MIN
  - Ext. MAX
  - MANUAL (GLT-AV)
  - Knapplås
  - Omkoppling värme-/kyldrift

Wilo Net för tvillingpumpreglering av 2 enkelpumpar, kommunikation mellan flera pumpar och fjärrinställning av pumpar via gateway

**Meddelande- och indikeringsfunktioner**
- Displaystatus driftsindikering:
  - Börvärde
  - Uppfordringshöjd
  - Flöde
  - Värme- och kylenergi
  - El-förbrukning
  - Temperaturer (med tillbehör temperatursensor)
- Statusindikering LED: Felfri drift (grön LED), pumpkommunikation (blå LED)
- Displaystatus indikering av fel (röd displayfärg):
  - Felkoder och felbeskrivning i fulltext
  - Skyddsåtgärder
- Displaystatus indikering av varning (gul displayfärg):
  - Varningskoder och beskrivning av varningen i fulltext
  - Skyddsåtgärder
- Displaystatus processindikering (blå displayfärg):
  - Pumpavluftning
  - Uppdateringsprocess
- Displaystatus BMS-kommunikation (blå displayfärg):
  - Sammanfattning av aktiva BMS-parametrar (överföringshastighet, adress, ...)
- Summalarm SSM (potentialfri växlande kontakt)
- Summadriftmeddelande SBM (potentialfri slutande kontakt)

**Dataöverföring**
- Bluetooth-gränssnitt för trådlös dataöverföring och fjärrstyrning av pumpen med smartphone eller surfplatta.
- Seriellt, digitalt gränssnitt Modbus RTU för anslutning till fastighetsautomation via bussystem RS485 (möjlig med Wilo-CIF-modul Modbus RTU).
- Seriellt, digitalt gränssnitt BACnet MS/TP för anslutning till fastighetsautomation via bussystem RS485 (möjlig med Wilo-CIF-modul BACnet MS/TP).
- Seriellt, digitalt gränssnitt LON för anslutning till fastighetsautomation via bussystem LONWorks (möjlig med Wilo-CIF-modul LON).

**Tvillingpumpreglering (tvillingpump eller 2 enkelpumpar)**
- Huvud-/reservdrift (automatisk störningsomkoppling/tidsstyrt pumpskifte)
- Parallelldrift (verkningsgradsoptimerad till- och frånkoppling av toppbelastning)

**Utrustning**
- Flänsutförande:
  - Standardutförande för pumpar DN 32 till DN 65: Kombifläns PN 6/10 (fläns PN 16 enligt EN 1092-2) för motfläns PN 6 och PN 16
  - Standardutförande för pumpar DN 80/DN 100: Fläns PN 6 (beräknat efter PN 16 enligt EN 1092-2) för motfläns PN 6

- Specialutförande för pumpar DN 32 till DN 100: Fläns PN 16 (enligt EN 1092-2) för motfläns PN 16
- Ett flertal integrerade kommunikationsgränssnitt och valbart buss-protokoll med CIF-modulw
- 5 kabelgenomföringar för anslutning av kommunikationsgränssnitten
- Bluetooth-gränssnitt
- Högupplöst grafikdisplay med grön knapp och 2 funktionsknappar
- Användarvänlig kopplingskammare
- Uttag för integrerad temperaturgivare
- Snabb elanslutning med optimerad Wilo-Connector för spänningsförsörjningen

## Ingår i leverans

- Pump
- 2 x optimerad Wilo-Connector
- 4 x kabelförskruvning M16 x 1,5
- Distansbrickor för flänsskruvar (vid nominella anslutningar DN 32 - DN 65)
- Packningar vid gänganslutning
- Monterings- och skötselanvisning

## Tillval

- Specialutförande för drifttryck PN 16

## Tillbehör

- Pelare, konsol, vibrationsdämpare
- Kopplingar för gänganslutningar
- Blindlock
- Motfläns (DN 32 till DN 100)
- Dropplåtar
- PT 1000-givare
- Differenstrycksgivare
- Wilo-CIF-moduler: Modbus RTU, BACnet MS/TP, CANopen, LON TP/FT-10, PLR

## Tekniska data

- Tillåtet temperaturområde -10 °C till +110 °C
- Nätanslutning 1~230 V, 50/60 Hz
- Kapslingsklass IPX4D
- Unions- eller flänsanslutning (beroende på typ) G 50 till DN 80
- Max. driftstryck, standardutförande: 6/10 bar eller 6 bar (specialutförande: 16 bar)
- Isolationsklass F
- Störningssändning EN 61800-3;2004+A1;2012 / bostäder (C1)
- Störstabilitet EN 61800-3;2004+A1;2012 / industrimiljö (C2)

**Kopplingsschema - spänningsanslutning**

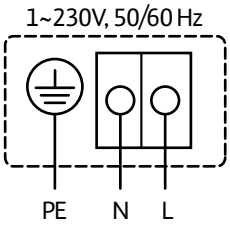


**Kopplingsschema in- och utgångar**

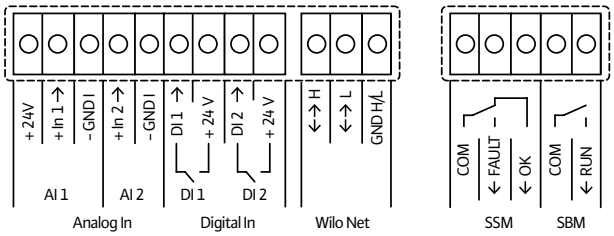

## Pumpkurva – enkeldrift

Wilo-Stratos MAXO-D 30/0,5-6

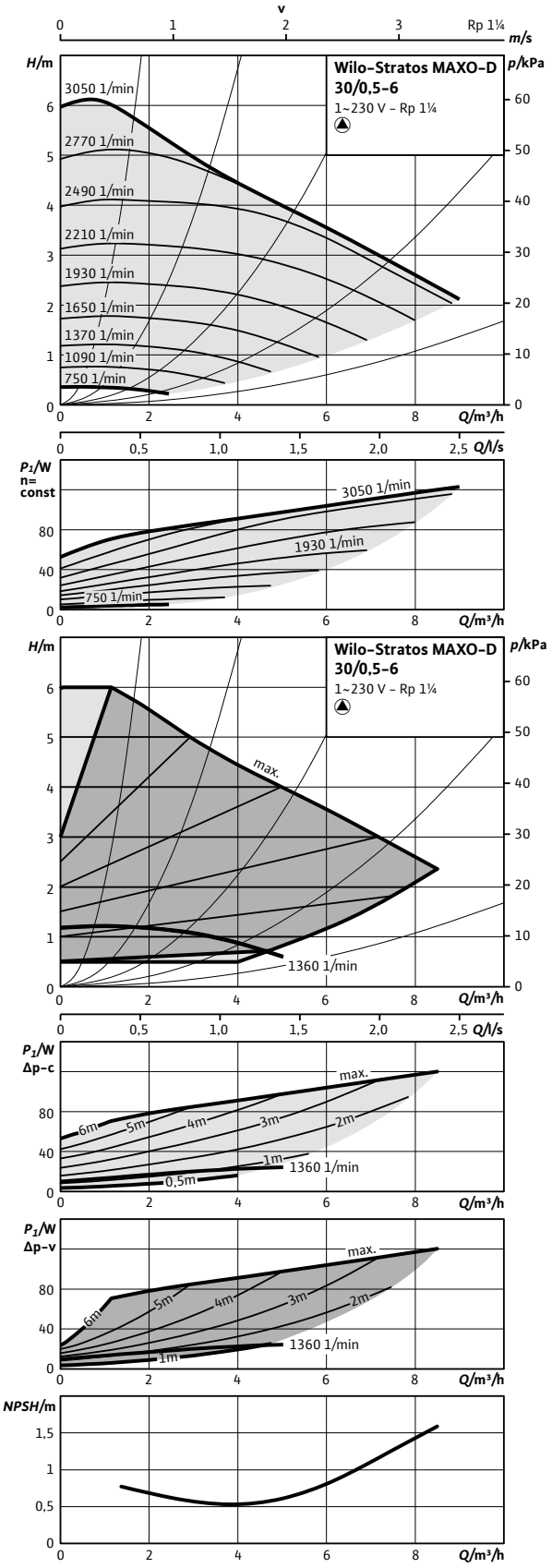


## Pumpkurva – parallelldrift

Wilo-Stratos MAXO-D 30/0,5-6

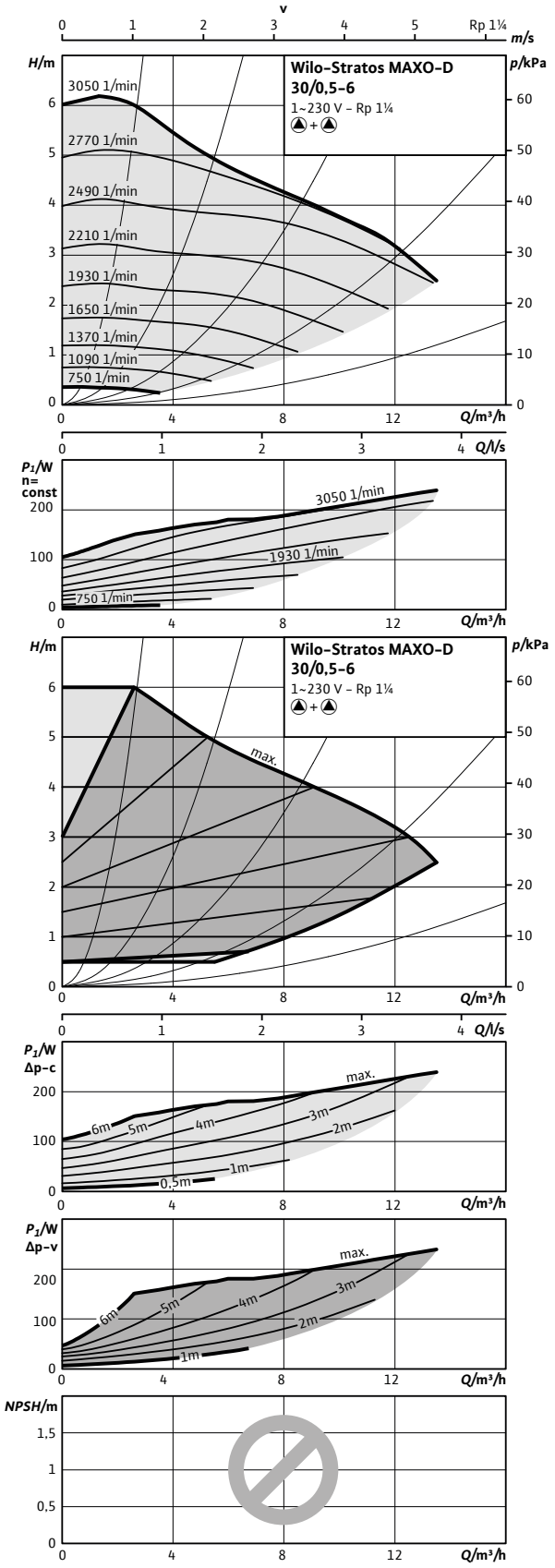

## Måttskiss 30/0,5-6

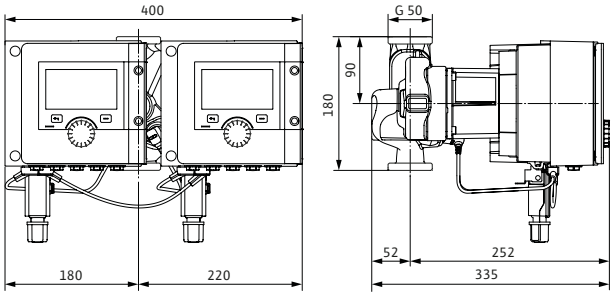


## Tillbehör

| Montage | Art.nr | RSK |
|---|---|---|
| Unionskoppling (G 50/32) | 2835293 | 5813349 |
| Avst.ventil union (G 50/32) | 2835296 | 5813352 |
| Blindlock typ 25 | 2049280 | 5783317 |
| Dropplåt, frihängande | 2835378 | 5813264 |
| **Automation** | | |
| CIF-Modul BACnet | 2190367 | 5784481 |
| CIF-Modul CAN | 2190369 | 5784482 |
| CIF-Modul LON | 2190370 | 5784483 |
| CIF-Modul Modbus | 2190368 | 5784484 |
| CIF-Ethernet | 2211408 | 5784560 |
| Temperatursensor | 2194058 | 5830100 |
| Smart Gateway | 2197100 | 5784498 |
| Dykgivare PT 1000 AA | 2193422 | 5830076 |
| Anliggningsgivare PT 1000 B | 2193421 | 5830077 |
| Dykrör G 1/2" 45 mm | 2193423 | 5830079 |
| Differenstrycksensor 10 mvp | 2136454 | 5830081 |

## Tekniska data

| Stratos MAXO-D | 30/0,5-6 |
|---|---|
| Art.nr. | 2164645 |
| RSK | 5758813 |
| Energieffektivitetsindex (EEI) | 0,19 |
| Röranslutning | G 50 |
| Maximalt driftstryck | 10 bar |
| Nätanslutning | 1~230 V, 50/60 Hz |
| Märkeffekt $P_2$ | 114 W |
| Tillförd effekt $P_1$ max. | 135 W |
| Tillförd effekt $P_1$ min. | 7 W |
| Ström max. | 0,950 A |
| Ström min. | 0,11 A |
| Varvtal max. | 3050 varv/min |
| Varvtal min. | 750 varv/min |
| Min. övertryck på sugsidan för att undvika kavitation vid mediatemperatur 50°C | 3,0 m |
| Min. övertryck på sugsidan för att undvika kavitation vid mediatemperatur 95°C | 10,0 m |
| Min. övertryck på sugsidan för att undvika kavitation vid mediatemperatur 110°C | 16,0 m |
| Bruttovikt ca | 20,6 kg |
| **Material** | |
| Pumphus | 5.1301, EN-GJL-250 |
| Pumphjul | PPS-GF40 |
| Axel | 1.4122 DLC-behandlad |
| Material lager | Kol, antimonimpregnerad |

## Pumpkurva – enkeldrift

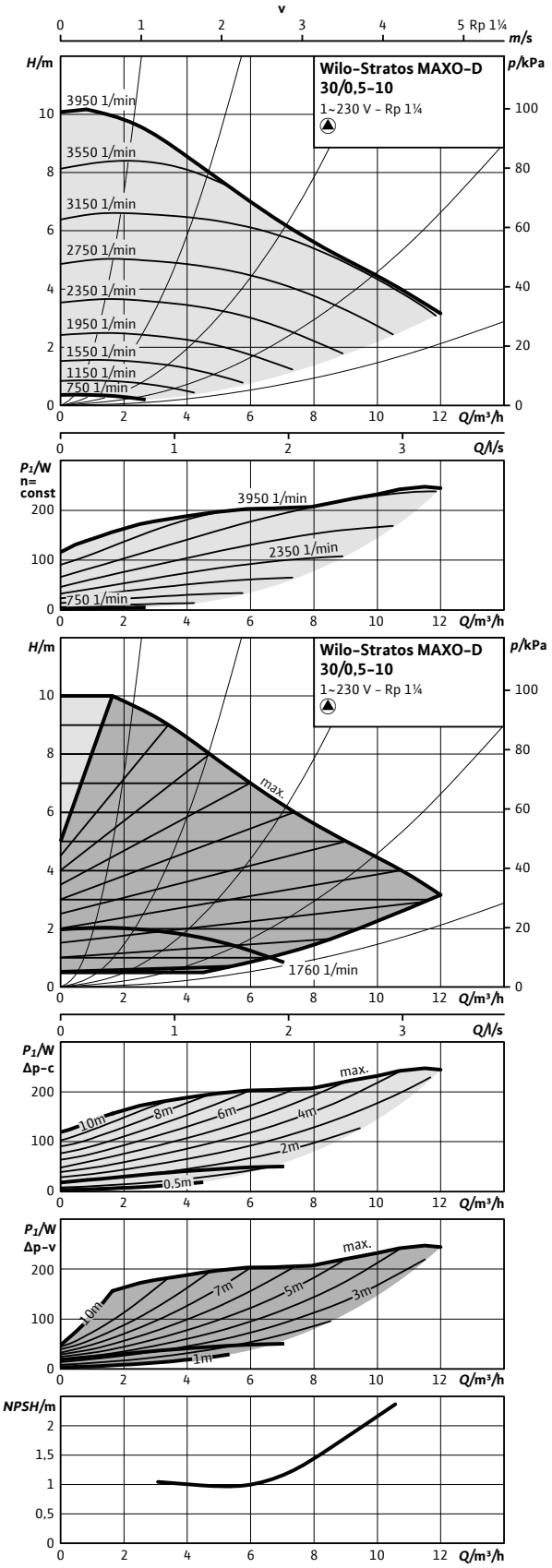


## Pumpkurva – parallelldrift

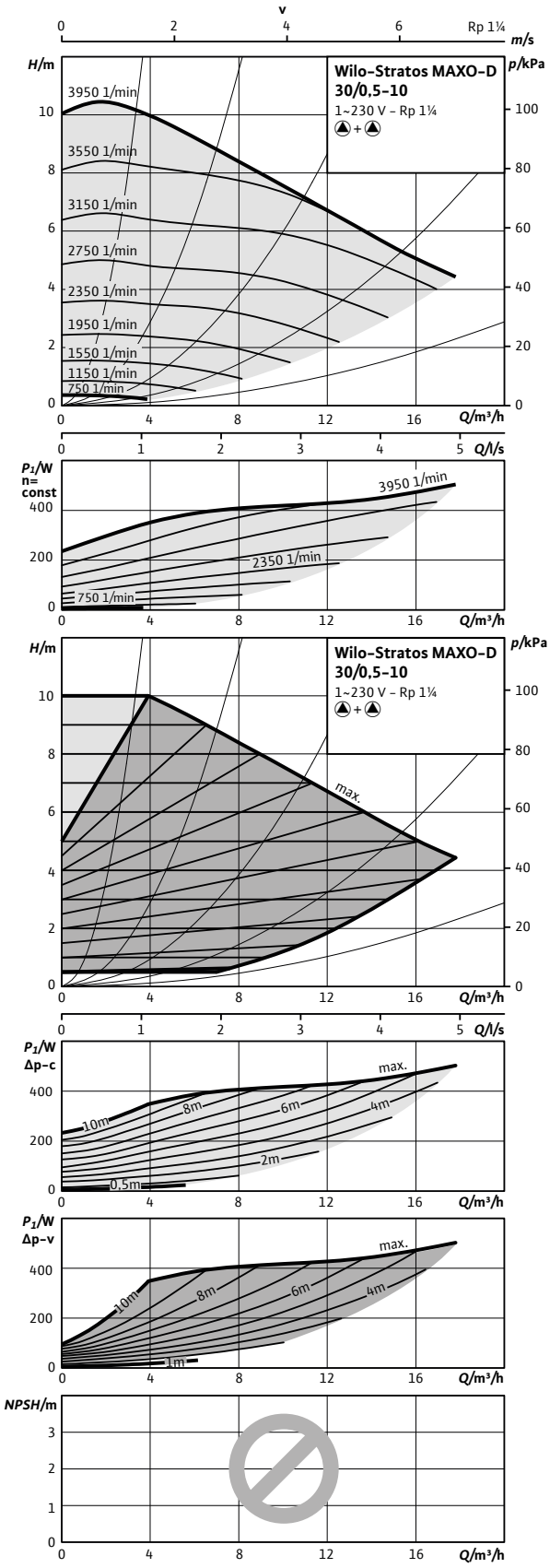

## Måttskiss 30/0,5-10

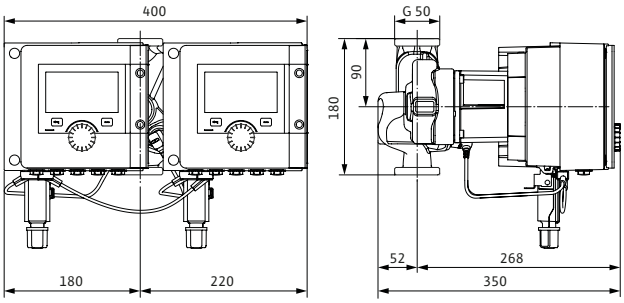


## Tillbehör

| Montage | Art.nr | RSK |
|---|---|---|
| Unionskoppling (G 50/32) | 2835293 | 5813349 |
| Avst.ventil union (G 50/32) | 2835296 | 5813352 |
| Blindlock typ 25 | 2049280 | 5783317 |
| Dropplåt, frihängande | 2835378 | 5813264 |
| **Automation** | | |
| CIF-Modul BACnet | 2190367 | 5784481 |
| CIF-Modul CAN | 2190369 | 5784482 |
| CIF-Modul LON | 2190370 | 5784483 |
| CIF-Modul Modbus | 2190368 | 5784484 |
| CIF-Ethernet | 2211408 | 5784560 |
| Temperatursensor | 2194058 | 5830100 |
| Smart Gateway | 2197100 | 5784498 |
| Dykgivare PT 1000 AA | 2193422 | 5830076 |
| Anliggningsgivare PT 1000 B | 2193421 | 5830077 |
| Dykrör G 1/2" 45 mm | 2193423 | 5830079 |
| Differenstrycksensor 10 mvp | 2136454 | 5830081 |

## Tekniska data

| Stratos MAXO-D | 30/0,5-10 |
|---|---|
| Art.nr. | 2164646 |
| RSK | 5758814 |
| Energieffektivitetsindex (EEI) | 0,19 |
| Röranslutning | G 50 |
| Maximalt driftstryck | 10 bar |
| Nätanslutning | 1~230 V, 50/60 Hz |
| Märkeffekt $P_2$ | 234 W |
| Tillförd effekt $P_1$ max. | 275 W |
| Tillförd effekt $P_1$ min. | 7 W |
| Ström max. | 1,20 A |
| Ström min. | 0,11 A |
| Varvtal max. | 3950 varv/min |
| Varvtal min. | 750 varv/min |
| Min. övertryck på sugsidan för att undvika kavitation vid mediatemperatur 50°C | 3,0 m |
| Min. övertryck på sugsidan för att undvika kavitation vid mediatemperatur 95°C | 10,0 m |
| Min. övertryck på sugsidan för att undvika kavitation vid mediatemperatur 110°C | 16,0 m |
| Bruttovikt ca | 21,2 kg |
| **Material** | |
| Pumphus | 5.1301, EN-GJL-250 |
| Pumphjul | PPS-GF40 |
| Axel | 1.4122 DLC-behandlad |
| Material lager | Kol, antimonimpregnerad |

## Pumpkurva - enkeldrift

Wilo-Stratos MAXO-D 32/0,5-8

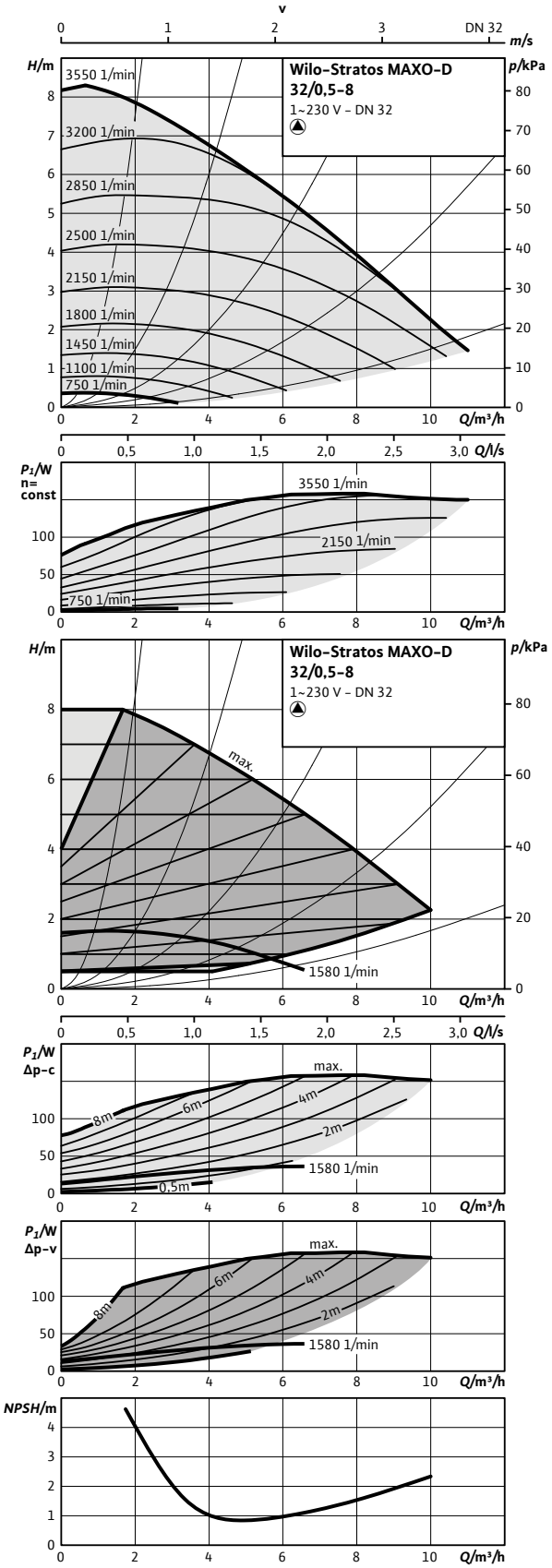


## Pumpkurva - parallelldrift

Wilo-Stratos MAXO-D 32/0,5-8

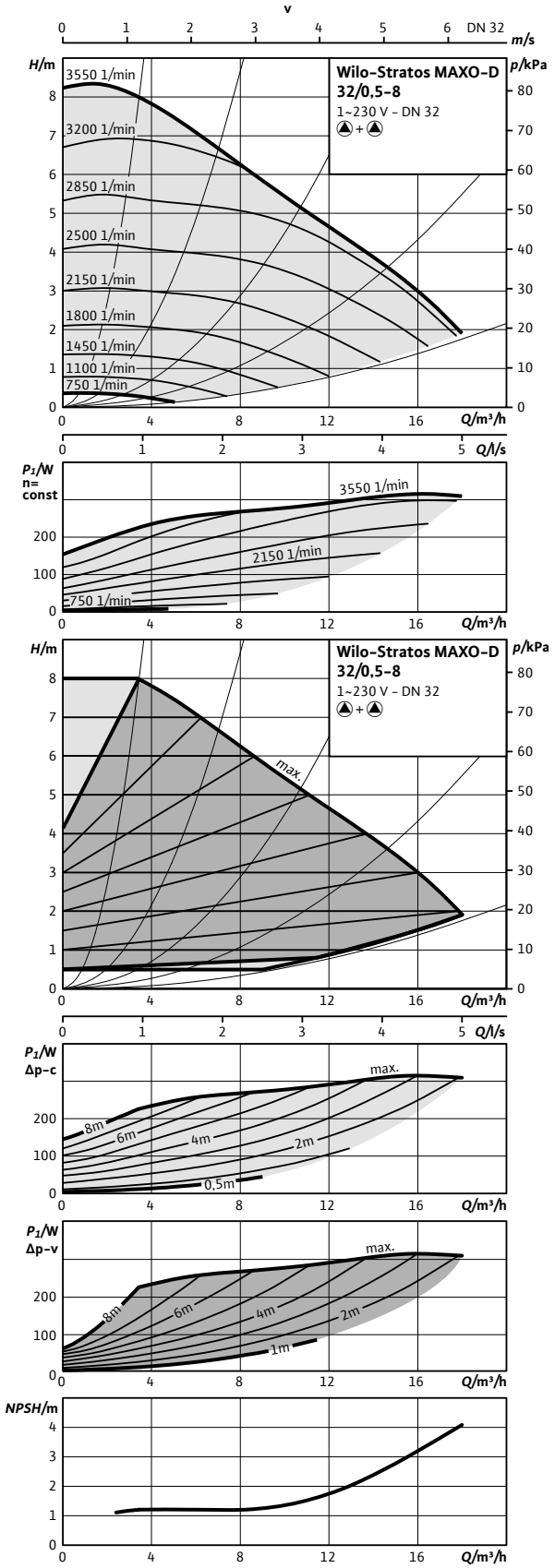

## Måttskiss 32/0,5-8

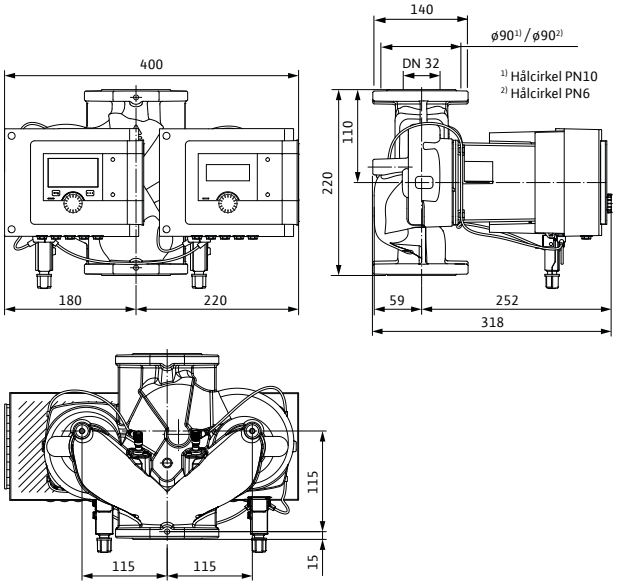


## Tillbehör

| Montage | Art.nr | RSK |
|---|---|---|
| Motfläns DN 32, svets | 2105577 | 5784437 |
| Konsol, ansl 32 - bl 220 | 2835397 | 5813280 |
| Pelare, typ 1 | 2835497 | 5811229 |
| Vib.dämpare | 2835505 | 5813282 |
| Blindlock typ 25 | 2049280 | 5783317 |
| Dropplåt, typ 1.1 | 2835379 | 5762534 |
| **Automation** | | |
| CIF-Modul BACnet | 2190367 | 5784481 |
| CIF-Modul CAN | 2190369 | 5784482 |
| CIF-Modul LON | 2190370 | 5784483 |
| CIF-Modul Modbus | 2190368 | 5784484 |
| CIF-Ethernet | 2211408 | 5784560 |
| Temperatursensor | 2194058 | 5830100 |
| Smart Gateway | 2197100 | 5784498 |
| Dykgivare PT 1000 AA | 2193422 | 5830076 |
| Anliggningsgivare PT 1000 B | 2193421 | 5830077 |
| Dykrör G 1/2" 45 mm | 2193423 | 5830079 |
| Dykrör G 1/2" 100 mm | 2193424 | 5830078 |
| Differenstrycksensor 10 mvp | 2136454 | 5830081 |

## Tekniska data

| Stratos MAXO-D | 32/0,5-8 |
|---|---|
| Art.nr. | 2164647 |
| RSK | 5758815 |
| Energieffektivitetsindex (EEI) | 0,19 |
| Röranslutning | DN 32 PN6/10 |
| Maximalt driftstryck | 10 bar |
| Nätanslutning | 1~230 V, 50/60 Hz |
| Märkeffekt $P_2$ | 133 W |
| Tillförd effekt $P_1$ max. | 160 W |
| Tillförd effekt $P_1$ min. | 7 W |
| Ström max. | 1,10 A |
| Ström min. | 0,11 A |
| Varvtal max. | 3550 varv/min |
| Varvtal min. | 750 varv/min |
| Min. övertryck på sugsidan för att undvika kavitation vid mediatemperatur 50°C | 3,0 m |
| Min. övertryck på sugsidan för att undvika kavitation vid mediatemperatur 95°C | 10,0 m |
| Min. övertryck på sugsidan för att undvika kavitation vid mediatemperatur 110°C | 16,0 m |
| Bruttovikt ca | 24,9 kg |
| **Material** | |
| Pumphus | 5.1301, EN-GJL-250 |
| Pumphjul | PPS-GF40 |
| Axel | 1.4122, X39CrMo17-1 |
| Material lager | Carbon graphite, all Carbon |

## Pumpkurva – enkeldrift

Wilo-Stratos MAXO-D 32/0,5-12

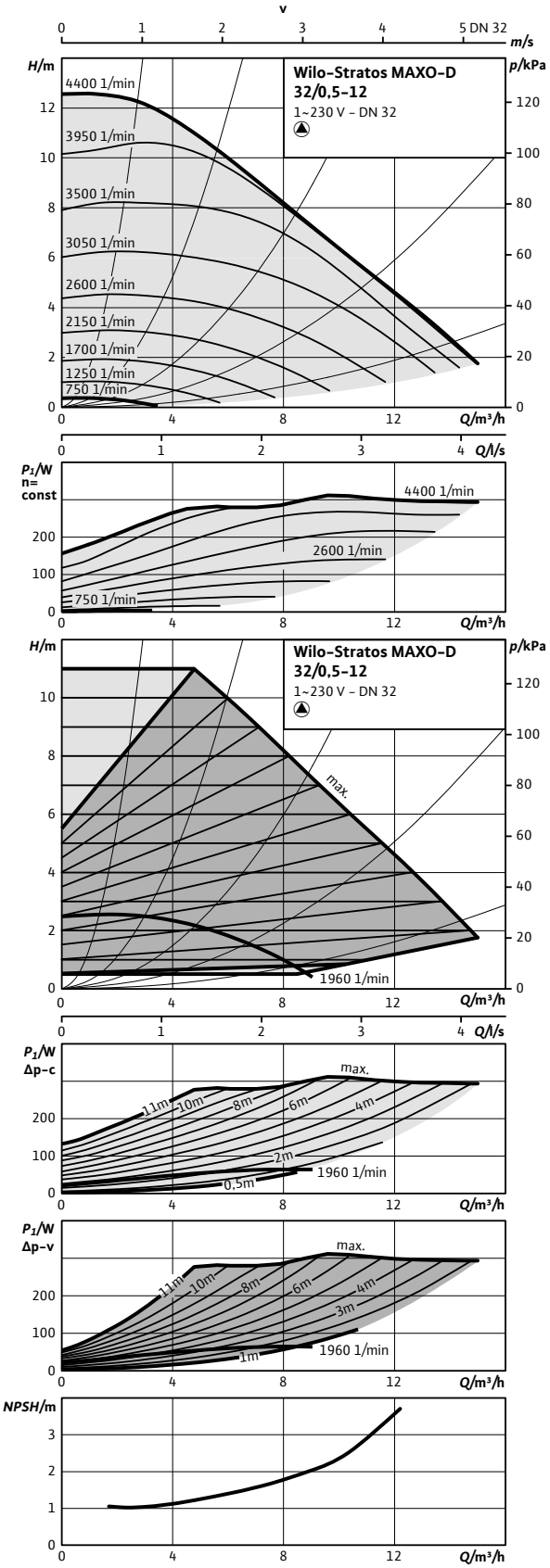


## Pumpkurva – parallelldrift

Wilo-Stratos MAXO-D 32/0,5-12

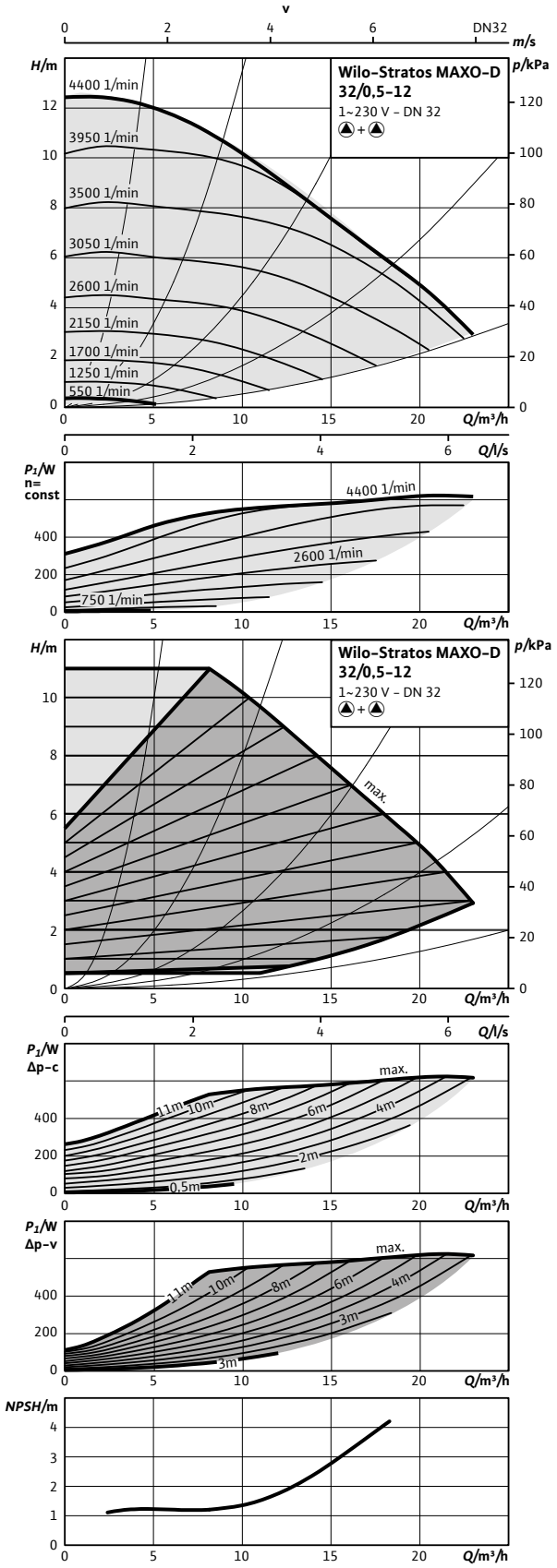

## Måttskiss 32/0,5-12

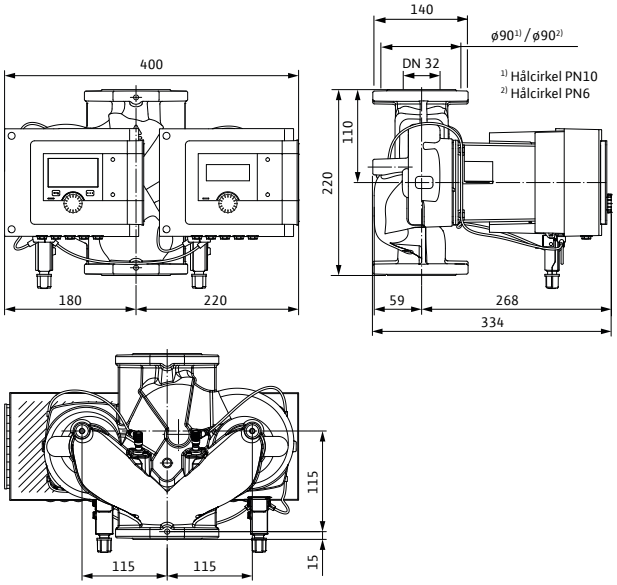


## Tillbehör

| Montage | Art.nr | RSK |
|---|---|---|
| Motfläns DN 32, svets | 2105577 | 5784437 |
| Konsol, ansl 32 - bl 220 | 2835397 | 5813280 |
| Pelare, typ 1 | 2835497 | 5811229 |
| Vib.dämpare | 2835505 | 5813282 |
| Blindlock typ 25 | 2049280 | 5783317 |
| Dropplåt, typ 1.1 | 2835379 | 5762534 |
| **Automation** | | |
| CIF-Modul BACnet | 2190367 | 5784481 |
| CIF-Modul CAN | 2190369 | 5784482 |
| CIF-Modul LON | 2190370 | 5784483 |
| CIF-Modul Modbus | 2190368 | 5784484 |
| CIF-Ethernet | 2211408 | 5784560 |
| Temperatursensor | 2194058 | 5830100 |
| Smart Gateway | 2197100 | 5784498 |
| Dykgivare PT 1000 AA | 2193422 | 5830076 |
| Anliggningsgivare PT 1000 B | 2193421 | 5830077 |
| Dykrör G 1/2" 45 mm | 2193423 | 5830079 |
| Dykrör G 1/2" 100 mm | 2193424 | 5830078 |
| Differenstrycksensor 10 mvp | 2136454 | 5830081 |

## Tekniska data

| Stratos MAXO-D | 32/0,5-12 |
|---|---|
| Art.nr. | 2164648 |
| RSK | 5758816 |
| Energieffektivitetsindex (EEI) | 0,19 |
| Röranslutning | DN 32 PN6/10 |
| Maximalt driftstryck | 10 bar |
| Nätanslutning | 1~230 V, 50/60 Hz |
| Märkeffekt $P_2$ | 266 W |
| Tillförd effekt $P_1$ max. | 320 W |
| Tillförd effekt $P_1$ min. | 7 W |
| Ström max. | 1,42 A |
| Ström min. | 0,11 A |
| Varvtal max. | 4400 varv/min |
| Varvtal min. | 750 varv/min |
| Min. övertryck på sugsidan för att undvika kavitation vid mediatemperatur 50°C | 3,0 m |
| Min. övertryck på sugsidan för att undvika kavitation vid mediatemperatur 95°C | 10,0 m |
| Min. övertryck på sugsidan för att undvika kavitation vid mediatemperatur 110°C | 16,0 m |
| Bruttovikt ca | 25,5 kg |
| **Material** | |
| Pumphus | 5.1301, EN-GJL-250 |
| Pumphjul | PPS-GF40 |
| Axel | 1.4122 DLC-behandlad |
| Material lager | Kol, antimonimpregnerad |

## Pumpkurva – enkeldrift

Wilo-Stratos MAXO-D 40/0,5-8

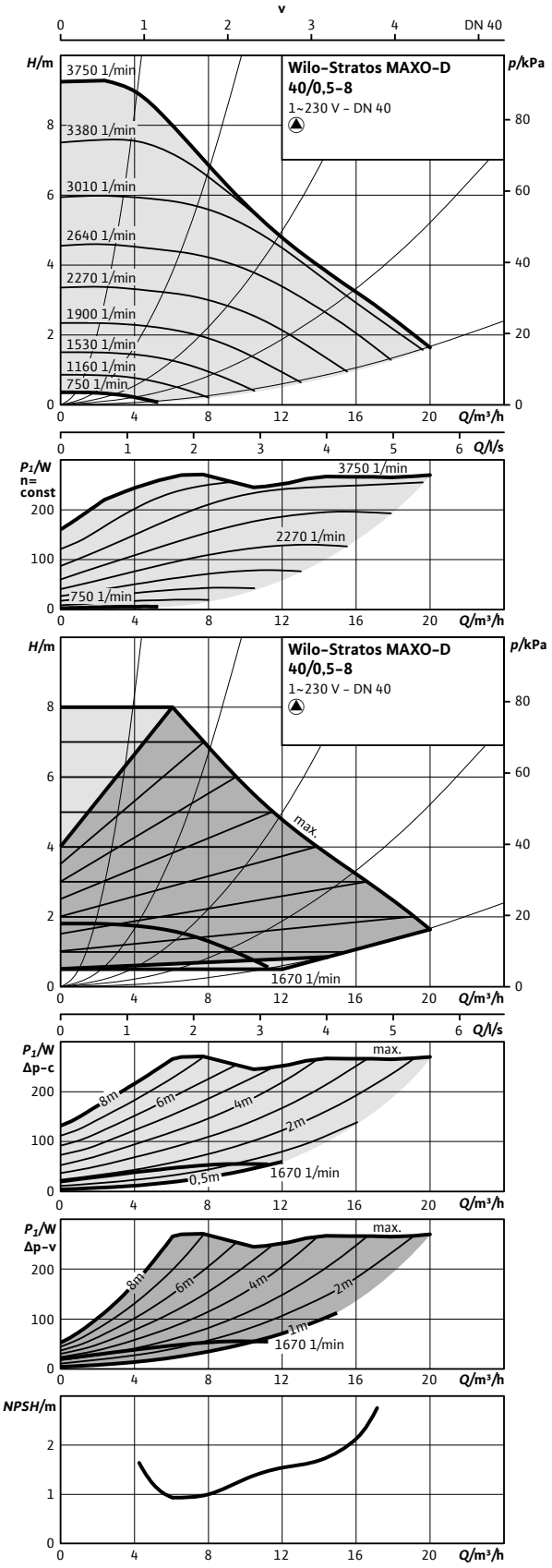


## Pumpkurva – parallelldrift

Wilo-Stratos MAXO-D 40/0,5-8

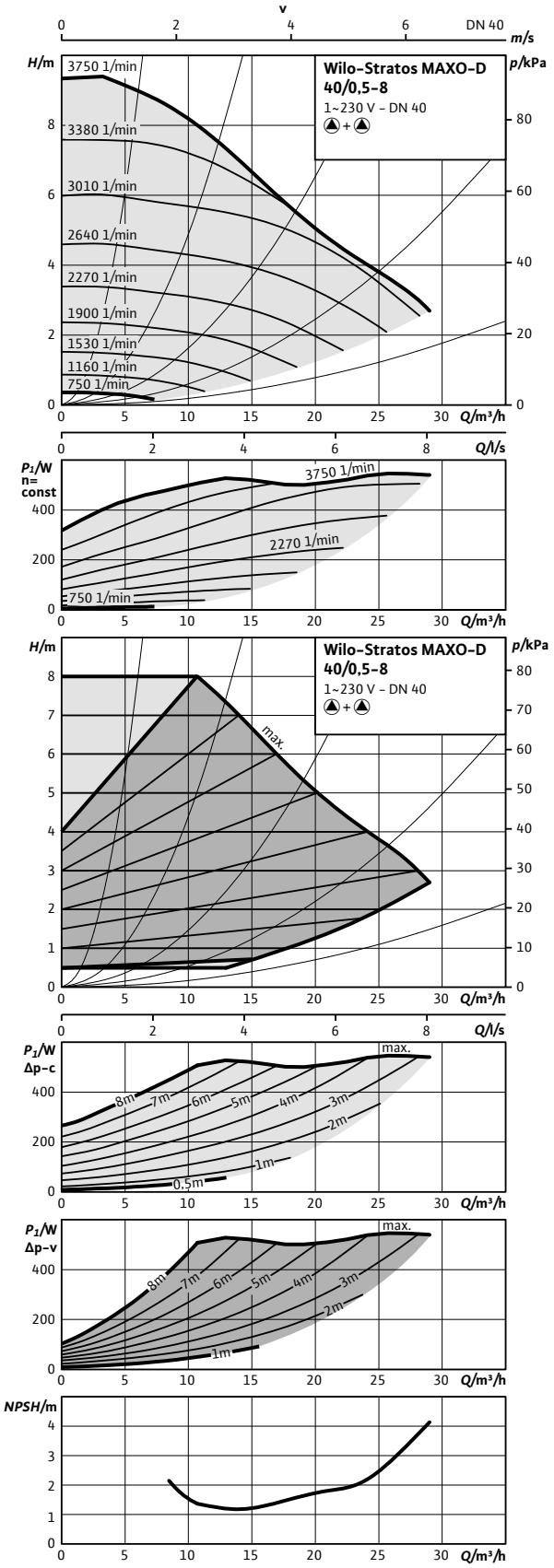

## Måttskiss 40/0,5-8

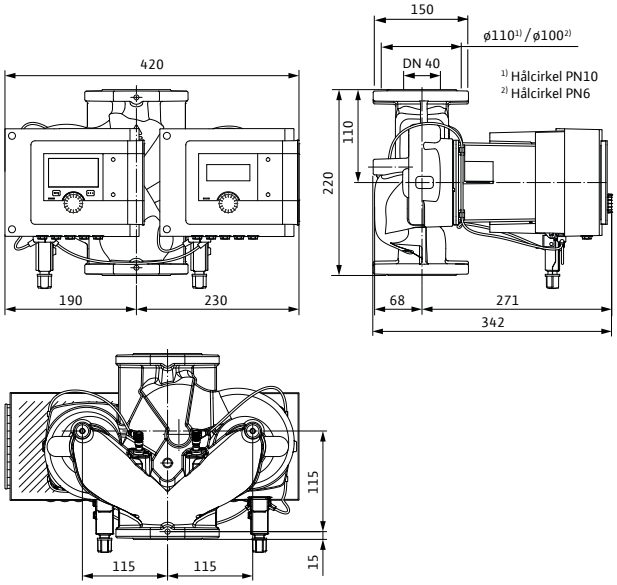


## Tillbehör

| Montage | Art.nr | RSK |
|---|---|---|
| Motfläns DN 40, svets | 2105579 | 5784438 |
| Konsol, ansl 40 - bl 220 | 2835398 | 5761844 |
| Pelare, typ 1 | 2835497 | 5811229 |
| Vib.dämpare | 2835505 | 5813282 |
| Blindlock typ 25 | 2049280 | 5783317 |
| Dropplåt, typ 1.2 | 2835380 | 5813265 |
| **Automation** | | |
| CIF-Modul BACnet | 2190367 | 5784481 |
| CIF-Modul CAN | 2190369 | 5784482 |
| CIF-Modul LON | 2190370 | 5784483 |
| CIF-Modul Modbus | 2190368 | 5784484 |
| CIF-Ethernet | 2211408 | 5784560 |
| Temperatursensor | 2194058 | 5830100 |
| Smart Gateway | 2197100 | 5784498 |
| Dykgivare PT 1000 AA | 2193422 | 5830076 |
| Anliggningsgivare PT 1000 B | 2193421 | 5830077 |
| Dykrör G 1/2" 45 mm | 2193423 | 5830079 |
| Dykrör G 1/2" 100 mm | 2193424 | 5830078 |
| Differenstrycksensor 10 mvp | 2136454 | 5830081 |

## Tekniska data

| Stratos MAXO-D | 40/0,5-8 |
|---|---|
| Art.nr. | 2164649 |
| RSK | 5758817 |
| Energieffektivitetsindex (EEI) | 0,18 |
| Röranslutning | DN 40 PN6/10 |
| Maximalt driftstryck | 10 bar |
| Nätanslutning | 1~230 V, 50/60 Hz |
| Märkeffekt $P_2$ | 229 W |
| Tillförd effekt $P_1$ max. | 280 W |
| Tillförd effekt $P_1$ min. | 7 W |
| Ström max. | 1,20 A |
| Ström min. | 0,11 A |
| Varvtal max. | 3750 varv/min |
| Varvtal min. | 750 varv/min |
| Min. övertryck på sugsidan för att undvika kavitation vid mediatemperatur 50°C | 3,0 m |
| Min. övertryck på sugsidan för att undvika kavitation vid mediatemperatur 95°C | 10,0 m |
| Min. övertryck på sugsidan för att undvika kavitation vid mediatemperatur 110°C | 16,0 m |
| Bruttovikt ca | 27,6 kg |
| **Material** | |
| Pumphus | 5.1301, EN-GJL-250 |
| Pumphjul | PPS-GF40 |
| Axel | 1.4122 DLC-behandlad |
| Material lager | Kol, antimonimpregnerad |

## Pumpkurva - enkeldrift

Wilo-Stratos MAXO-D 40/0,5-12

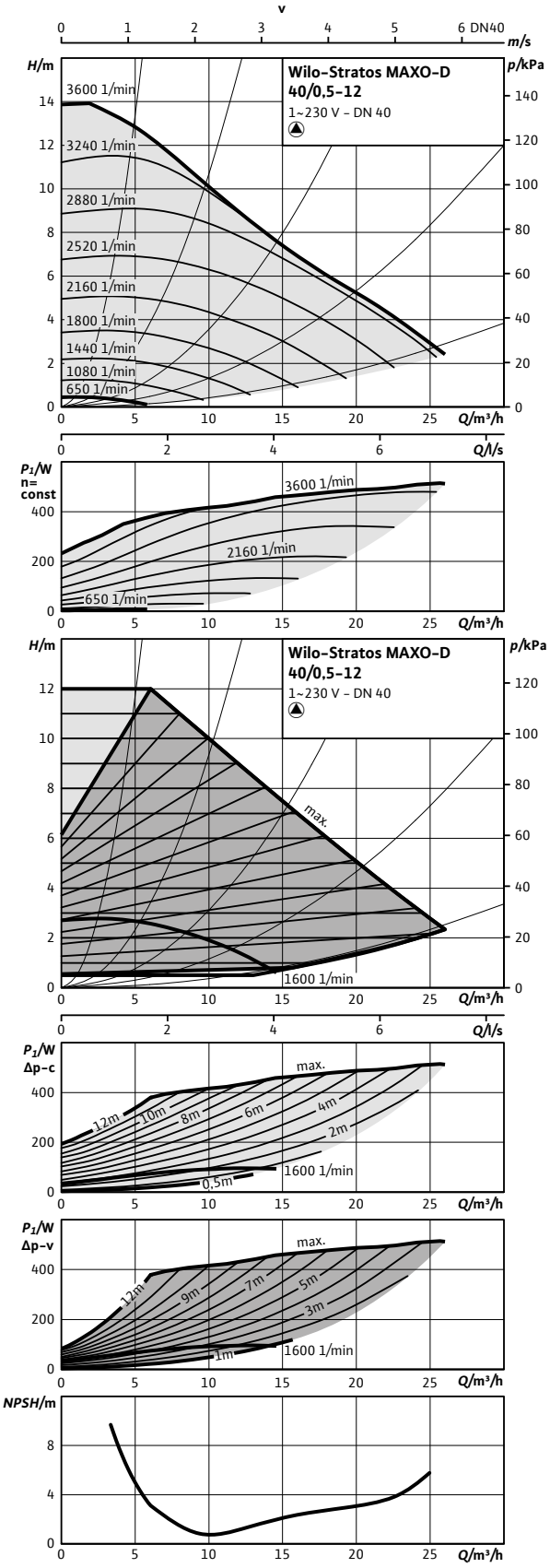


## Pumpkurva - parallelldrift

Wilo-Stratos MAXO-D 40/0,5-12

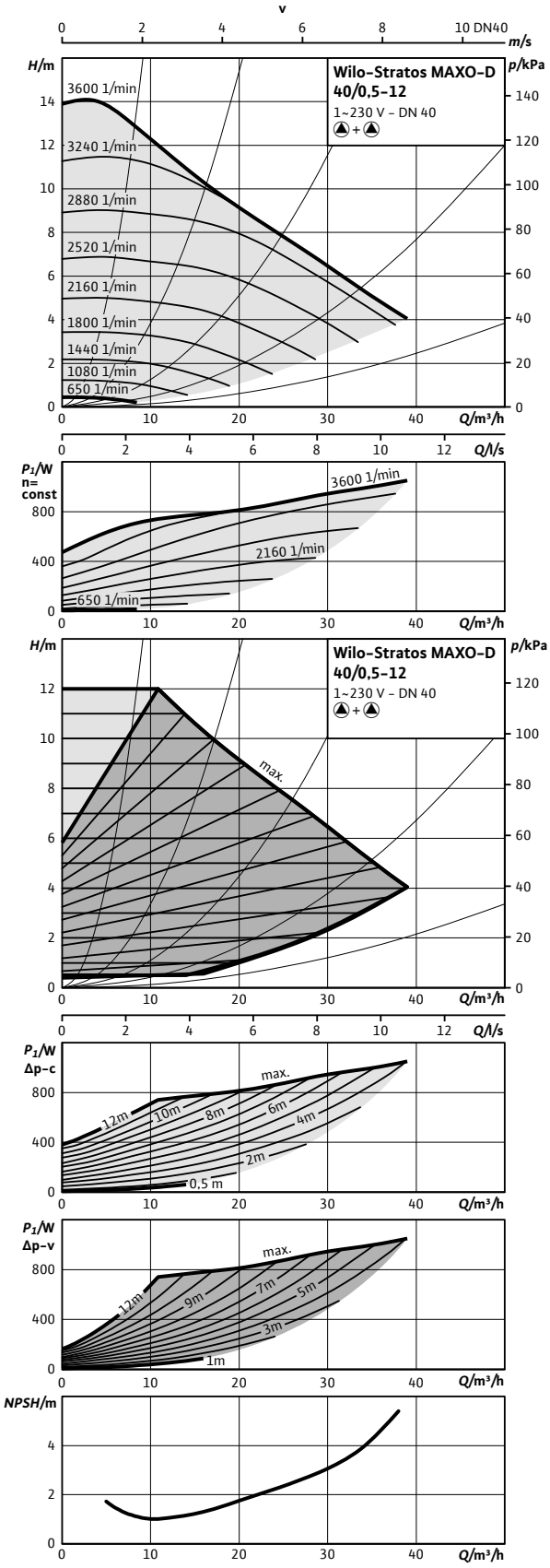

## Måttskiss 40/0,5-12

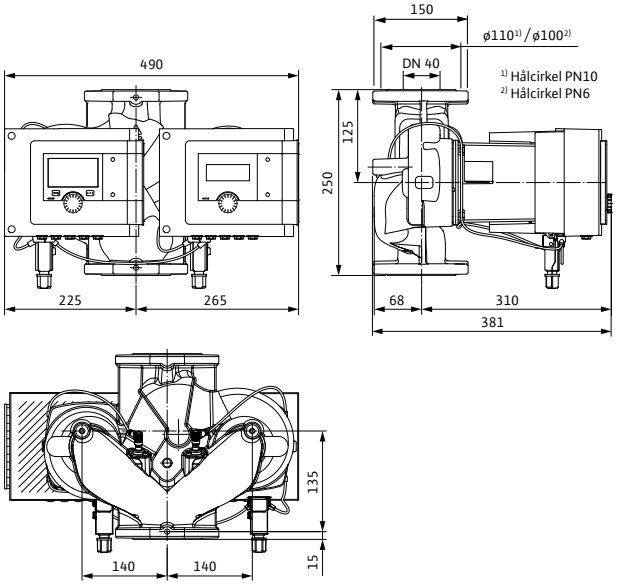


## Tillbehör

| Montage | Art.nr | RSK |
|---|---|---|
| Motfläns DN 40, svets | 2105579 | 5784438 |
| Konsol, ansl 40 - bl 250 | 2835399 | 5813275 |
| Pelare, typ 1 | 2835497 | 5811229 |
| Vib.dämpare | 2835505 | 5813282 |
| Blindlock typ 45 | 2049992 | 5783319 |
| Dropplåt, typ 1.2 | 2835380 | 5813265 |
| **Automation** | | |
| CIF-Modul BACnet | 2190367 | 5784481 |
| CIF-Modul CAN | 2190369 | 5784482 |
| CIF-Modul LON | 2190370 | 5784483 |
| CIF-Modul Modbus | 2190368 | 5784484 |
| CIF-Ethernet | 2211408 | 5784560 |
| Temperatursensor | 2194058 | 5830100 |
| Smart Gateway | 2197100 | 5784498 |
| Dykgivare PT 1000 AA | 2193422 | 5830076 |
| Anliggningsgivare PT 1000 B | 2193421 | 5830077 |
| Dykrör G 1/2" 45 mm | 2193423 | 5830079 |
| Dykrör G 1/2" 100 mm | 2193424 | 5830078 |
| Differenstrycksensor 10 mvp | 2136454 | 5830081 |

## Tekniska data

| Stratos MAXO-D | 40/0,5-12 |
|---|---|
| Art.nr. | 2164650 |
| RSK | 5758818 |
| Energieffektivitetsindex (EEI) | 0,17 |
| Röranslutning | DN 40 |
| Maximalt driftstryck | 10 bar |
| Nätanslutning | 1~230 V, 50/60 Hz |
| Märkeffekt $P_2$ | 479 W |
| Tillförd effekt $P_1$ max. | 570 W |
| Tillförd effekt $P_1$ min. | 10 W |
| Ström max. | 2,49 A |
| Ström min. | 0,20 A |
| Varvtal max. | 3600 varv/min |
| Varvtal min. | 650 varv/min |
| Min. övertryck på sugsidan för att undvika kavitation vid mediatemperatur 50°C | 5,0 m |
| Min. övertryck på sugsidan för att undvika kavitation vid mediatemperatur 95°C | 12,0 m |
| Min. övertryck på sugsidan för att undvika kavitation vid mediatemperatur 110°C | 18,0 m |
| Bruttovikt ca | 38,8 kg |
| **Material** | |
| Pumphus | 5.1301, EN-GJL-250 |
| Pumphjul | PPS-GF40 |
| Axel | 1.4028 DLC-behandlad |
| Material lager | Kol, antimonimpregnerad |

## Pumpkurva – enkeldrift

Wilo-Stratos MAXO-D 40/0,5-16

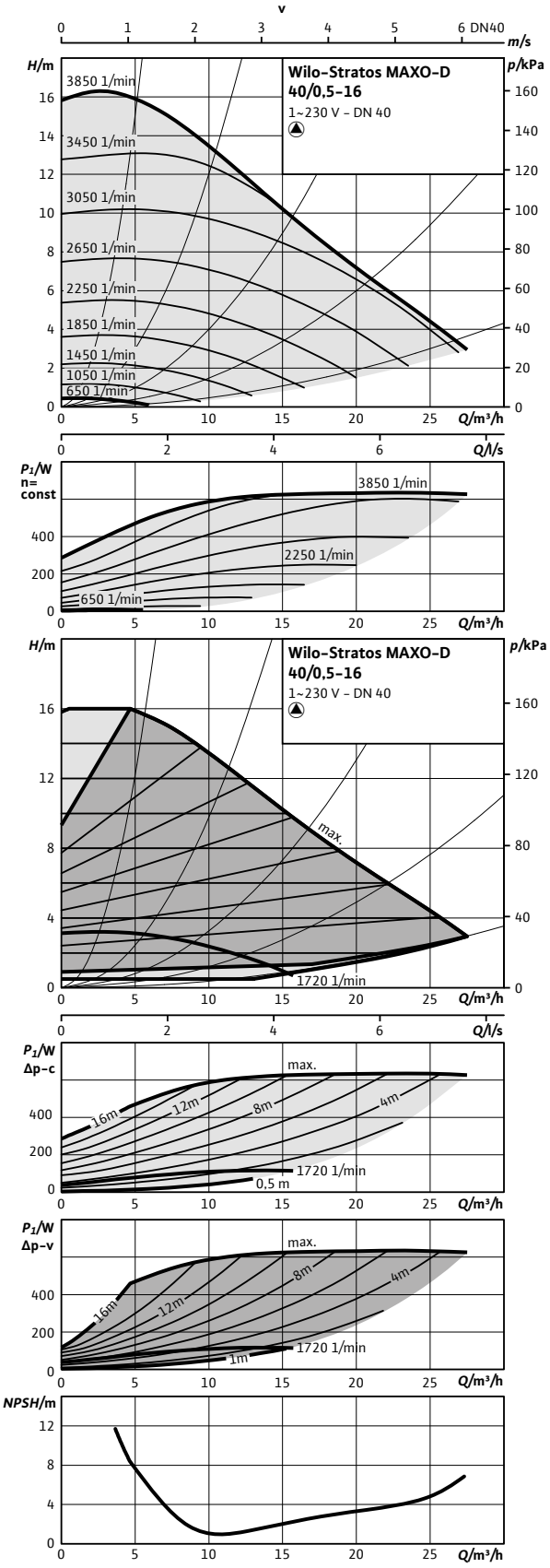


## Pumpkurva – parallelldrift

Wilo-Stratos MAXO-D 40/0,5-16

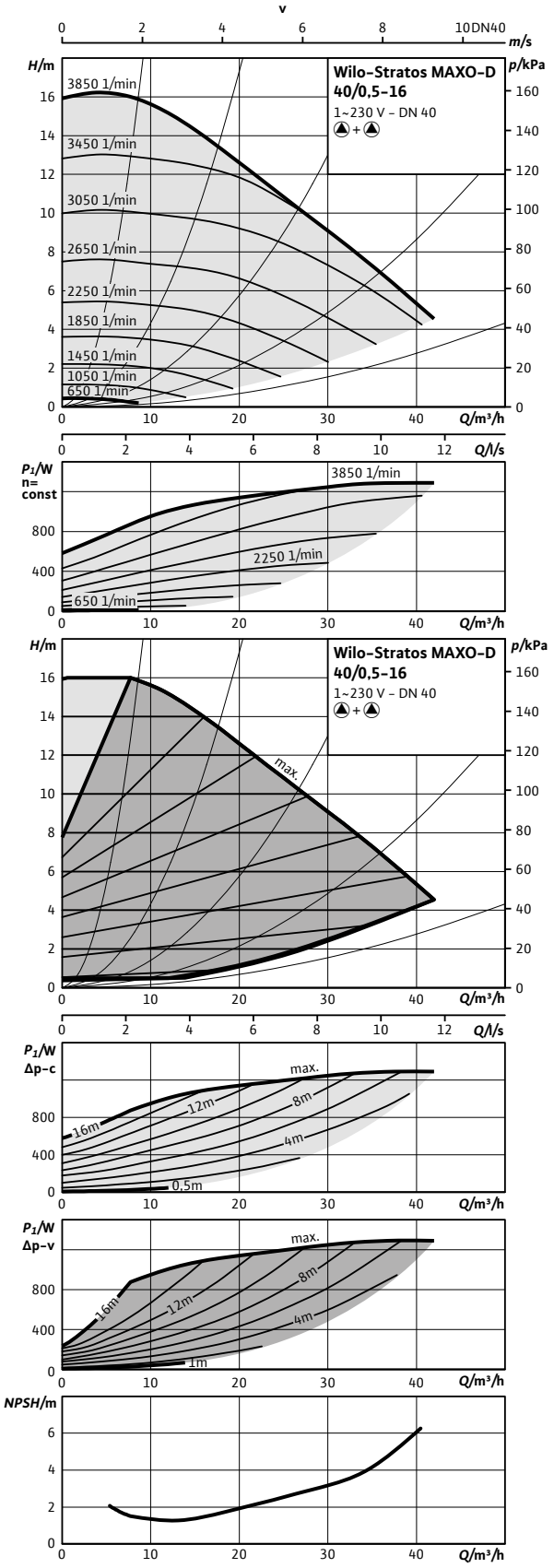

## Måttskiss 40/0,5-16

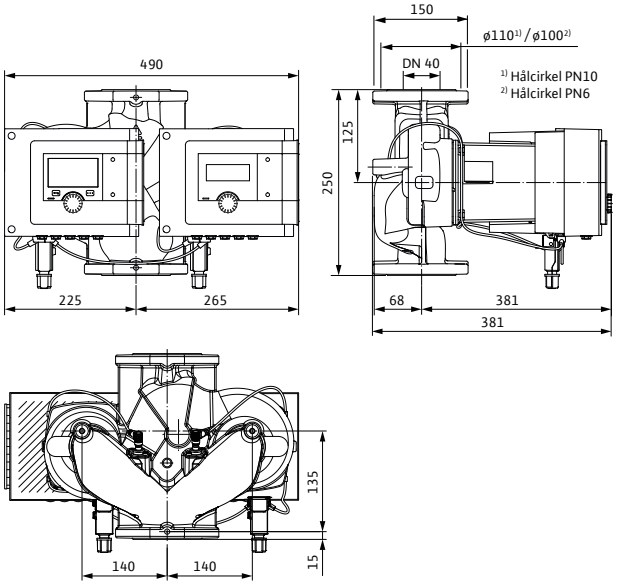


## Tillbehör

| Montage | Art.nr | RSK |
|---|---|---|
| Motfläns DN 40, svets | 2105579 | 5784438 |
| Konsol, ansl 40 - bl 250 | 2835399 | 5813275 |
| Pelare, typ 1 | 2835497 | 5811229 |
| Vib.dämpare | 2835505 | 5813282 |
| Blindlock typ 45 | 2049992 | 5783319 |
| Dropplåt, typ 1.2 | 2835380 | 5813265 |
| **Automation** | | |
| CIF-Modul BACnet | 2190367 | 5784481 |
| CIF-Modul CAN | 2190369 | 5784482 |
| CIF-Modul LON | 2190370 | 5784483 |
| CIF-Modul Modbus | 2190368 | 5784484 |
| CIF-Ethernet | 2211408 | 5784560 |
| Temperatursensor | 2194058 | 5830100 |
| Smart Gateway | 2197100 | 5784498 |
| Dykgivare PT 1000 AA | 2193422 | 5830076 |
| Anliggningsgivare PT 1000 B | 2193421 | 5830077 |
| Dykrör G 1/2" 45 mm | 2193423 | 5830079 |
| Dykrör G 1/2" 100 mm | 2193424 | 5830078 |
| Differenstrycksensor 10 mvp | 2136454 | 5830081 |
| Differenstrycksensor 20 mvp | 2136456 | 5830082 |

## Tekniska data

| Stratos MAXO-D | 40/0,5-16 |
|---|---|
| Art.nr. | 2164651 |
| RSK | 5758819 |
| Energieffektivitetsindex (EEI) | 0,17 |
| Röranslutning | DN 40 PN6/10 |
| Maximalt driftstryck | 10 bar |
| Nätanslutning | 1~230 V, 50/60 Hz |
| Märkeffekt $P_2$ | 537 W |
| Tillförd effekt $P_1$ max. | 640 W |
| Tillförd effekt $P_1$ min. | 10 W |
| Ström max. | 2,80 A |
| Ström min. | 0,20 A |
| Varvtal max. | 3850 varv/min |
| Varvtal min. | 650 varv/min |
| Min. övertryck på sugsidan för att undvika kavitation vid mediatemperatur 50°C | 5,0 m |
| Min. övertryck på sugsidan för att undvika kavitation vid mediatemperatur 95°C | 12,0 m |
| Min. övertryck på sugsidan för att undvika kavitation vid mediatemperatur 110°C | 18,0 m |
| Bruttovikt ca | 38,8 kg |
| **Material** | |
| Pumphus | 5.1301, EN-GJL-250 |
| Pumphjul | PPS-GF40 |
| Axel | 1.4028 DLC-behandlad |
| Material lager | Kol, antimonimpregnerad |

## Pumpkurva – enkeldrift

Wilo-Stratos MAXO-D 50/0,5-6

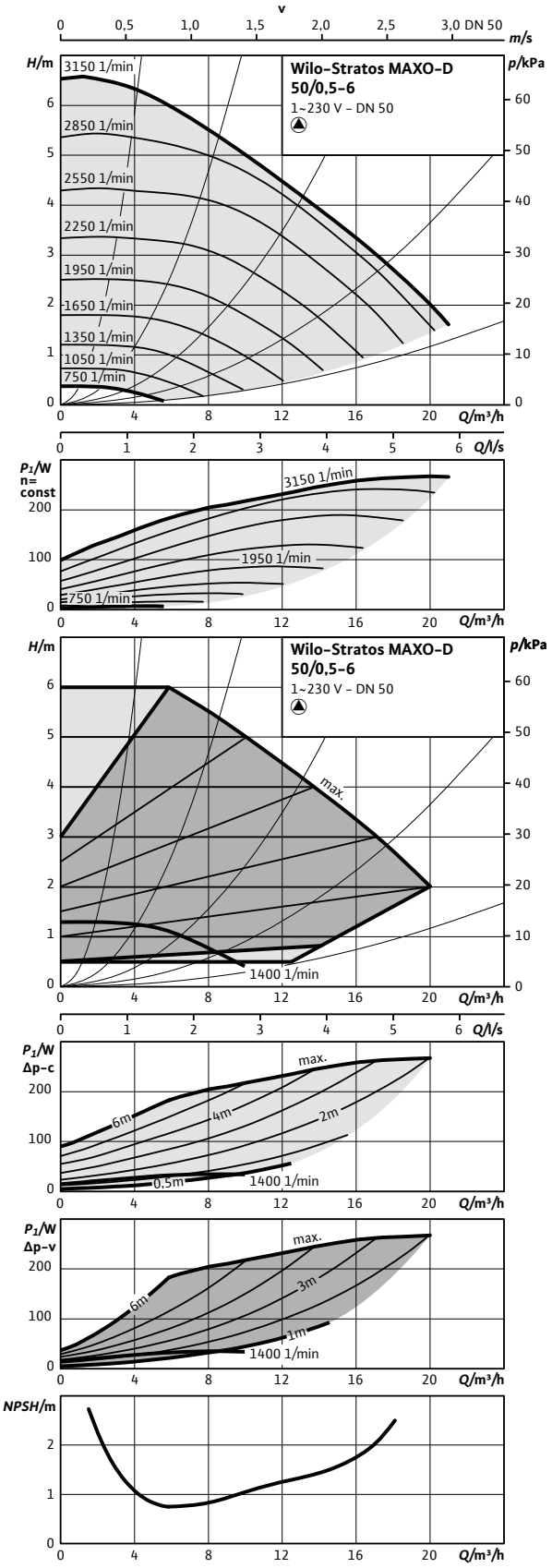


## Pumpkurva – parallelldrift

Wilo-Stratos MAXO-D 50/0,5-6

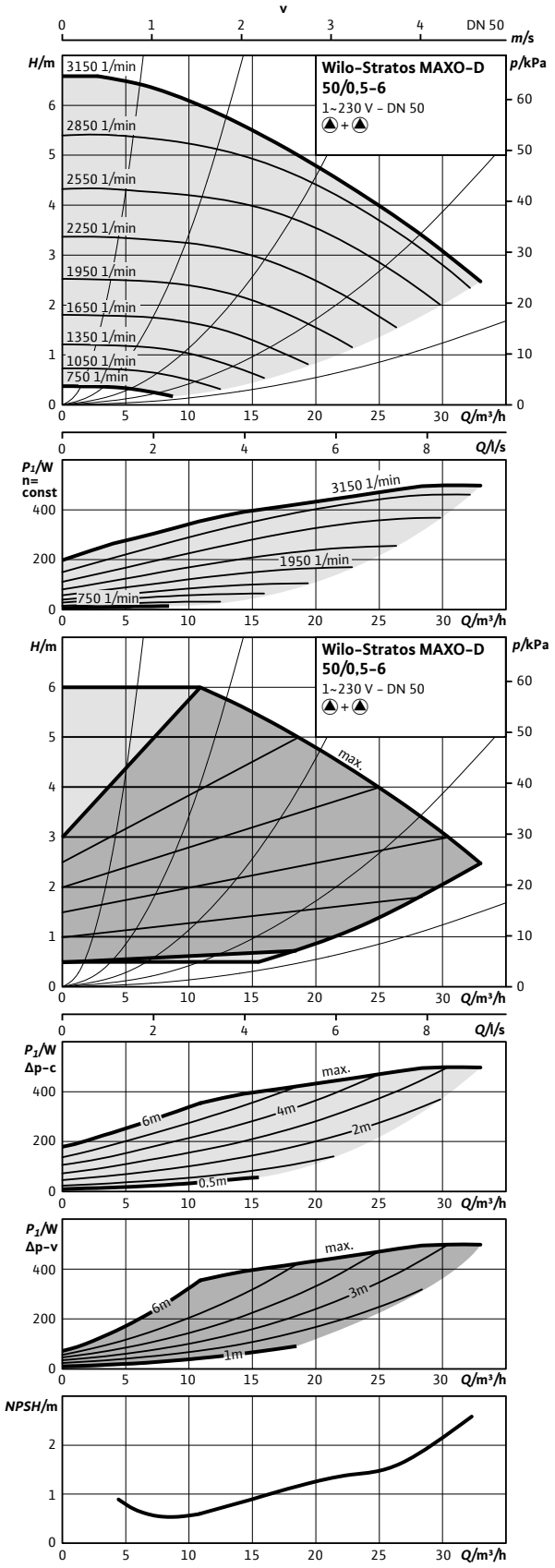

## Måttskiss 50/0,5-6

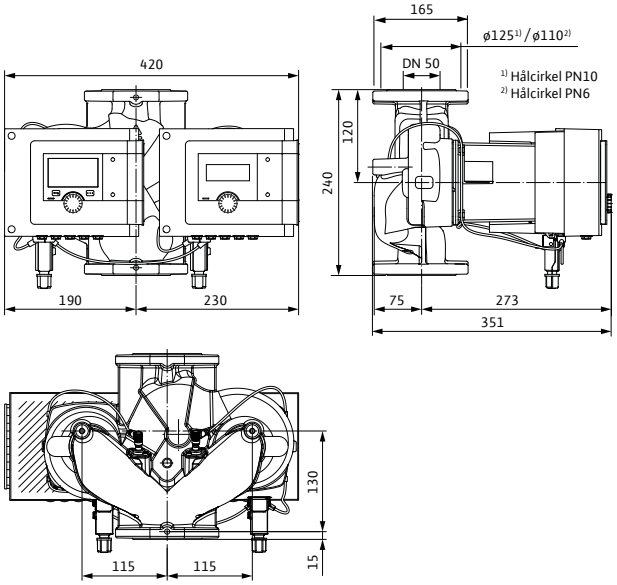


## Tillbehör

| Montage | Art.nr | RSK |
|---|---|---|
| Motfläns DN 50, svets | 2105581 | 5784439 |
| Konsol, ansl 50 - bl 240 | 2835400 | 5813240 |
| Pelare, typ 1 | 2835497 | 5811229 |
| Vib.dämpare | 2835505 | 5813282 |
| Blindlock typ 25 | 2049280 | 5783317 |
| Dropplåt, typ 1.2 | 2835380 | 5813265 |
| **Automation** | | |
| CIF-Modul BACnet | 2190367 | 5784481 |
| CIF-Modul CAN | 2190369 | 5784482 |
| CIF-Modul LON | 2190370 | 5784483 |
| CIF-Modul Modbus | 2190368 | 5784484 |
| CIF-Ethernet | 2211408 | 5784560 |
| Temperatursensor | 2194058 | 5830100 |
| Smart Gateway | 2197100 | 5784498 |
| Dykgivare PT 1000 AA | 2193422 | 5830076 |
| Anliggningsgivare PT 1000 B | 2193421 | 5830077 |
| Dykrör G 1/2" 45 mm | 2193423 | 5830079 |
| Dykrör G 1/2" 100 mm | 2193424 | 5830078 |
| Differenstrycksensor 10 mvp | 2136454 | 5830081 |

## Tekniska data

| Stratos MAXO-D | 50/0,5-6 |
|---|---|
| Art.nr. | 2164652 |
| RSK | 5758820 |
| Energieffektivitetsindex (EEI) | 0,18 |
| Röranslutning | DN 50 PN6/10 |
| Maximalt driftstryck | 10 bar |
| Nätanslutning | 1~230 V, 50/60 Hz |
| Märkeffekt $P_2$ | 216 W |
| Tillförd effekt $P_1$ max. | 270 W |
| Tillförd effekt $P_1$ min. | 7 W |
| Ström max. | 1,17 A |
| Ström min. | 0,11 A |
| Varvtal max. | 3150 varv/min |
| Varvtal min. | 750 varv/min |
| Min. övertryck på sugsidan för att undvika kavitation vid mediatemperatur 50°C | 3,0 m |
| Min. övertryck på sugsidan för att undvika kavitation vid mediatemperatur 95°C | 10,0 m |
| Min. övertryck på sugsidan för att undvika kavitation vid mediatemperatur 110°C | 16,0 m |
| Bruttovikt ca | 30,5 kg |
| **Material** | |
| Pumphus | 5.1301, EN-GJL-250 |
| Pumphjul | PPS-GF40 |
| Axel | 1.4028 DLC-behandlad |
| Material lager | Kol, antimonimpregnerad |

## Pumpkurva - enkeldrift

Wilo-Stratos MAXO-D 50/0,5-8

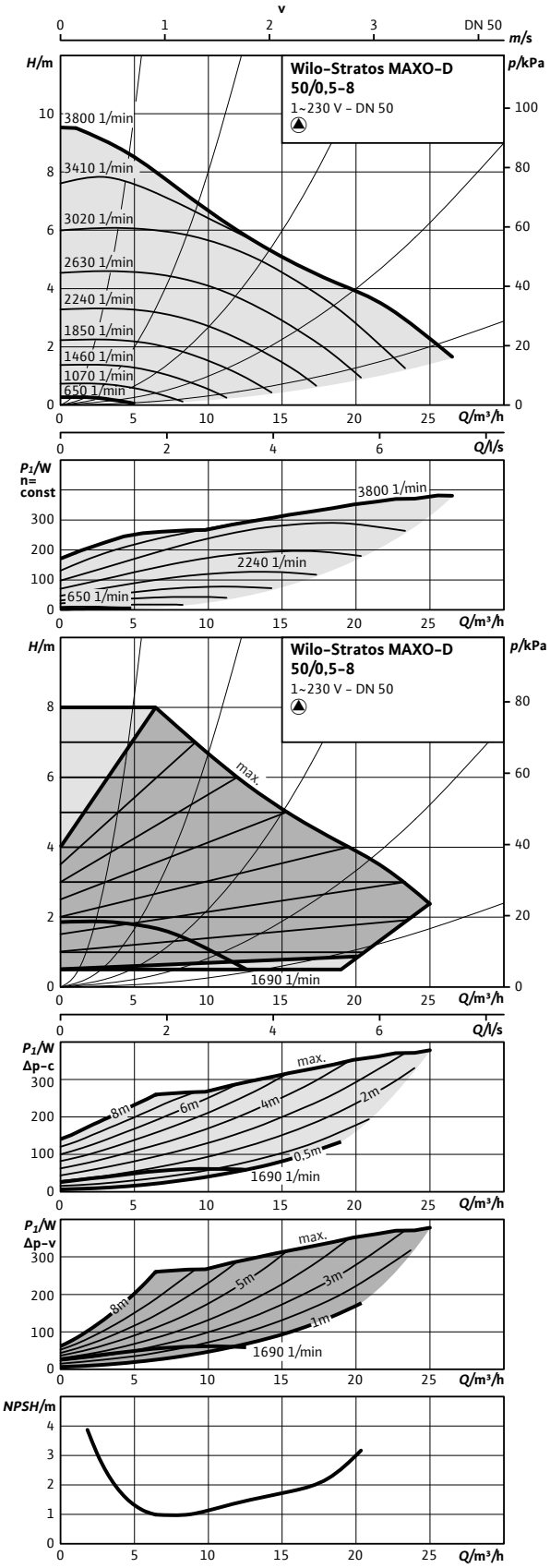


## Pumpkurva - parallelldrift

Wilo-Stratos MAXO-D 50/0,5-8

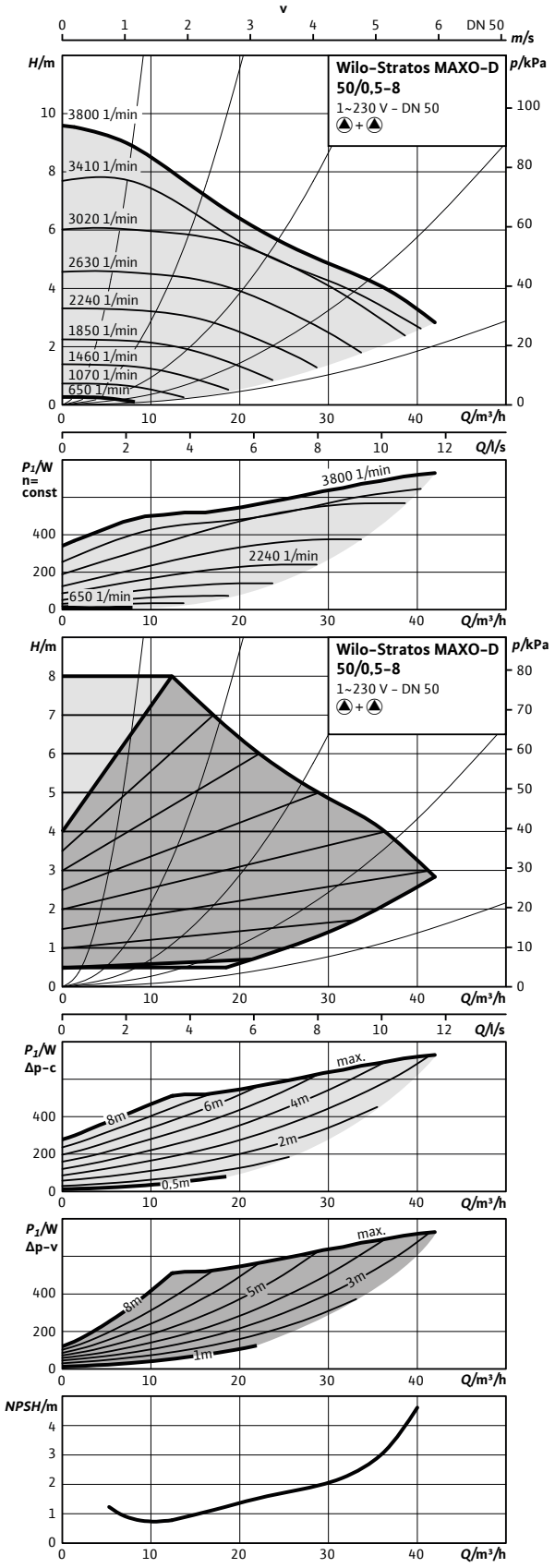

## Måttskiss 50/0,5-8

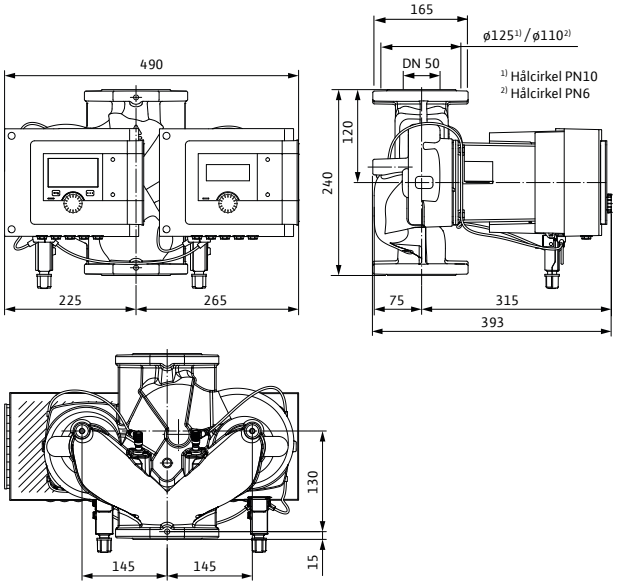


## Tillbehör

| Montage | Art.nr | RSK |
|---|---|---|
| Motfläns DN 50, svets | 2105581 | 5784439 |
| Konsol, ansl 50 - bl 240 | 2835400 | 5813240 |
| Pelare, typ 1 | 2835497 | 5811229 |
| Vib.dämpare | 2835505 | 5813282 |
| Blindlock typ 45 | 2049992 | 5783319 |
| Dropplåt, typ 1.2 | 2835380 | 5813265 |
| **Automation** | | |
| CIF-Modul BACnet | 2190367 | 5784481 |
| CIF-Modul CAN | 2190369 | 5784482 |
| CIF-Modul LON | 2190370 | 5784483 |
| CIF-Modul Modbus | 2190368 | 5784484 |
| CIF-Ethernet | 2211408 | 5784560 |
| Temperatursensor | 2194058 | 5830100 |
| Smart Gateway | 2197100 | 5784498 |
| Dykgivare PT 1000 AA | 2193422 | 5830076 |
| Anliggningsgivare PT 1000 B | 2193421 | 5830077 |
| Dykrör G 1/2" 45 mm | 2193423 | 5830079 |
| Dykrör G 1/2" 100 mm | 2193424 | 5830078 |
| Differenstrycksensor 10 mvp | 2136454 | 5830081 |

## Tekniska data

| Stratos MAXO-D | 50/0,5-8 |
|---|---|
| Art.nr. | 2164653 |
| RSK | 5758821 |
| Energieffektivitetsindex (EEI) | 0,17 |
| Röranslutning | DN 50 PN6/10 |
| Maximalt driftstryck | 10 bar |
| Nätanslutning | 1~230 V, 50/60 Hz |
| Märkeffekt $P_2$ | 327 W |
| Tillförd effekt $P_1$ max. | 390 W |
| Tillförd effekt $P_1$ min. | 10 W |
| Ström max. | 1,72 A |
| Ström min. | 0,20 A |
| Varvtal max. | 3800 varv/min |
| Varvtal min. | 650 varv/min |
| Min. övertryck på sugsidan för att undvika kavitation vid mediatemperatur 50°C | 5,0 m |
| Min. övertryck på sugsidan för att undvika kavitation vid mediatemperatur 95°C | 12,0 m |
| Min. övertryck på sugsidan för att undvika kavitation vid mediatemperatur 110°C | 18,0 m |
| Bruttovikt ca | 41,1 kg |
| **Material** | |
| Pumphus | 5.1301, EN-GJL-250 |
| Pumphjul | PPS-GF40 |
| Axel | 1.4028 DLC-behandlad |
| Material lager | Kol, antimonimpregnerad |

## Pumpkurva - enkeldrift

Wilo-Stratos MAXO-D 50/0,5-9

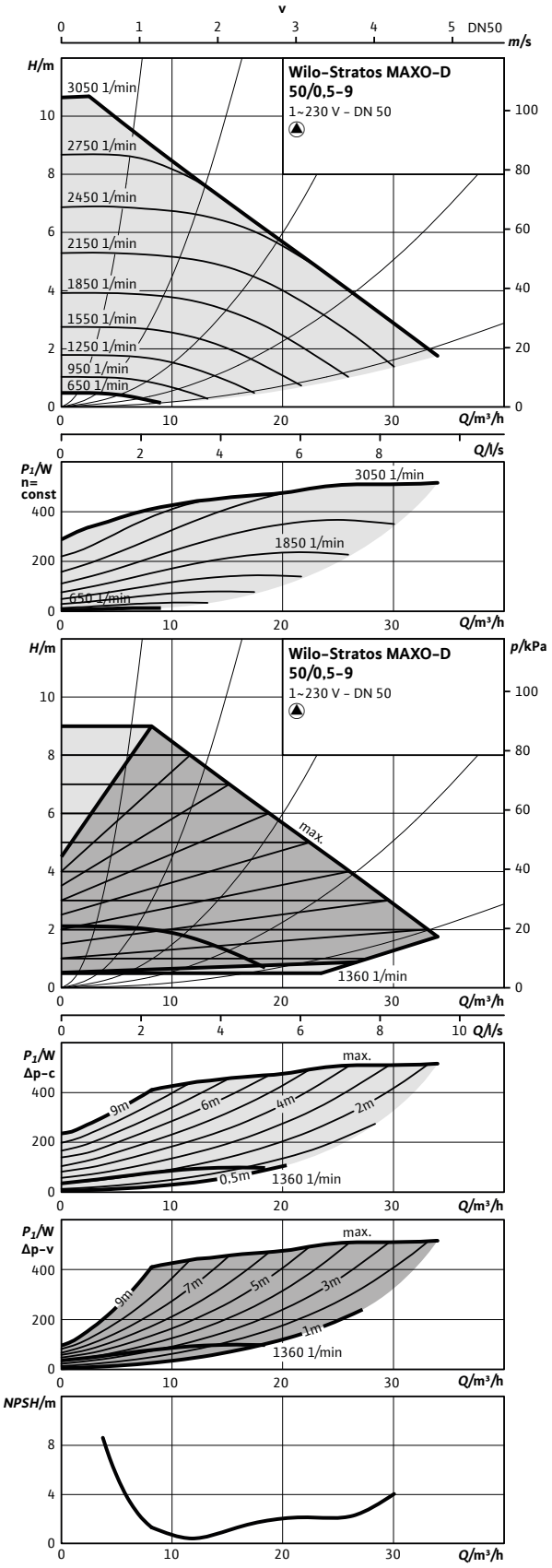


## Pumpkurva - parallelldrift

Wilo-Stratos MAXO-D 50/0,5-9

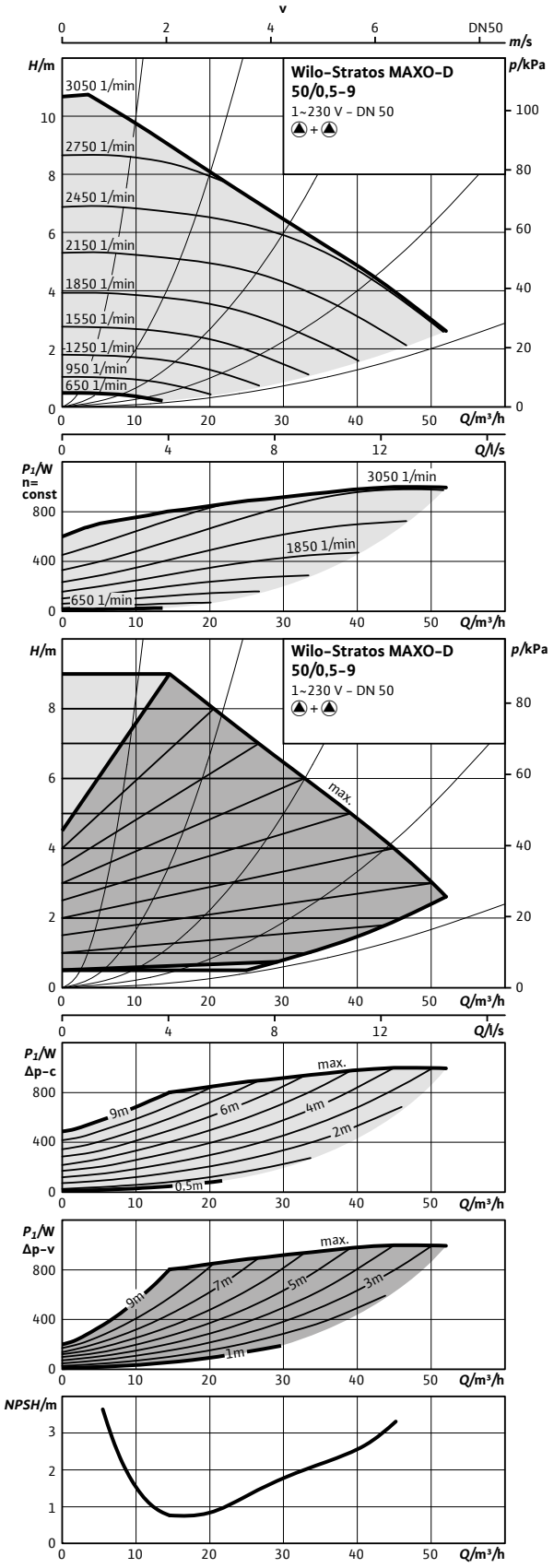

## Måttskiss 50/0,5-9

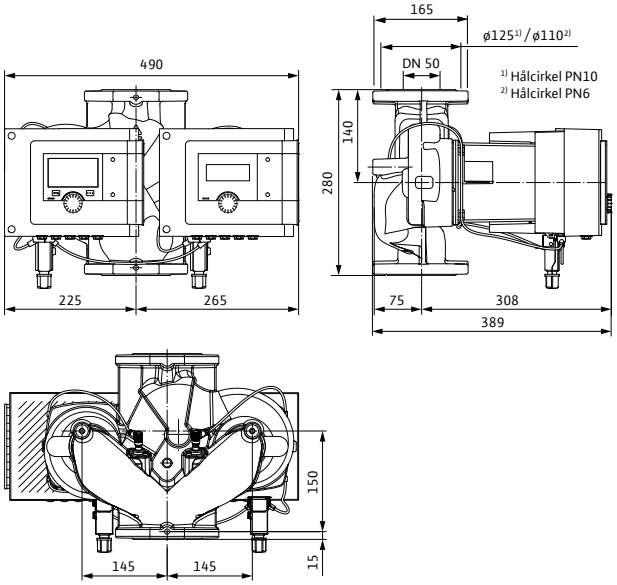


## Tillbehör

| Montage | Art.nr | RSK |
|---|---|---|
| Motfläns DN 50, svets | 2105581 | 5784439 |
| Konsol, ansl 50 - bl 280 | 2835401 | 5813276 |
| Pelare, typ 1 | 2835497 | 5811229 |
| Vib.dämpare | 2835505 | 5813282 |
| Blindlock typ 45 | 2049992 | 5783319 |
| Dropplåt, typ 1.2 | 2835380 | 5813265 |
| **Automation** | | |
| CIF-Modul BACnet | 2190367 | 5784481 |
| CIF-Modul CAN | 2190369 | 5784482 |
| CIF-Modul LON | 2190370 | 5784483 |
| CIF-Modul Modbus | 2190368 | 5784484 |
| CIF-Ethernet | 2211408 | 5784560 |
| Temperatursensor | 2194058 | 5830100 |
| Smart Gateway | 2197100 | 5784498 |
| Dykgivare PT 1000 AA | 2193422 | 5830076 |
| Anliggningsgivare PT 1000 B | 2193421 | 5830077 |
| Dykrör G 1/2" 45 mm | 2193423 | 5830079 |
| Dykrör G 1/2" 100 mm | 2193424 | 5830078 |
| Differenstrycksensor 10 mvp | 2136454 | 5830081 |

## Tekniska data

| Stratos MAXO-D | 50/0,5-9 |
|---|---|
| Art.nr | 2164654 |
| RSK | 5758822 |
| Energieffektivitetsindex (EEI) | 0,17 |
| Röranslutning | DN 50 PN6/10 |
| Maximalt driftstryck | 10 bar |
| Nätanslutning | 1~230 V, 50/60 Hz |
| Märkeffekt $P_2$ | 456 W |
| Tillförd effekt $P_1$ max. | 550 W |
| Tillförd effekt $P_1$ min. | 10 W |
| Ström max. | 2,40 A |
| Ström min. | 0,20 A |
| Varvtal max. | 3050 varv/min |
| Varvtal min. | 650 varv/min |
| Min. övertryck på sugsidan för att undvika kavitation vid mediatemperatur 50°C | 5,0 m |
| Min. övertryck på sugsidan för att undvika kavitation vid mediatemperatur 95°C | 12,0 m |
| Min. övertryck på sugsidan för att undvika kavitation vid mediatemperatur 110°C | 18,0 m |
| Bruttovikt ca | 41,1 kg |
| **Material** | |
| Pumphus | 5.1301, EN-GJL-250 |
| Pumphjul | PPS-GF40 |
| Axel | 1.4028 DLC-behandlad |
| Material lager | Kol, antimonimpregnerad |

## Pumpkurva – enkeldrift

Wilo-Stratos MAXO-D 50/0,5-12

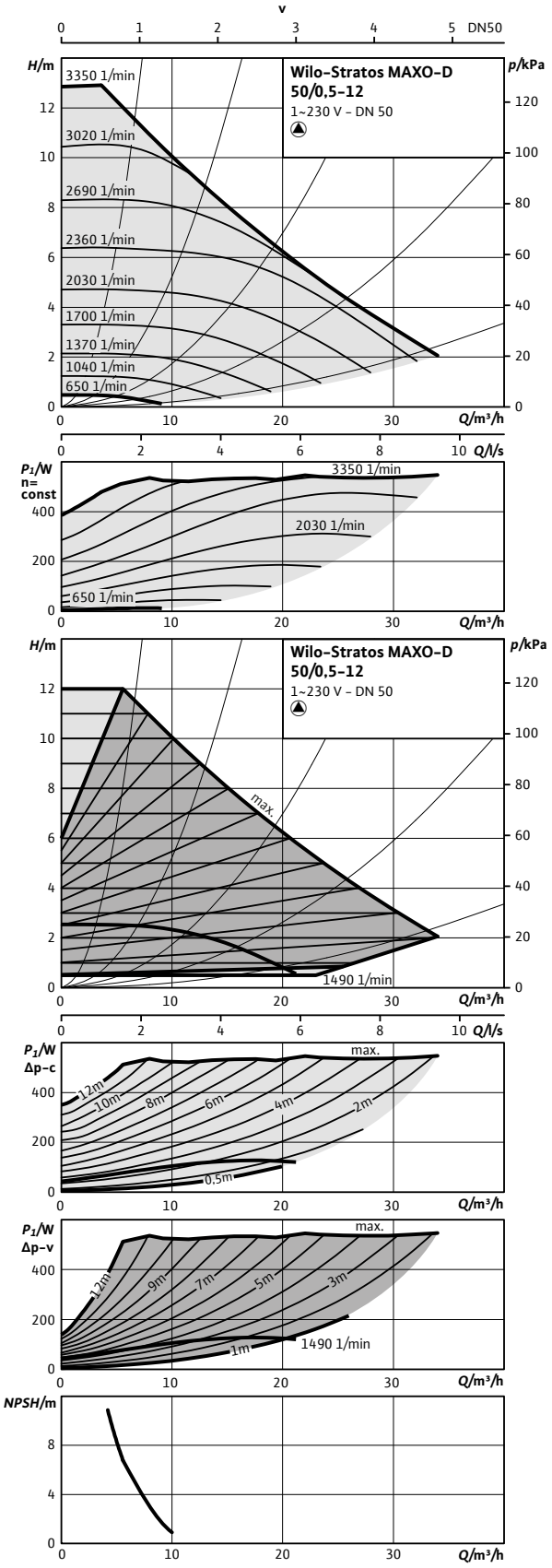


## Pumpkurva – parallelldrift

Wilo-Stratos MAXO-D 50/0,5-12

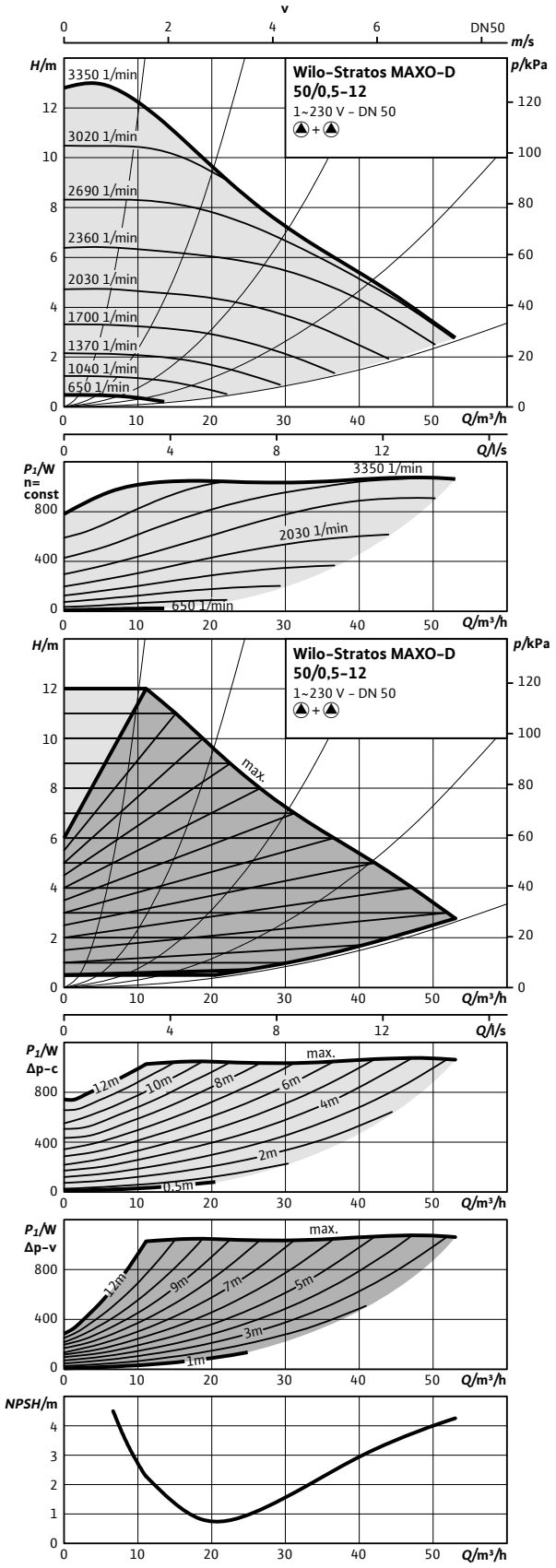

## Måttskiss 50/0,5-12

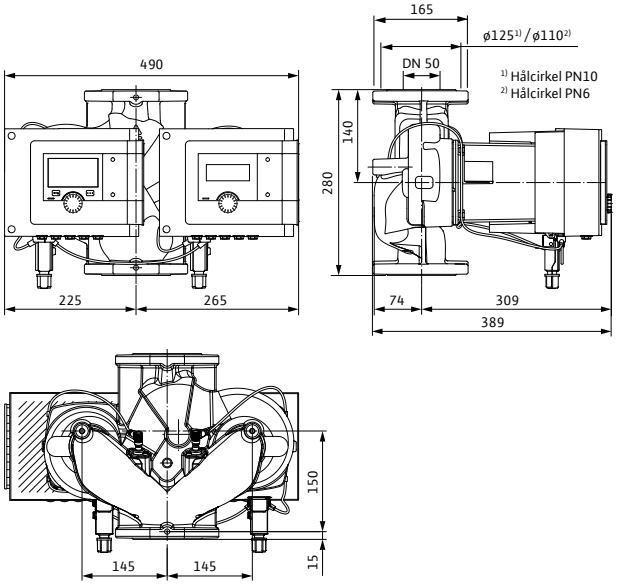


## Tillbehör

| Montage | Art.nr | RSK |
|---|---|---|
| Motfläns DN 50, svets | 2105581 | 5784439 |
| Konsol, ansl 50 - bl 280 | 2835401 | 5813276 |
| Pelare, typ 1 | 2835497 | 5811229 |
| Vib.dämpare | 2835505 | 5813282 |
| Blindlock typ 45 | 2049992 | 5783319 |
| Dropplåt, typ 1.2 | 2835380 | 5813265 |
| **Automation** | | |
| CIF-Modul BACnet | 2190367 | 5784481 |
| CIF-Modul CAN | 2190369 | 5784482 |
| CIF-Modul LON | 2190370 | 5784483 |
| CIF-Modul Modbus | 2190368 | 5784484 |
| CIF-Ethernet | 2211408 | 5784560 |
| Temperatursensor | 2194058 | 5830100 |
| Smart Gateway | 2197100 | 5784498 |
| Dykgivare PT 1000 AA | 2193422 | 5830076 |
| Anliggningsgivare PT 1000 B | 2193421 | 5830077 |
| Dykrör G 1/2" 45 mm | 2193423 | 5830079 |
| Dykrör G 1/2" 100 mm | 2193424 | 5830078 |
| Differenstrycksensor 10 mvp | 2136454 | 5830081 |

## Tekniska data

| Stratos MAXO-D | 50/0,5-12 |
|---|---|
| Art.nr. | 2164655 |
| RSK | 5758823 |
| Energieffektivitetsindex (EEI) | 0,17 |
| Röranslutning | DN 50 PN6/10 |
| Maximalt driftstryck | 10 bar |
| Nätanslutning | 1~230 V, 50/60 Hz |
| Märkeffekt $P_2$ | 470 W |
| Tillförd effekt $P_1$ max. | 560 W |
| Tillförd effekt $P_1$ min. | 10 W |
| Ström max. | 2,46 A |
| Ström min. | 0,20 A |
| Varvtal max. | 3350 varv/min |
| Varvtal min. | 650 varv/min |
| Min. övertryck på sugsidan för att undvika kavitation vid mediatemperatur 50°C | 5,0 m |
| Min. övertryck på sugsidan för att undvika kavitation vid mediatemperatur 95°C | 12,0 m |
| Min. övertryck på sugsidan för att undvika kavitation vid mediatemperatur 110°C | 18,0 m |
| Bruttovikt ca | 41,1 kg |
| **Material** | |
| Pumphus | 5.1301, EN-GJL-250 |
| Pumphjul | PPS-GF40 |
| Axel | 1.4028 DLC-behandlad |
| Material lager | Kol, antimonimpregnerad |

## Pumpkurva – enkeldrift

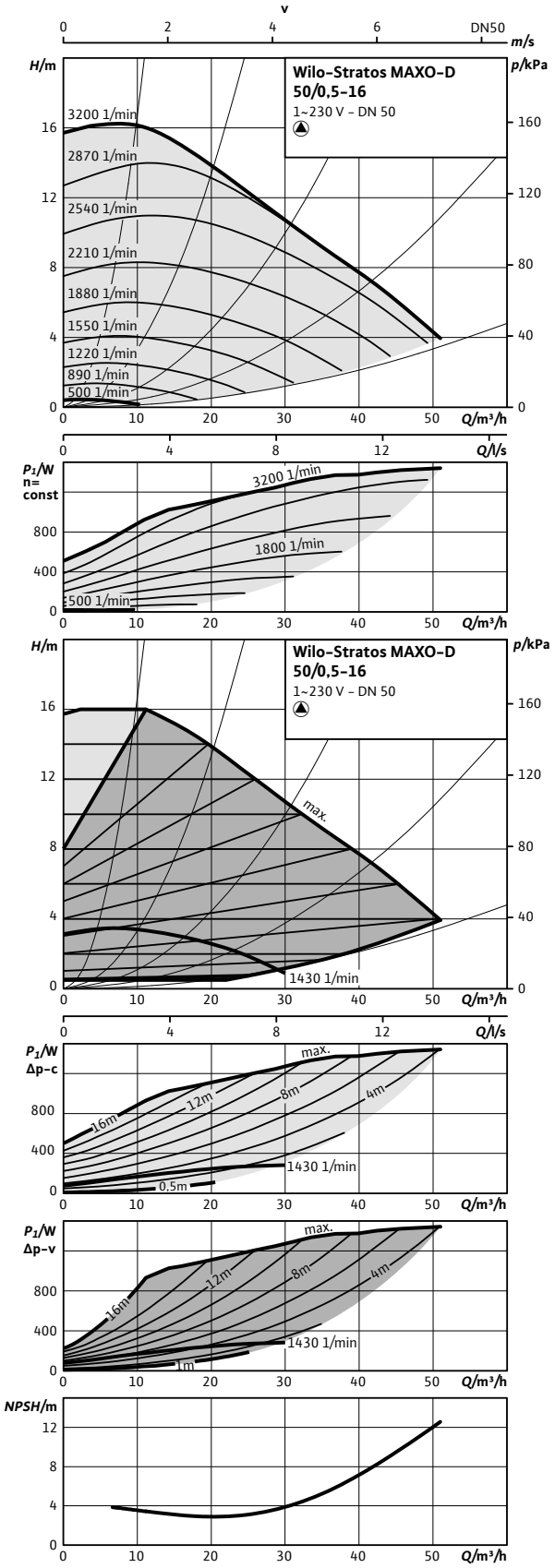


## Pumpkurva – parallelldrift

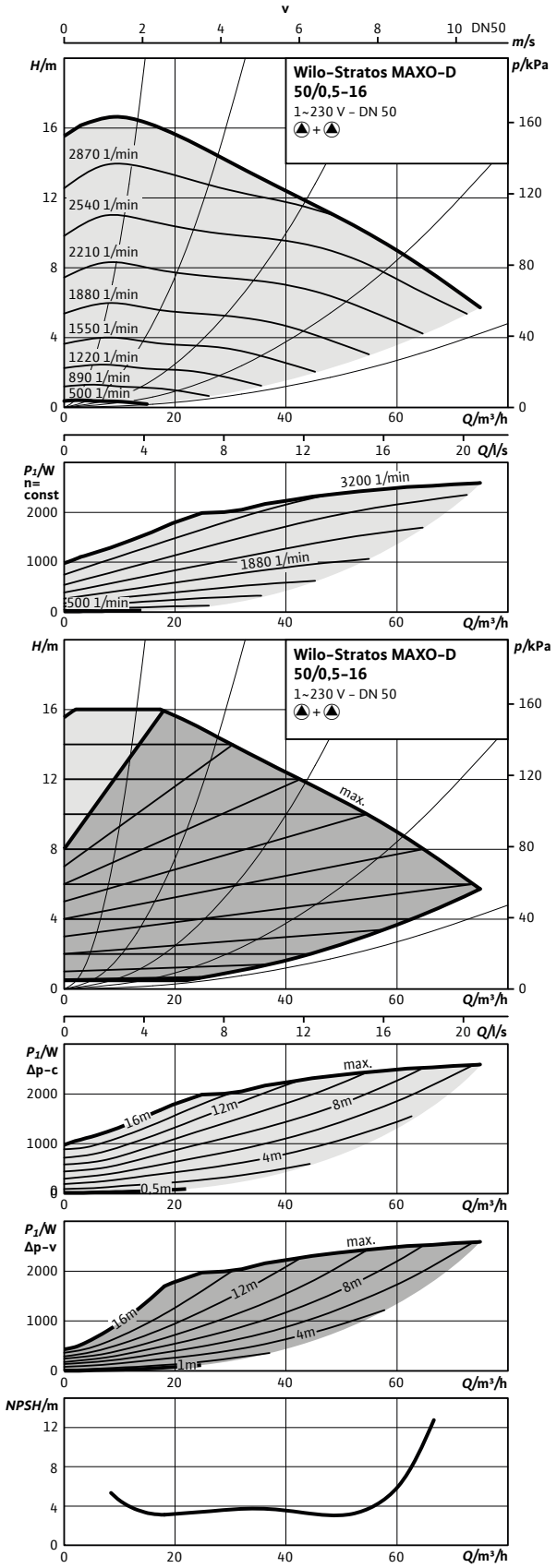

## Måttskiss 50/0,5-16

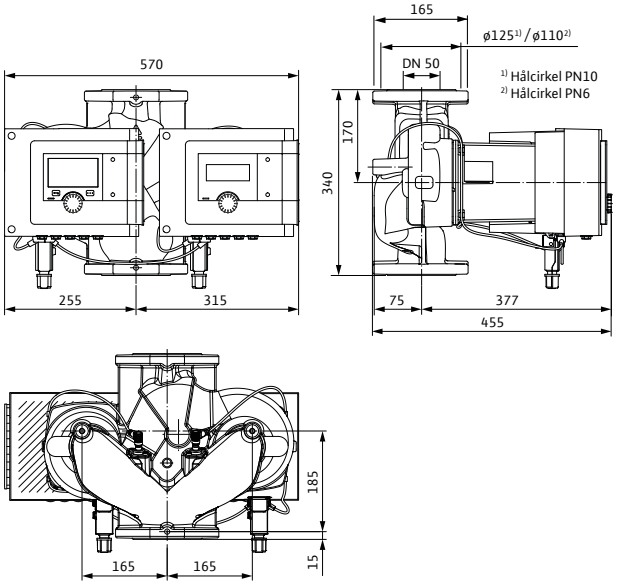


## Tillbehör

| Montage | Art.nr | RSK |
|---|---|---|
| Motfläns DN 50, svets | 2105581 | 5784439 |
| Konsol, ansl 50 - bl 340 | 2835406 | 5813313 |
| Pelare, typ 1 | 2835497 | 5811229 |
| Vib.dämpare | 2835505 | 5813282 |
| Blindlock typ 65 | 2049279 | 5783320 |
| Dropplåt, typ 1.2 | 2835380 | 5813265 |
| **Automation** | | |
| CIF-Modul BACnet | 2190367 | 5784481 |
| CIF-Modul CAN | 2190369 | 5784482 |
| CIF-Modul LON | 2190370 | 5784483 |
| CIF-Modul Modbus | 2190368 | 5784484 |
| CIF-Ethernet | 2211408 | 5784560 |
| Temperatursensor | 2194058 | 5830100 |
| Smart Gateway | 2197100 | 5784498 |
| Dykgivare PT 1000 AA | 2193422 | 5830076 |
| Anliggningsgivare PT 1000 B | 2193421 | 5830077 |
| Dykrör G 1/2" 45 mm | 2193423 | 5830079 |
| Dykrör G 1/2" 100 mm | 2193424 | 5830078 |
| Differenstrycksensor 10 mvp | 2136454 | 5830081 |
| Differenstrycksensor 20 mvp | 2136456 | 5830082 |

## Tekniska data

| Stratos MAXO-D | 50/0,5-16 |
|---|---|
| Art.nr. | 2164656 |
| RSK | 5758824 |
| Energieffektivitetsindex (EEI) | 0,17 |
| Röranslutning | DN 50 PN6/10 |
| Maximalt driftstryck | 10 bar |
| Nätanslutning | 1~230 V, 50/60 Hz |
| Märkeffekt $P_2$ | 1272 W |
| Tillförd effekt $P_1$ max. | 1480 W |
| Tillförd effekt $P_1$ min. | 20 W |
| Ström max. | 6,52 A |
| Ström min. | 0,30 A |
| Varvtal max. | 3200 varv/min |
| Varvtal min. | 500 varv/min |
| Min. övertryck på sugsidan för att undvika kavitation vid mediatemperatur 50°C | 7,0 m |
| Min. övertryck på sugsidan för att undvika kavitation vid mediatemperatur 95°C | 15,0 m |
| Min. övertryck på sugsidan för att undvika kavitation vid mediatemperatur 110°C | 23,0 m |
| Bruttovikt ca | 66,8 kg |
| **Material** | |
| Pumphus | 5.1301, EN-GJL-250 |
| Pumphjul | PPS-GF40 |
| Axel | 1.4028 DLC-behandlad |
| Material lager | Kol, antimonimpregnerad |

## Pumpkurva - enkeldrift

Wilo-Stratos MAXO-D 65/0,5-6

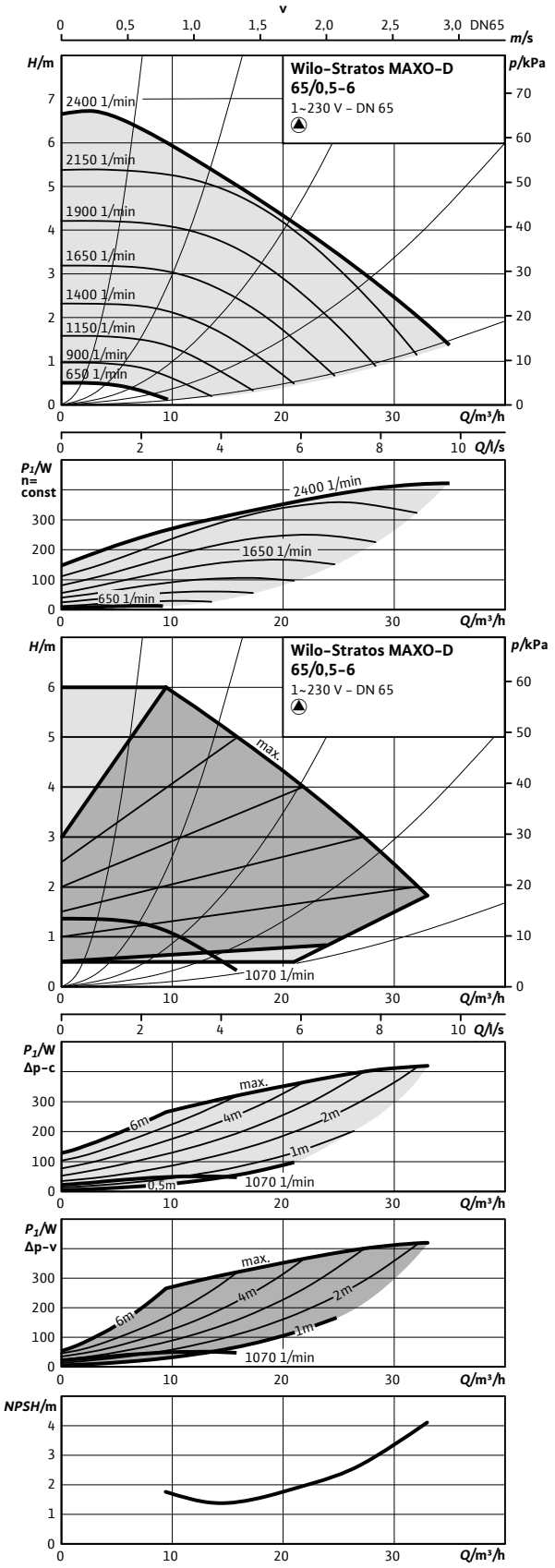


## Pumpkurva - parallelldrift

Wilo-Stratos MAXO-D 65/0,5-6

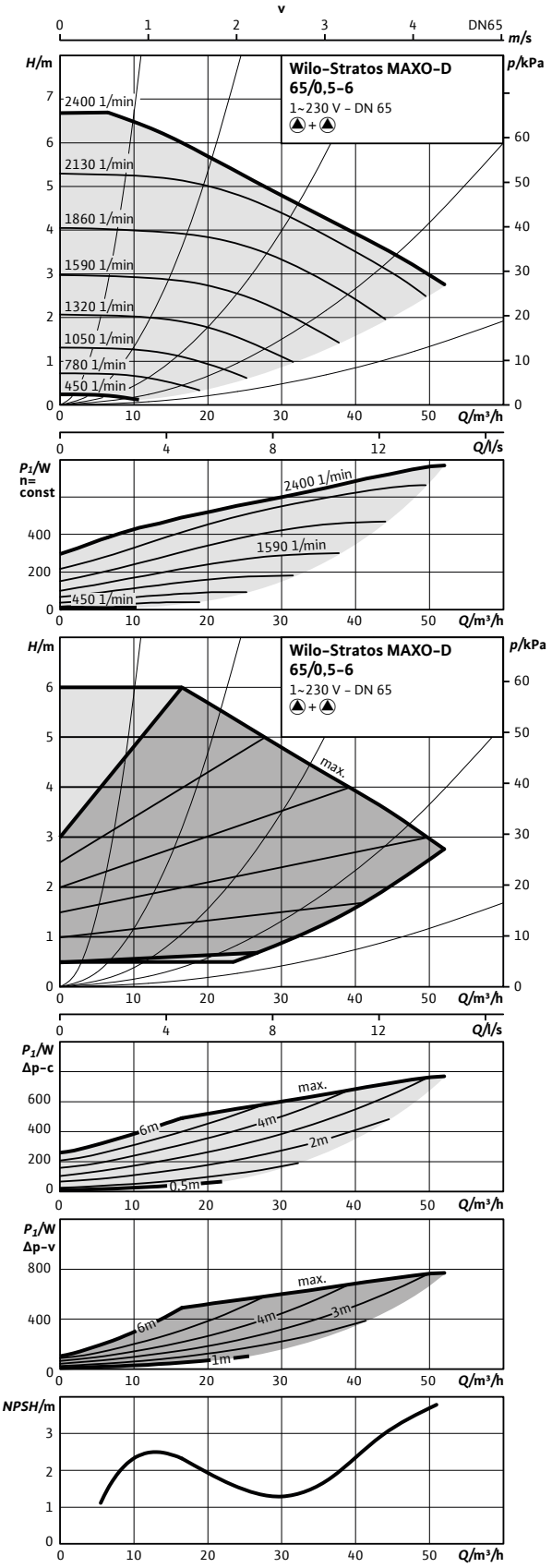

## Måttskiss 65/0,5-6

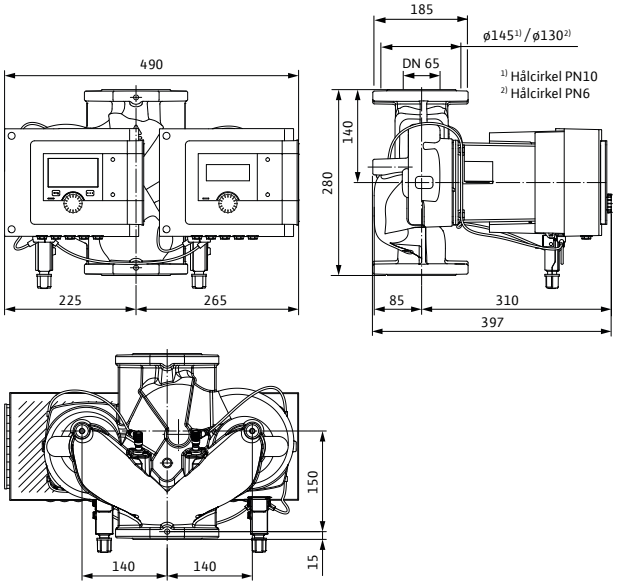


## Tillbehör

| Montage | Art.nr | RSK |
|---|---|---|
| Motfläns DN 65, svets | 2105583 | 5784440 |
| Konsol, ansl 65 - bl 280 | 2835403 | 5813277 |
| Pelare, typ 1 | 2835497 | 5811229 |
| Vib.dämpare | 2835505 | 5813282 |
| Blindlock typ 45 | 2049992 | 5783319 |
| Dropplåt, typ 1.2 | 2835380 | 5813265 |
| **Automation** | | |
| CIF-Modul BACnet | 2190367 | 5784481 |
| CIF-Modul CAN | 2190369 | 5784482 |
| CIF-Modul LON | 2190370 | 5784483 |
| CIF-Modul Modbus | 2190368 | 5784484 |
| CIF-Ethernet | 2211408 | 5784560 |
| Temperatursensor | 2194058 | 5830100 |
| Smart Gateway | 2197100 | 5784498 |
| Dykgivare PT 1000 AA | 2193422 | 5830076 |
| Anliggningsgivare PT 1000 B | 2193421 | 5830077 |
| Dykrör G 1/2" 45 mm | 2193423 | 5830079 |
| Dykrör G 1/2" 100 mm | 2193424 | 5830078 |
| Differenstrycksensor 10 mvp | 2136454 | 5830081 |

## Tekniska data

| Stratos MAXO-D | 65/0,5-6 |
|---|---|
| Art.nr. | 2164657 |
| RSK | 5758825 |
| Energieffektivitetsindex (EEI) | 0,17 |
| Röranslutning | DN 65 PN6/10 |
| Maximalt driftstryck | 10 bar |
| Nätanslutning | 1~230 V, 50/60 Hz |
| Märkeffekt $P_2$ | 360 W |
| Tillförd effekt $P_1$ max. | 440 W |
| Tillförd effekt $P_1$ min. | 10 W |
| Ström max. | 1,91 A |
| Ström min. | 0,20 A |
| Varvtal max. | 2400 varv/min |
| Varvtal min. | 650 varv/min |
| Min. övertryck på sugsidan för att undvika kavitation vid mediatemperatur 50°C | 5,0 m |
| Min. övertryck på sugsidan för att undvika kavitation vid mediatemperatur 95°C | 9,0 m |
| Min. övertryck på sugsidan för att undvika kavitation vid mediatemperatur 110°C | 23,0 m |
| Bruttovikt ca | 44,9 kg |
| **Material** | |
| Pumphus | 5.1301, EN-GJL-250 |
| Pumphjul | PPS-GF40 |
| Axel | 1.4028 DLC-behandlad |
| Material lager | Kol, antimonimpregnerad |

## Pumpkurva – enkeldrift

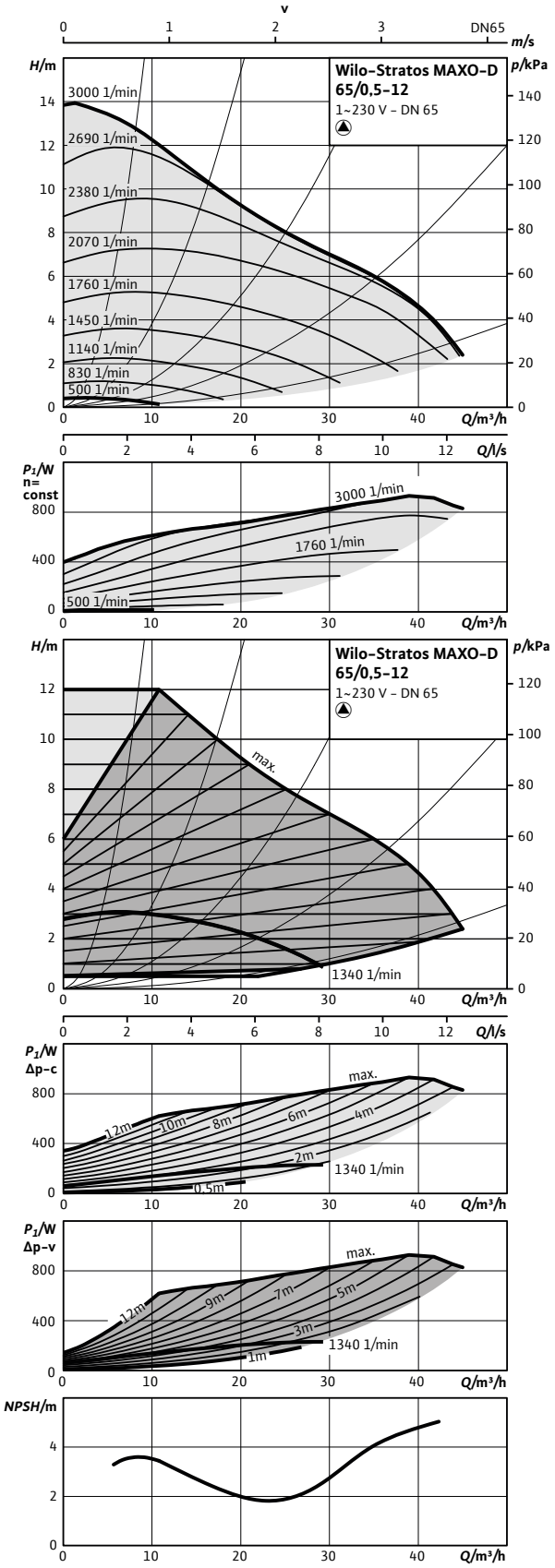


## Pumpkurva – parallelldrift

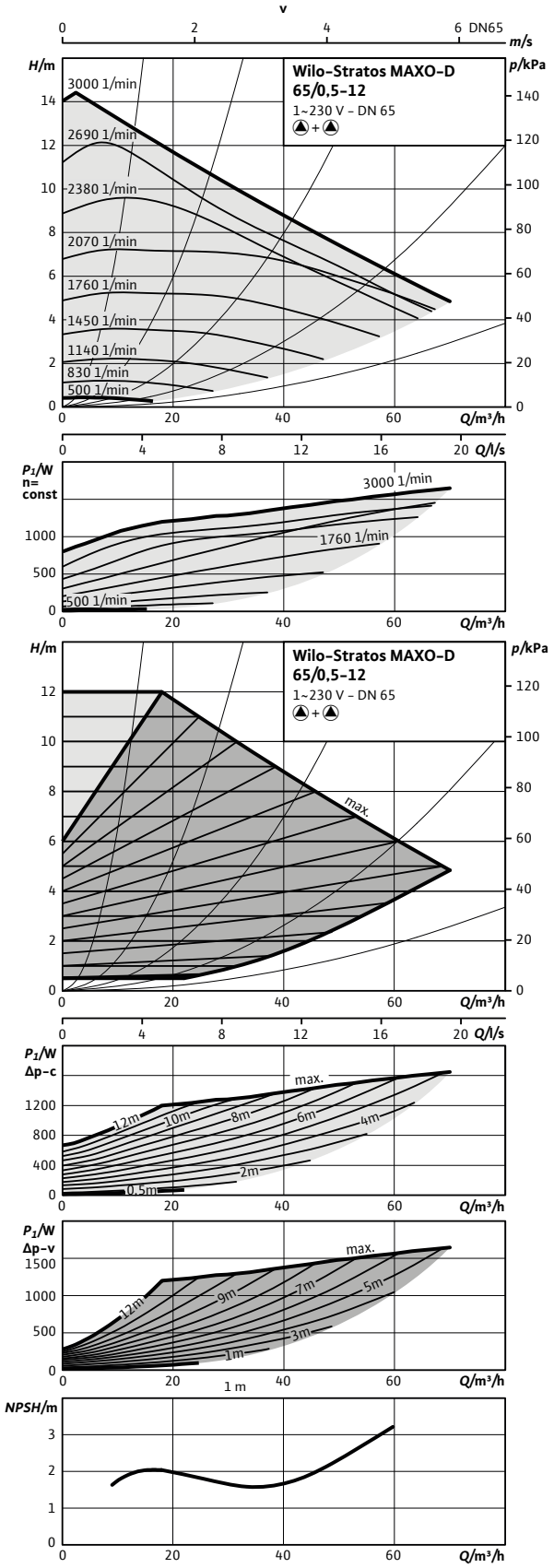

## Måttskiss 65/0,5-12

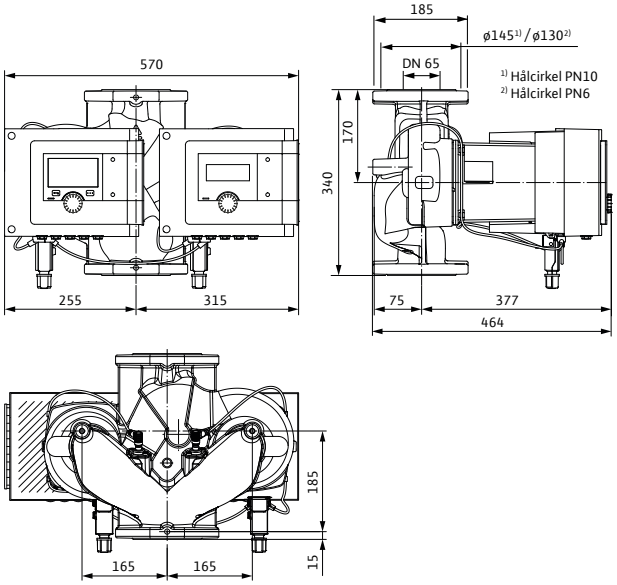


## Tillbehör

| Montage | Art.nr | RSK |
|---|---|---|
| Motfläns DN 65, svets | 2105583 | 5784440 |
| Konsol, ansl 65 - bl 340 | 2835404 | 5813278 |
| Pelare, typ 1 | 2835497 | 5811229 |
| Vib.dämpare | 2835505 | 5813282 |
| Blindlock typ 65 | 2049279 | 5783320 |
| Dropplåt, typ 1.2 | 2835380 | 5813265 |
| **Automation** | | |
| CIF-Modul BACnet | 2190367 | 5784481 |
| CIF-Modul CAN | 2190369 | 5784482 |
| CIF-Modul LON | 2190370 | 5784483 |
| CIF-Modul Modbus | 2190368 | 5784484 |
| CIF-Ethernet | 2211408 | 5784560 |
| Temperatursensor | 2194058 | 5830100 |
| Smart Gateway | 2197100 | 5784498 |
| Dykgivare PT 1000 AA | 2193422 | 5830076 |
| Anliggningsgivare PT 1000 B | 2193421 | 5830077 |
| Dykrör G 1/2" 45 mm | 2193423 | 5830079 |
| Dykrör G 1/2" 100 mm | 2193424 | 5830078 |
| Differenstrycksensor 10 mvp | 2136454 | 5830081 |

## Tekniska data

| Stratos MAXO-D | 65/0,5-12 |
|---|---|
| Art.nr. | 2164658 |
| RSK | 5758826 |
| Energieffektivitetsindex (EEI) | 0,17 |
| Röranslutning | DN 65 PN6/10 |
| Maximalt driftstryck | 10 bar |
| Nätanslutning | 1~230 V, 50/60 Hz |
| Märkeffekt $P_2$ | 826 W |
| Tillförd effekt $P_1$ max. | 950 W |
| Tillförd effekt $P_1$ min. | 20 W |
| Ström max. | 4,17 A |
| Ström min. | 0,30 A |
| Varvtal max. | 3000 varv/min |
| Varvtal min. | 500 varv/min |
| Min. övertryck på sugsidan för att undvika kavitation vid mediatemperatur 50°C | 7,0 m |
| Min. övertryck på sugsidan för att undvika kavitation vid mediatemperatur 95°C | 15,0 m |
| Min. övertryck på sugsidan för att undvika kavitation vid mediatemperatur 110°C | 23,0 m |
| Bruttovikt ca | 66,6 kg |
| **Material** | |
| Pumphus | 5.1301, EN-GJL-250 |
| Pumphjul | PPS-GF40 |
| Axel | 1.4028, X30Cr13 |
| Material lager | Kol, antimonimpregnerad |

## Pumpkurva – enkeldrift

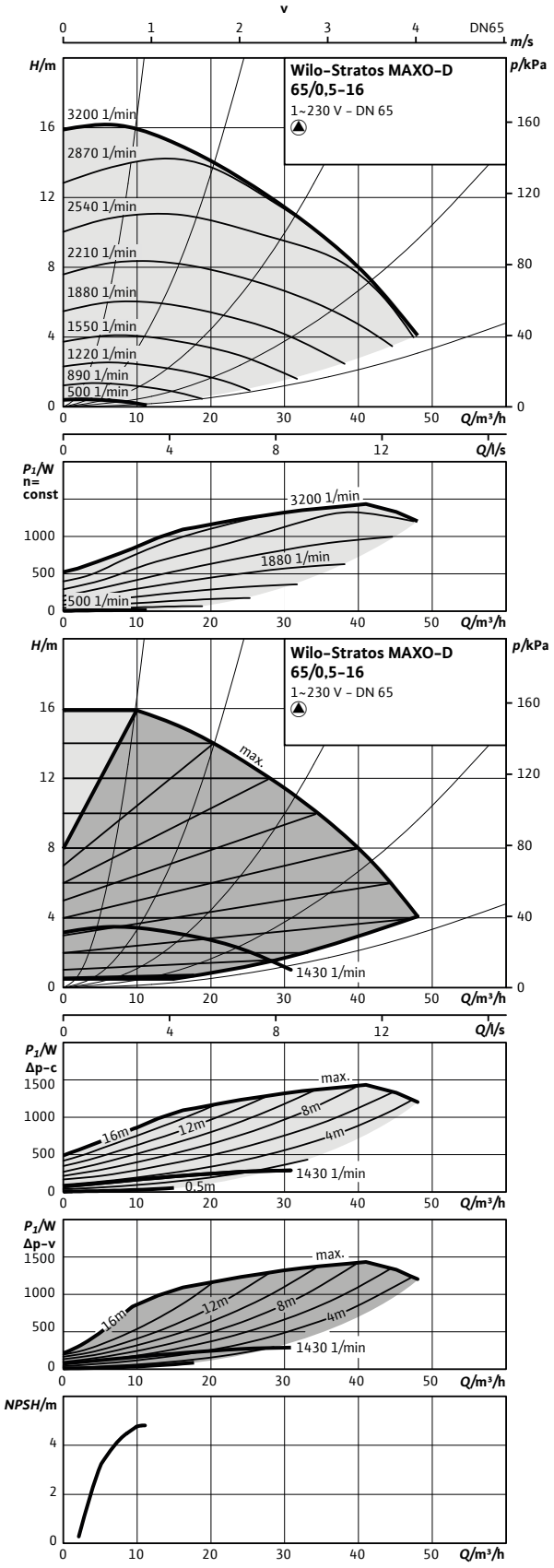


## Pumpkurva – parallelldrift

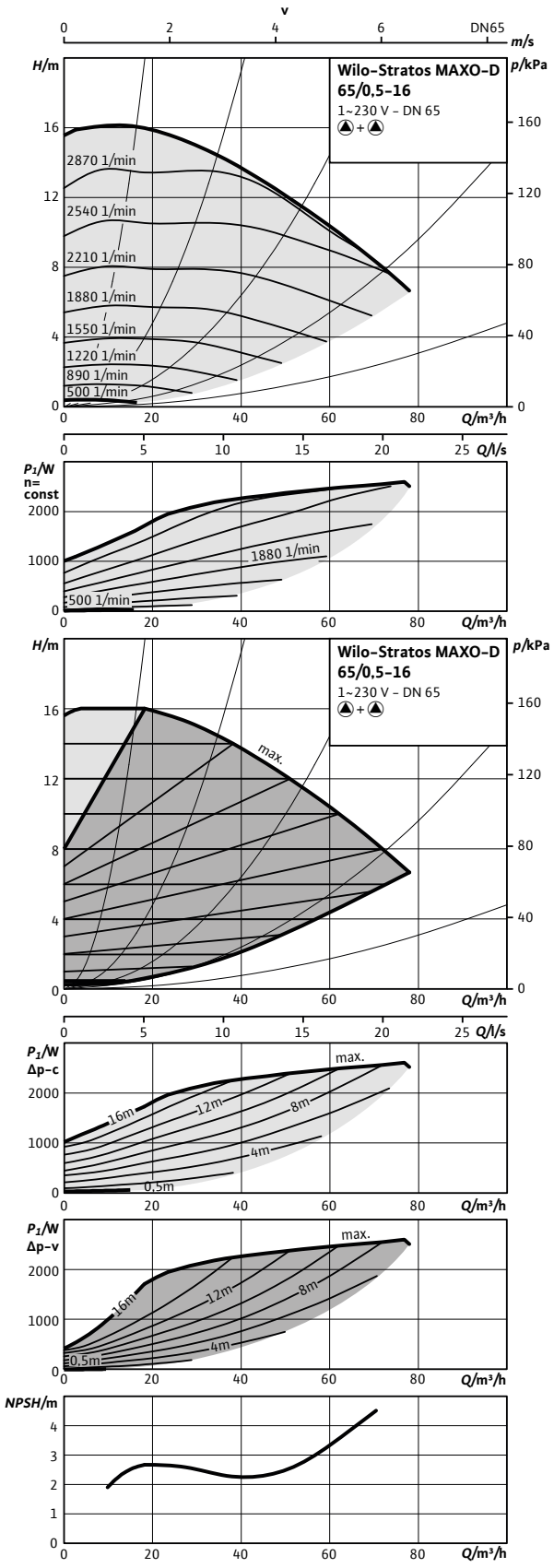

## Måttskiss 65/0,5-16

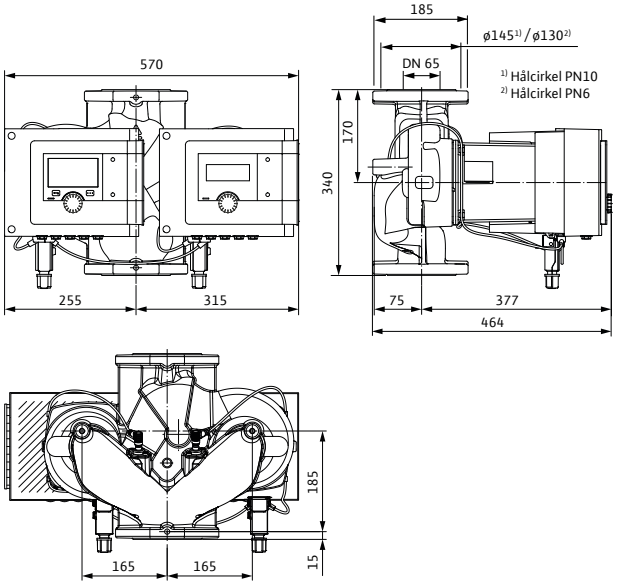


## Tillbehör

| Montage | Art.nr | RSK |
|---|---|---|
| Motfläns DN 65, svets | 2105583 | 5784440 |
| Konsol, ansl 65 - bl 340 | 2835404 | 5813278 |
| Pelare, typ 1 | 2835497 | 5811229 |
| Vib.dämpare | 2835505 | 5813282 |
| Blindlock typ 65 | 2049279 | 5783320 |
| Dropplåt, typ 1.2 | 2835380 | 5813265 |
| **Automation** | | |
| CIF-Modul BACnet | 2190367 | 5784481 |
| CIF-Modul CAN | 2190369 | 5784482 |
| CIF-Modul LON | 2190370 | 5784483 |
| CIF-Modul Modbus | 2190368 | 5784484 |
| CIF-Ethernet | 2211408 | 5784560 |
| Temperatursensor | 2194058 | 5830100 |
| Smart Gateway | 2197100 | 5784498 |
| Dykgivare PT 1000 AA | 2193422 | 5830076 |
| Anliggningsgivare PT 1000 B | 2193421 | 5830077 |
| Dykrör G 1/2" 45 mm | 2193423 | 5830079 |
| Dykrör G 1/2" 100 mm | 2193424 | 5830078 |
| Differenstrycksensor 10 mvp | 2136454 | 5830081 |
| Differenstrycksensor 20 mvp | 2136456 | 5830082 |

## Tekniska data

| Stratos MAXO-D | 65/0,5-16 |
|---|---|
| Art.nr. | 2164659 |
| RSK | 5758827 |
| Energieffektivitetsindex (EEI) | 0,17 |
| Röranslutning | DN 65 PN6/10 |
| Maximalt driftstryck | 10 bar |
| Nätanslutning | 1~230 V, 50/60 Hz |
| Märkeffekt $P_2$ | 1238 W |
| Tillförd effekt $P_1$ max. | 1440 W |
| Tillförd effekt $P_1$ min. | 20 W |
| Ström max. | 6,23 A |
| Ström min. | 0,30 A |
| Varvtal max. | 3200 varv/min |
| Varvtal min. | 500 varv/min |
| Min. övertryck på sugsidan för att undvika kavitation vid mediatemperatur 50°C | 7,0 m |
| Min. övertryck på sugsidan för att undvika kavitation vid mediatemperatur 95°C | 15,0 m |
| Min. övertryck på sugsidan för att undvika kavitation vid mediatemperatur 110°C | 23,0 m |
| Bruttovikt ca | 66,8 kg |
| **Material** | |
| Pumphus | 5.1301, EN-GJL-250 |
| Pumphjul | PPS-GF40 |
| Axel | 1.4028 DLC-behandlad |
| Material lager | Kol, antimonimpregnerad |

## Pumpkurva – enkeldrift

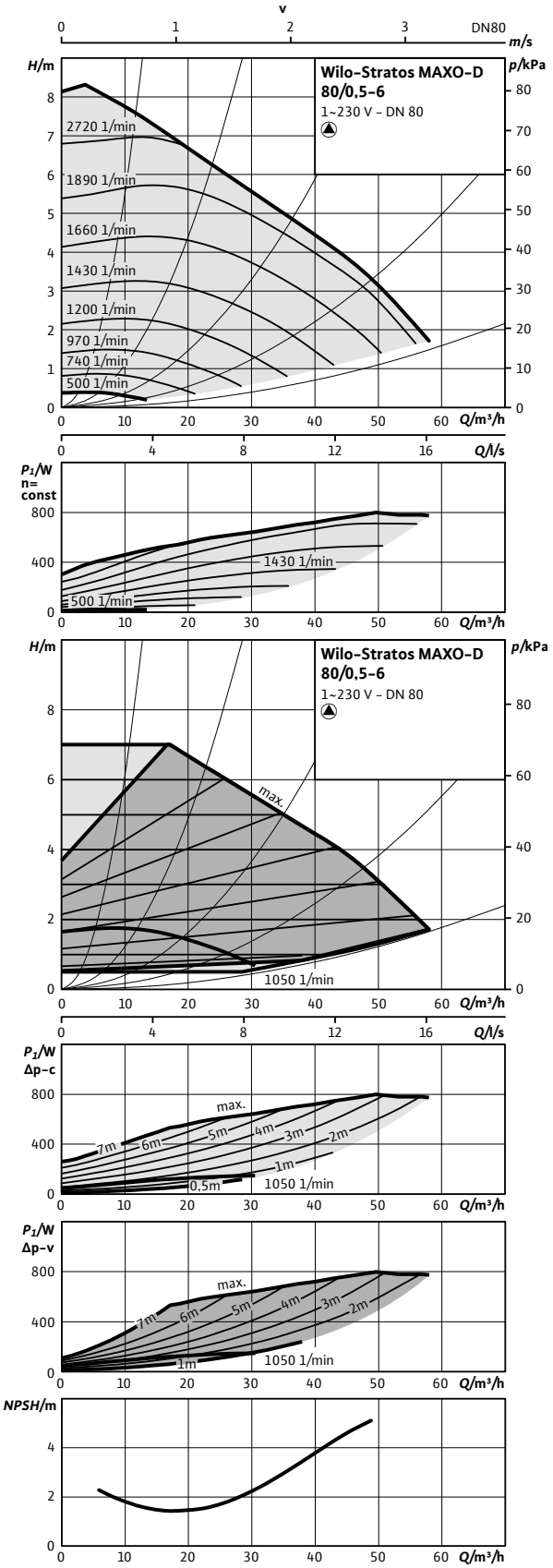


## Pumpkurva – parallelldrift

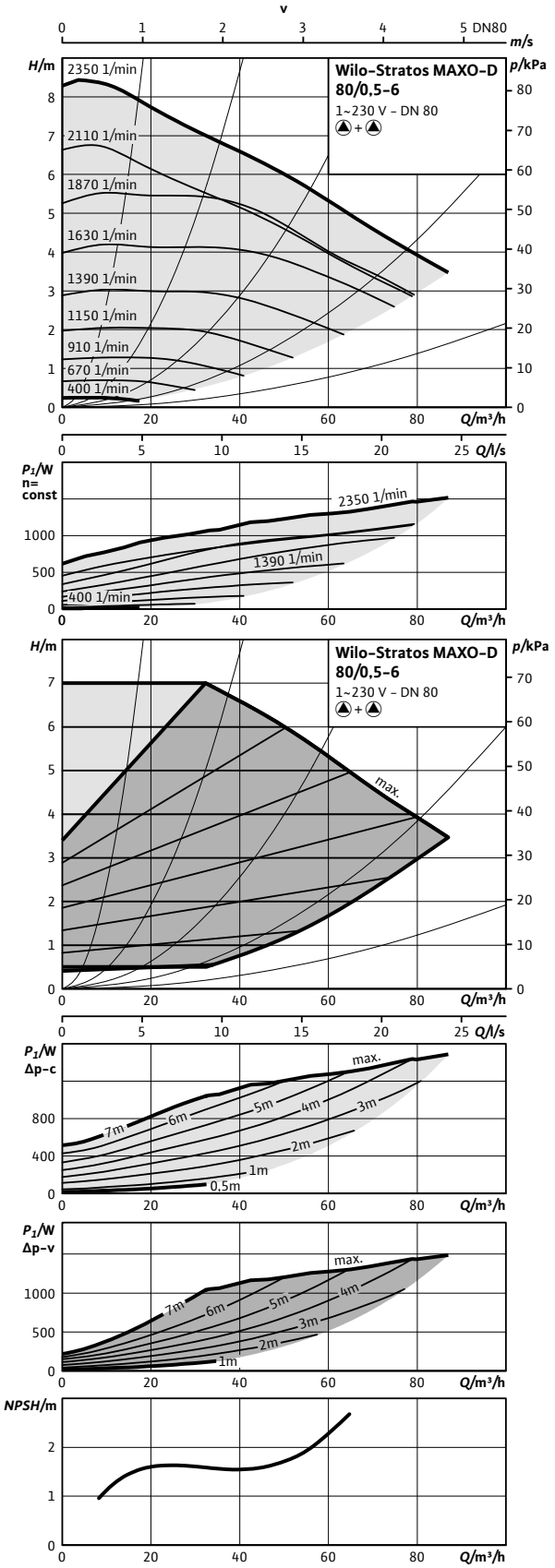

## Måttskiss 80/0,5-6 PN6 och 80/0,5-6 PN10

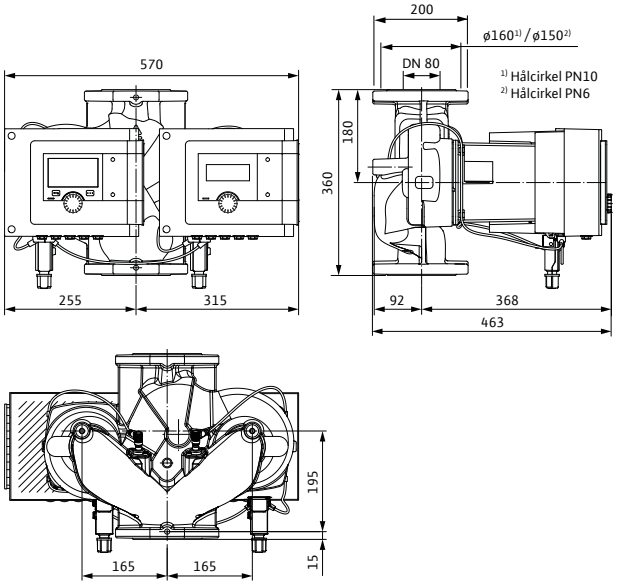


## Tillbehör

| Montage | Art.nr | RSK |
|---|---|---|
| Motfläns DN 80 PN10, svets | 2105585 | 5784441 |
| Konsol, ansl 80 - bl 360 | 2835405 | 5813279 |
| Pelare, typ 1 | 2835497 | 5811229 |
| Vib.dämpare | 2835505 | 5813282 |
| Blindlock typ 65 | 2049279 | 5783320 |
| Dropplåt, typ 1.2 | 2835380 | 5813265 |
| **Automation** | | |
| CIF-Modul BACnet | 2190367 | 5784481 |
| CIF-Modul CAN | 2190369 | 5784482 |
| CIF-Modul LON | 2190370 | 5784483 |
| CIF-Modul Modbus | 2190368 | 5784484 |
| CIF-Ethernet | 2211408 | 5784560 |
| Temperatursensor | 2194058 | 5830100 |
| Smart Gateway | 2197100 | 5784498 |
| Dykgivare PT 1000 AA | 2193422 | 5830076 |
| Anliggningsgivare PT 1000 B | 2193421 | 5830077 |
| Dykrör G 1/2" 45 mm | 2193423 | 5830079 |
| Dykrör G 1/2" 100 mm | 2193424 | 5830078 |
| Differenstrycksensor 10 mvp | 2136454 | 5830081 |

## Tekniska data

| Stratos MAXO-D | 80/0,5-6 PN6 | 80/0,5-6 PN10 |
|---|---|---|
| Art.nr. | 2164660 | 2164661 |
| RSK | 5758828 | 5758829 |
| Energieffektivitetsindex (EEI) | 0,18 | 0,18 |
| Röranslutning | DN 80 PN6 | DN 80 PN10 |
| Maximalt driftstryck | 6 bar | 10 bar |
| Nätanslutning | 1~230 V, 50/60 Hz | 1~230 V, 50/60 Hz |
| Märkeffekt $P_2$ | 739 W | 739 W |
| Tillförd effekt $P_1$ max. | 850 W | 850 W |
| Tillförd effekt $P_1$ min. | 20 W | 20 W |
| Ström max. | 3,71 A | 3,71 A |
| Ström min. | 0,30 A | 0,30 A |
| Varvtal max. | 2350 varv/min | 2350 varv/min |
| Varvtal min. | 500 varv/min | 500 varv/min |
| Min. övertryck på sugsidan för att undvika kavitation vid mediatemperatur 50°C | 7,0 m | 7,0 m |
| Min. övertryck på sugsidan för att undvika kavitation vid mediatemperatur 95°C | 15,0 m | 15,0 m |
| Min. övertryck på sugsidan för att undvika kavitation vid mediatemperatur 110°C | 23,0 m | 23,0 m |
| Bruttovikt ca | 68,3 kg | 68,3 kg |
| **Material** | | |
| Pumphus | 5.1301, EN-GJL-250 | 5.1301, EN-GJL-250 |
| Pumphjul | PPS-GF40 | PPS-GF40 |
| Axel | 1.4028, X30Cr13 | 1.4028, X30Cr13 |
| Material lager | Kol, antimonimpregnerad | Kol, antimonimpregnerad |

## Pumpkurva – enkeldrift

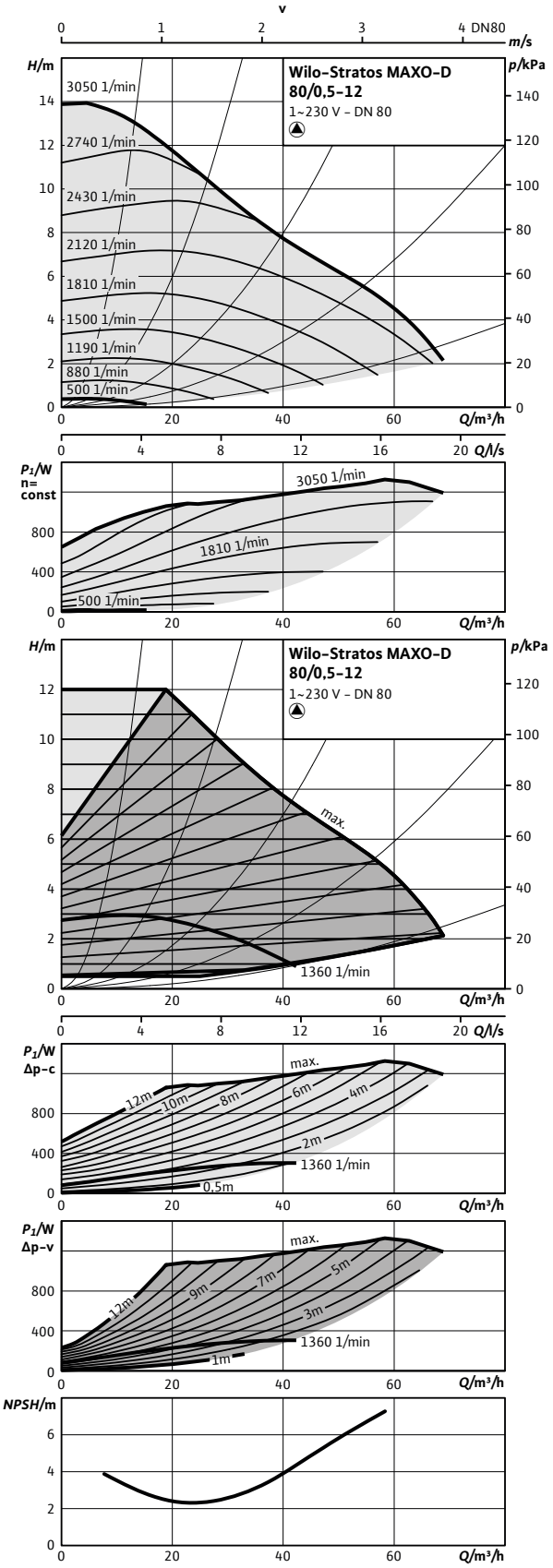


## Pumpkurva – parallelldrift

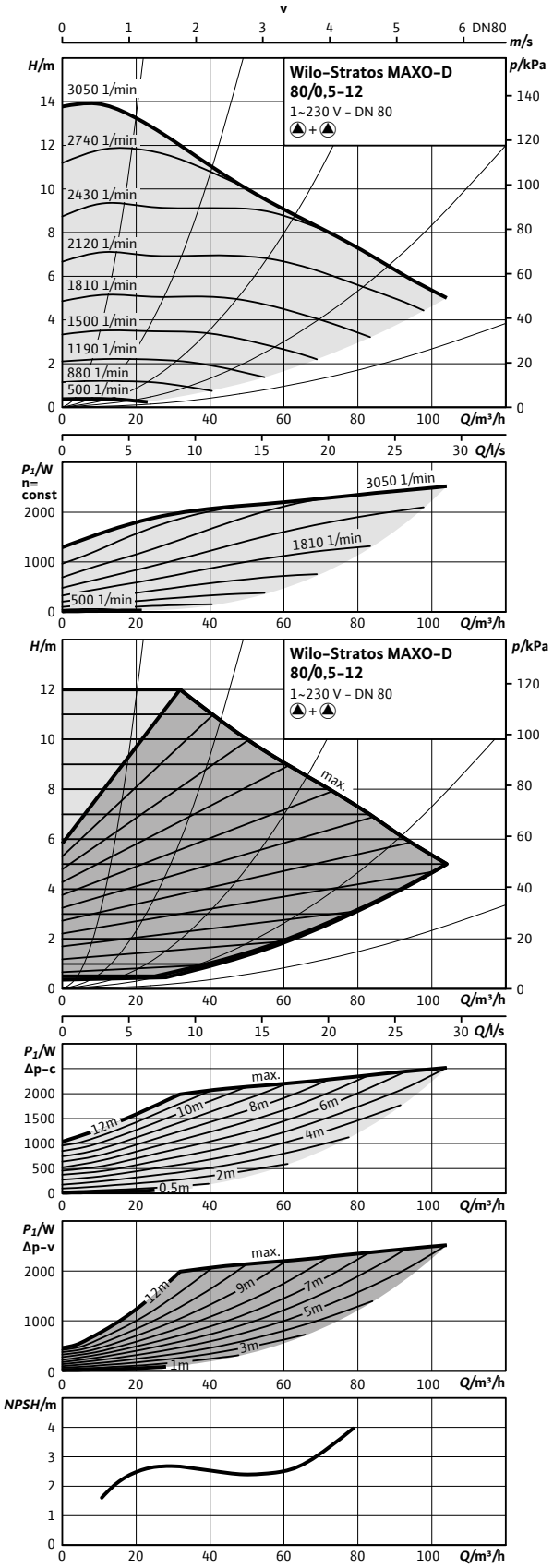

## Måttskiss 80/0,5-12 PN6 och 80/0,5-12 PN10

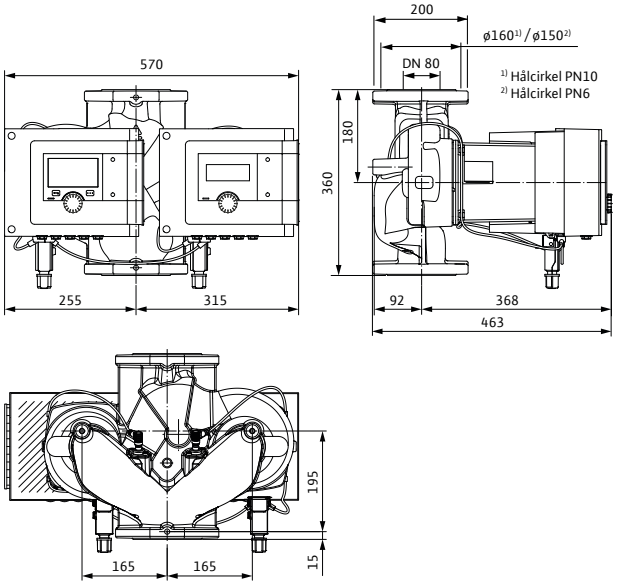


## Tillbehör

| Montage | Art.nr | RSK |
|---|---|---|
| Motfläns DN 80 PN10, svets | 2105585 | 5784441 |
| Konsol, ansl 80 - bl 360 | 2835405 | 5813279 |
| Pelare, typ 1 | 2835497 | 5811229 |
| Vib.dämpare | 2835505 | 5813282 |
| Blindlock typ 65 | 2049279 | 5783320 |
| Dropplåt, typ 1.2 | 2835380 | 5813265 |
| **Automation** | | |
| CIF-Modul BACnet | 2190367 | 5784481 |
| CIF-Modul CAN | 2190369 | 5784482 |
| CIF-Modul LON | 2190370 | 5784483 |
| CIF-Modul Modbus | 2190368 | 5784484 |
| CIF-Ethernet | 2211408 | 5784560 |
| Temperatursensor | 2194058 | 5830100 |
| Smart Gateway | 2197100 | 5784498 |
| Dykgivare PT 1000 AA | 2193422 | 5830076 |
| Anliggningsgivare PT 1000 B | 2193421 | 5830077 |
| Dykrör G 1/2" 45 mm | 2193423 | 5830079 |
| Dykrör G 1/2" 100 mm | 2193424 | 5830078 |
| Differenstrycksensor 10 mvp | 2136454 | 5830081 |

## Tekniska data

| Stratos MAXO-D | 80/0,5-12 PN6 | 80/0,5-12 PN10 |
|---|---|---|
| Art.nr. | 2164662 | 2164663 |
| RSK | 5758830 | 5758831 |
| Energieffektivitetsindex (EEI) | 0,17 | 0,17 |
| Röranslutning | DN 80 PN6 | DN 80 PN10 |
| Maximalt driftstryck | 6 bar | 10 bar |
| Nätanslutning | 1~230 V, 50/60 Hz | 1~230 V, 50/60 Hz |
| Märkeffekt $P_2$ | 1212 W | 1212 W |
| Tillförd effekt $P_1$ max. | 1410 W | 1410 W |
| Tillförd effekt $P_1$ min. | 20 W | 20 W |
| Ström max. | 6,13 A | 6,13 A |
| Ström min. | 0,30 A | 0,30 A |
| Varvtal max. | 3050 varv/min | 3050 varv/min |
| Varvtal min. | 500 varv/min | 500 varv/min |
| Min. övertryck på sugsidan för att undvika kavitation vid mediatemperatur 50°C | 7,0 m | 7,0 m |
| Min. övertryck på sugsidan för att undvika kavitation vid mediatemperatur 95°C | 15,0 m | 15,0 m |
| Min. övertryck på sugsidan för att undvika kavitation vid mediatemperatur 110°C | 23,0 m | 23,0 m |
| Bruttovikt ca | 70,5 kg | 70,5 kg |
| **Material** | | |
| Pumphus | 5.1301, EN-GJL-250 | 5.1301, EN-GJL-250 |
| Pumphjul | PPS-GF40 | PPS-GF40 |
| Axel | 1.4028 DLC-behandlad | 1.4028 DLC-behandlad |
| Material lager | Kol, antimonimpregnerad | Kol, antimonimpregnerad |

## Pumpkurva – enkeldrift

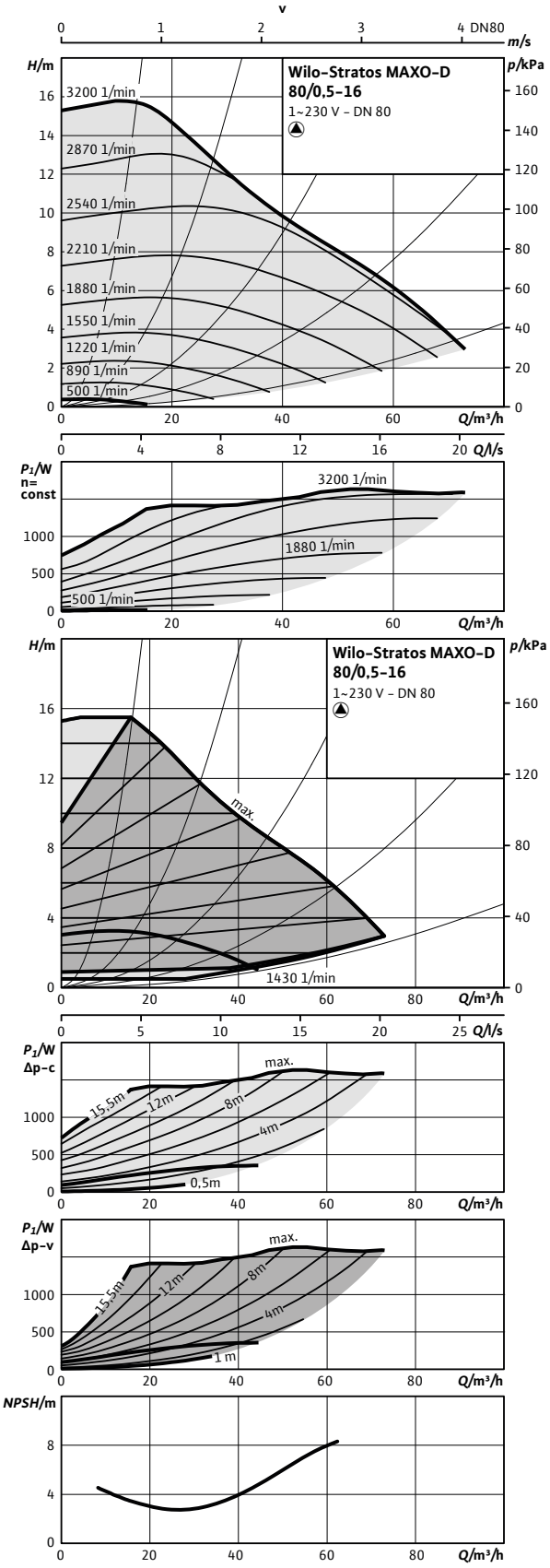


## Pumpkurva – parallelldrift

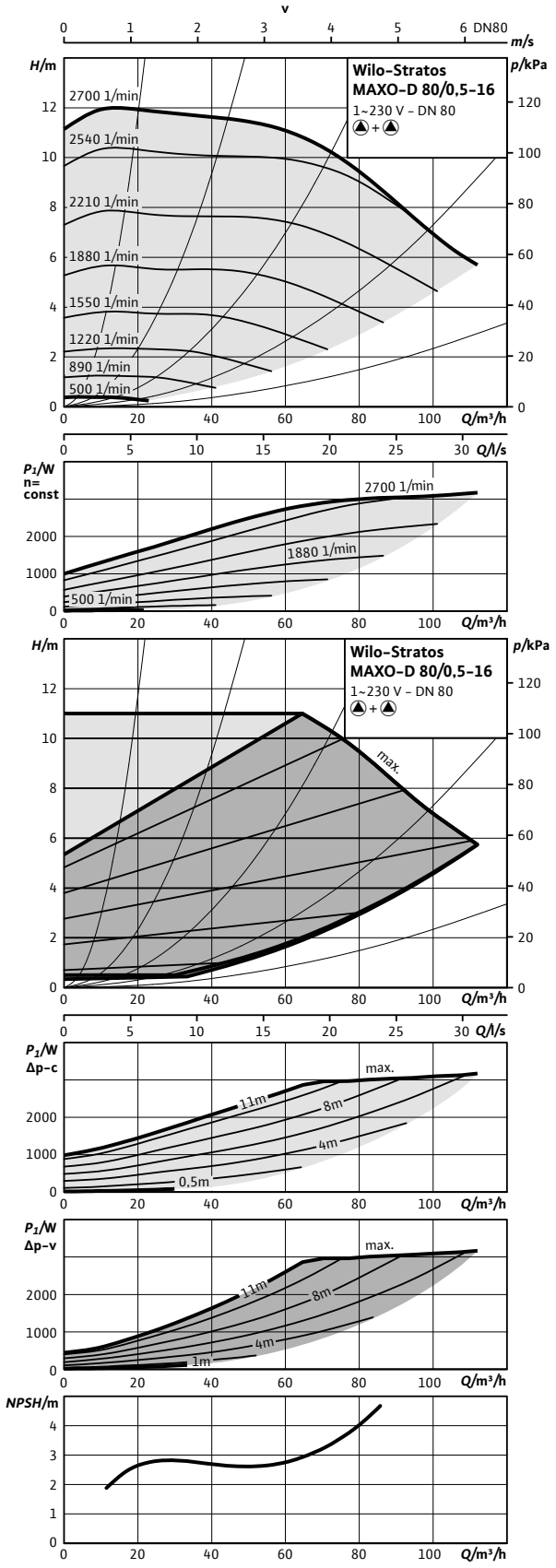

## Måttskiss 80/0,5-16 PN6 och 80/0,5-16 PN10

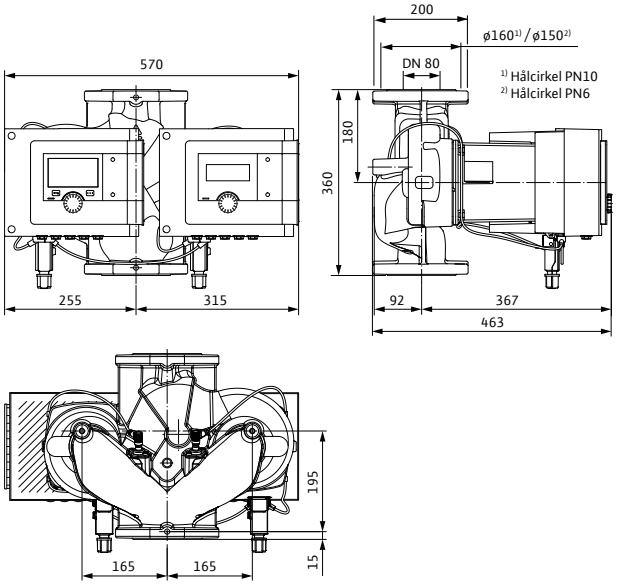


## Tillbehör

| Montage | Art.nr | RSK |
|---|---|---|
| Motfläns DN 80 PN10, svets | 2105585 | 5784441 |
| Konsol, ansl 80 - bl 360 | 2835405 | 5813279 |
| Pelare, typ 1 | 2835497 | 5811229 |
| Vib.dämpare | 2835505 | 5813282 |
| Blindlock typ 65 | 2049279 | 5783320 |
| Dropplåt, typ 1.2 | 2835380 | 5813265 |
| **Automation** | | |
| CIF-Modul BACnet | 2190367 | 5784481 |
| CIF-Modul CAN | 2190369 | 5784482 |
| CIF-Modul LON | 2190370 | 5784483 |
| CIF-Modul Modbus | 2190368 | 5784484 |
| CIF-Ethernet | 2211408 | 5784560 |
| Temperatursensor | 2194058 | 5830100 |
| Smart Gateway | 2197100 | 5784498 |
| Dykgivare PT 1000 AA | 2193422 | 5830076 |
| Anliggningsgivare PT 1000 B | 2193421 | 5830077 |
| Dykrör G 1/2" 45 mm | 2193423 | 5830079 |
| Dykrör G 1/2" 100 mm | 2193424 | 5830078 |
| Differenstrycksensor 10 mvp | 2136454 | 5830081 |
| Differenstrycksensor 20 mvp | 2136456 | 5830082 |

## Tekniska data

| Stratos MAXO-D | 80/0,5-16 PN6 | 80/0,5-16 PN10 |
|---|---|---|
| Art.nr. | 2164664 | 2164665 |
| RSK | 5758832 | 5758833 |
| Energieffektivitetsindex (EEI) | 0,17 | 0,17 |
| Röranslutning | DN 80 PN6 | DN 80 PN10 |
| Maximalt driftstryck | 6 bar | 10 bar |
| Nätanslutning | 1~230 V, 50/60 Hz | 1~230 V, 50/60 Hz |
| Märkeffekt $P_2$ | 1414 W | 1414 W |
| Tillförd effekt $P_1$ max. | 1645 W | 1645 W |
| Tillförd effekt $P_1$ min. | 20 W | 20 W |
| Ström max. | 7,14 A | 7,14 A |
| Ström min. | 0,30 A | 0,30 A |
| Varvtal max. | 3200 varv/min | 3200 varv/min |
| Varvtal min. | 500 varv/min | 500 varv/min |
| Min. övertryck på sugsidan för att undvika kavitation vid mediatemperatur 50°C | 7,0 m | 7,0 m |
| Min. övertryck på sugsidan för att undvika kavitation vid mediatemperatur 95°C | 15,0 m | 15,0 m |
| Min. övertryck på sugsidan för att undvika kavitation vid mediatemperatur 110°C | 23,0 m | 23,0 m |
| Bruttovikt ca | 70,5 kg | 70,5 kg |
| **Material** | | |
| Pumphus | 5.1301, EN-GJL-250 | 5.1301, EN-GJL-250 |
| Pumphjul | PPS-GF40 | PPS-GF40 |
| Axel | 1.4028 DLC-behandlad | 1.4028 DLC-behandlad |
| Material lager | Kol, antimonimpregnerad | Kol, antimonimpregnerad |

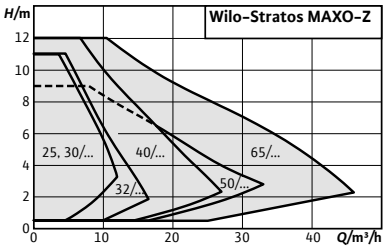


## Wilo-Stratos MAXO-Z

### Konstruktion
Smart cirkulationspump (VVC) med våt motor med unions- eller flänsanslutning, EC-motor med integrerad elektronisk kapacitetsanpassning

### Användning
VVC-system i alla utföranden, varmvattenuppvärmning i alla system, klimatanläggningar, slutna kylkretsar, industriella cirkulationsanläggningar

### Typnyckel

| | |
|---|---|
| Exempel: | **Wilo-Stratos MAXO-Z 40/0,5-8** |
| **Stratos MAXO** | Högeffektiv pump (union eller fläns), elektroniskt reglerad |
| **Z** | Enkelpump för tappvarmvattencirkulation |
| **40/** | Nominell anslutning |
| **0,5-8** | Uppfordringshöjd [m] |

### Speciella egenskaper/produktfördelar
- → Intuitiv manövrering genom användningsstyrd inställning med Setup Guide kombinerat med ny display och driftknapp med gröna-knappen-teknik.
- → Högsta energieffektivitet genom samspelet mellan optimerade och innovativa energisparande funktioner (t.ex. No-Flow Stop).
- → Optimal systemeffektivitet genom nya, intelligenta reglerfunktioner som t.ex. Dynamic Adapt plus Multi-Flow Adaptation, T-const. och ΔT-const.
- → De senaste kommunikationsgränssnitten (t.ex. Bluetooth) för anslutning till mobila slutenheter och direkt pumpuppkoppling via Wilo Net för multipumpstyrning.
- → Elektrisk installationskomfort genom översiktligt och generöst kopplingsutrymme och optimerad Wilo-Connector.

**Kapacitetsöversikt**

Wilo-Stratos MAXO-Z

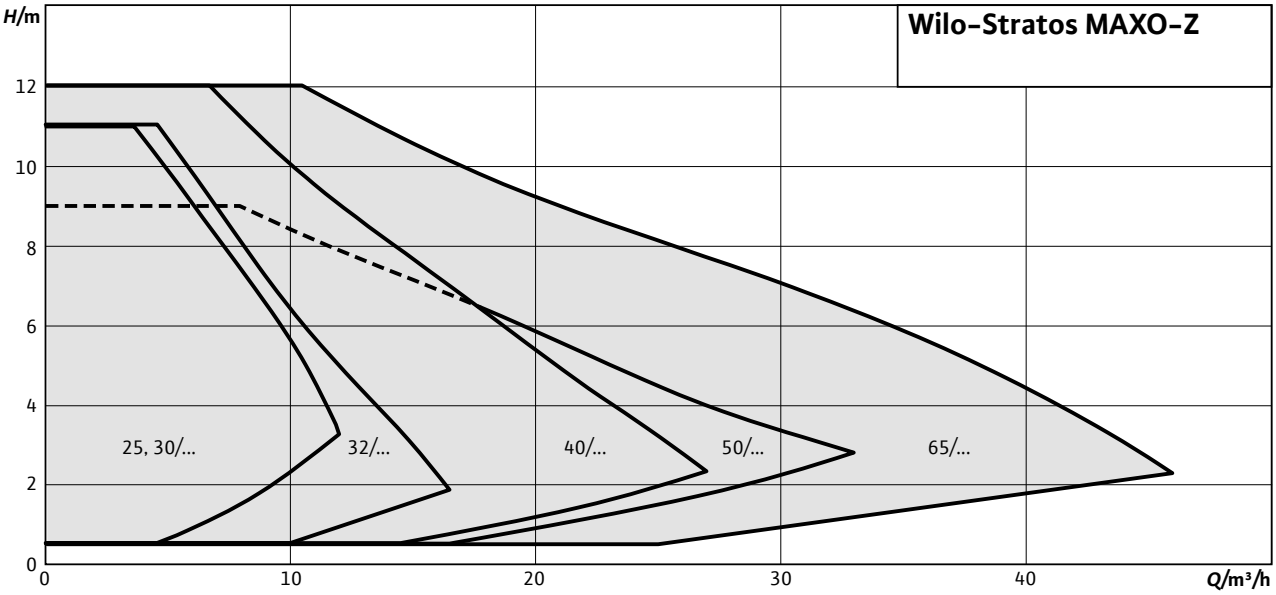


## Utrustning/funktion

### Användningsområden

Tack vare det dricksvattengodkända materialvalet för Stratos MAXO-Z är denna pumpserie speciellt lämplig för tappvarmvattenändamål (VVC).

Följande regleringstyper finns tillgängliga, beroende på vald användning:

### Reglersätt

- Konstant varvtal (varvtalsstyrning)
- Δp-c för konstant differenstryck
- Δp-v för variabelt differenstryck
- Dynamic Adapt plus för kontinuerlig (dynamisk) anpassning av pumpkapaciteten efter det aktuella behovet
- T-const. för konstant temperaturreglering*
- ΔT för differenstemperaturreglering*
  *Med tillbehör temperatursensor
- Konstant Q för konstant flödesreglering
- Multi-Flow Adaptation: Fastställande av totalt flöde genom primärpumpen för behovsanpassad försörjning av sekundärpumparna i värmekretsfördelare
- Användardefinierad PID-regulator

### Tillvalsfunktioner

- Q-Limit max. för begränsning av max. flöde
- Q-Limit min. för begränsning av min. flöde
- No-Flow Stopp (frånslag vid nollflöde)
- Automatisk sänkdrift
- Reglering av sämsta punkten (Δp-c-reglering med extern ärvärdessensor)
- Termisk desinfektionsfastställande
- Variabel lutning på Δp-v-kurva

**Manuella inställningar**
- Val av användningsområde med Setup Guide
- Inställning av tillhörande driftsparametrar
- Nominell driftspunkt: direkt inmatning av beräknad driftspunkt vid Δp-v
- Statusindikering
- Inställning och återställning av energimängdsmätningen (värme och kyla)
- Pumpens avluftningsfunktion
- Knapplås för att spärra inställningarna
- Funktion för återställning till fabriksinställningen eller till sparade återställningspunkter (parametersatser)
- Konfigurera analoga ingångar
- Konfigurera binäringångar
- Konfigurera reläutgångar

**Automatiska funktioner**
- Behovsanpassad kapacitetsanpassning för energieffektiv drift beroende på drifttyp
- Avkänning av sänkdrift
- Avstängning vid identifiering av nollflöde (No-Flow Stop)
- Mjukstart
- Automatiska rutiner för åtgärdande av fel (t.ex. deblockeringsfunktion)
- Omkoppling värme-/kyldrift
- Fullständigt motorskydd med inbyggd utlösningselektronik

**Externa styringångar och deras funktioner**
**2x analog ingång:**
- Signaltyper: 0 – 10 V, 2 – 10 V, 0 – 20 mA, 4 – 20 mA, PT 1000
- Användningsområden: Fjärrinställning av börvärde för alla reglersätt (utom Multi-Flow Adaptation), sensoringångar för temperatur, differenstryck eller fri sensor i användardefinierad PID-drift

**2x digital ingång:**
- För potentialfria styrutgångar eller omkopplare
- Integrerade funktioner:
  - Ext. OFF
  - Ext. MIN
  - Ext. MAX
  - MANUAL (GLT-AV)
  - Knapplås
  - Omkoppling värme-/kyldrift

**Wilo Net** för tvillingpumpreglering av 2 enkelpumpar, kommunikation mellan flera pumpar och fjärrinställning av pumpar via gateway

**Meddelande- och indikeringsfunktioner**
- Displaystatus driftsindikering:
  - Börvärde
  - Uppfordringshöjd
  - Flöde
  - Värme- och kylenergi
  - El-förbrukning
  - Temperaturer
- Statusindikering LED: Felfri drift (grön LED), pumpkommunikation (blå LED)
- Displaystatus indikering av fel (röd displayfärg):
  - Felkoder och felbeskrivning i fulltext
  - Skyddsåtgärder
- Displaystatus indikering av varning (gul displayfärg):
  - Varningskoder och beskrivning av varningen i fulltext
  - Skyddsåtgärder
- Displaystatus processindikering (blå displayfärg):
  - Pumpavluftning
  - Uppdateringsprocess
- Displaystatus BMS-kommunikation (blå displayfärg):
  - Sammanfattning av aktiva BMS-parametrar (överföringshastighet, adress, ...)
- Summalarm SSM (potentialfri växlande kontakt)
- Summadriftmeddelande SBM (potentialfri slutande kontakt)

**Dataöverföring**
- Bluetooth-gränssnitt för trådlös dataöverföring och fjärrstyrning av pumpen med smartphone eller surfplatta.
- Seriellt, digitalt gränssnitt Modbus RTU för anslutning till fastighetsautomation via bussystem RS485 (möjlig med Wilo-CIF-modul Modbus RTU).
- Seriellt, digitalt gränssnitt BACnet MS/TP för anslutning till fastighetsautomation via bussystem RS485 (möjlig med Wilo-CIF-modul BACnet MS/TP).

**Utrustning**
- Flänsutförande:
  - Standardutförande för pumpar DN 32 till DN 65: Kombifläns PN 6/10 (fläns PN 16 enligt EN 1092-2) för motfläns PN 6 och PN 16
  - Specialutförande för pumpar DN 32 till DN 100: Fläns PN 16 (enligt EN 1092-2) för motfläns PN 16
- Ett flertal integrerade kommunikationsgränssnitt och valbart bus-protokoll med CIF-modul
- 5 kabelgenomföringar för anslutning av kommunikationsgränssnitten
- Bluetooth-gränssnitt
- Högupplöst grafikdisplay med grön knapp och 2 knappar
- Användarvänligt kopplingsutrymme
- Integrerad temperaturgivare
- Värmeisolering som standard för värmeapplikationer
- Snabb elanslutning med optimerad Wilo-Connector för spänningsförsörjningen

## Ingår i leverans

- Pump
- Optimerad Wilo-Connector
- 2 x kabelförskruvning M16 x 1,5
- Distansbrickor för flänsskruvar (vid nominella anslutningar DN 32 – DN 65)
- Packningar vid gängad anslutning
- Värmeisolering
- Monterings- och skötselanvisning

## Tillval

- Specialutförande för driftstryck PN 16

## Tillbehör

- Pelare, konsol, vibrationsdämpare
- Kopplingar för gänganslutningar
- Dropplåt
- PT 1000-givare
- Wilo-CIF-moduler: Modbus RTU, BACnet MS/TP

## Tekniska data

- Tillåtet temperaturområde
  - Tappvatten till 3,57 mmol/l (20 °dH): 0 °C till +80 °C
  - Värmeledningsvatten: -10 °C till +110 °C
- Nätanslutning 1~230 V, 50/60 Hz
- Kapslingsklass IPX4D
- Unions- eller flänsanslutning (beroende på typ) G 40 till DN 65
- Max. drifttryck, standardutförande: 6/10 bar (specialutförande: 16 bar)
- Kapslingsklass IPX4D
- Isolationsklass F
- Störningssändning EN 61800-3;2004+A1;2012 / bostäder (C1)
- Störstabilitet EN 61800-3;2004+A1;2012 / industrimiljö (C2)

**Kopplingsschema - spänningsanslutning**

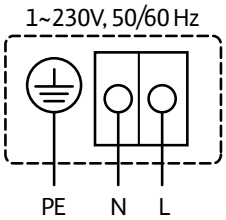


**Kopplingsschema in- och utgångar**

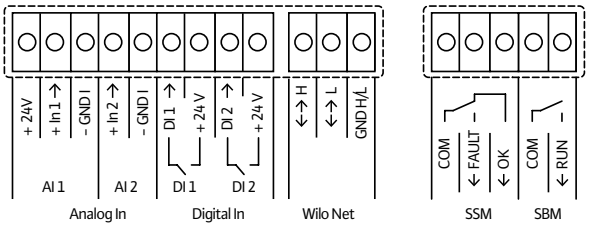

## Pumpkurva

Wilo-Stratos MAXO-Z 25/0,5-6, 30/0,5-6

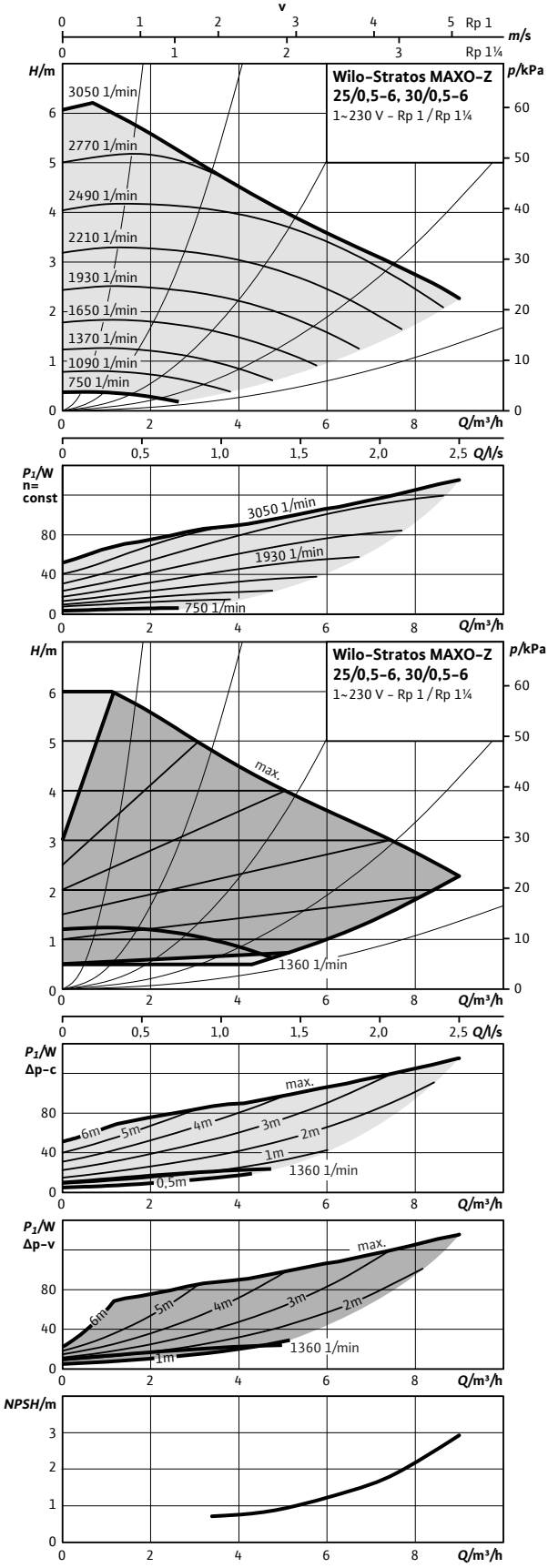

## Måttskiss 25/0,5-6

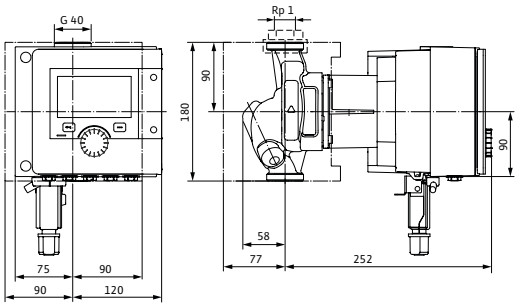


## Måttskiss 30/0,5-6

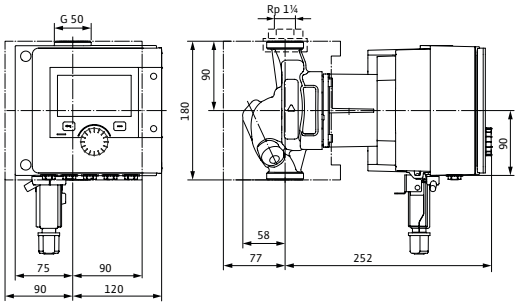


## Tillbehör

| Montage | Art.nr | RSK |
|---|---|---|
| U-koppl. (G 40 inv/G 25 utv) | 112047195 | 5813339 |
| U-koppl. (G 40 inv/G 25 inv) | 2835292 | 5813348 |
| U-koppl. (G 50 inv/G 32 utv) | 112082691 | 5813340 |
| U-koppl. (G 50 inv/G 32 inv) | 2835293 | 5813349 |
| Avst.ventil union (G 40/25) | 2835295 | 5813351 |
| Avst.ventil union (G 50/32) | 2835296 | 5813352 |
| Avst.vent. klr (G 40 x 22 mm) | 2835297 | 5813353 |
| Avst.vent. klr (G 40 x 28 mm) | 2835298 | 5813354 |
| Dropplåt, frihängande | 2835378 | 5813264 |
| **Automation** | | |
| CIF-Modul BACnet | 2190367 | 5784481 |
| CIF-Modul CAN | 2190369 | 5784482 |
| CIF-Modul LON | 2190370 | 5784483 |
| CIF-Modul Modbus | 2190368 | 5784484 |
| CIF-Ethernet | 2211408 | 5784560 |
| Smart Gateway | 2197100 | 5784498 |
| Dykgivare PT 1000 AA | 2193422 | 5830076 |
| Anliggningsgivare PT 1000 B | 2193421 | 5830077 |
| Dykrör G 1/2" 45 mm | 2193423 | 5830079 |
| Differenstrycksensor 10 mvp | 2136454 | 5830081 |

## Tekniska data

| Stratos MAXO-Z | 25/0,5-6 | 30/0,5-6 |
|---|---|---|
| Art.nr. | 2164666 | 2164669 |
| RSK | 5790501 | 5790504 |
| Energieffektivitetsindex (EEI) | 0,18 | 0,18 |
| Röranslutning | G 40 | G 50 |
| Maximalt driftstryck | 10 bar | 10 bar |
| Nätanslutning | 1~230 V, 50/60 Hz | 1~230 V, 50/60 Hz |
| Märkeffekt $P_2$ | 110 W | 110 W |
| Tillförd effekt $P_1$ max. | 135 W | 135 W |
| Tillförd effekt $P_1$ min. | 7 W | 7 W |
| Ström max. | 0,95 A | 0,95 A |
| Ström min. | 0,11 A | 0,11 A |
| Varvtal max. | 3050 varv/min | 3050 varv/min |
| Varvtal min. | 750 varv/min | 750 varv/min |
| Min. övertryck på sugsidan för att undvika kavitation vid mediatemperatur 50°C | 3,0 m | 3,0 m |
| Min. övertryck på sugsidan för att undvika kavitation vid mediatemperatur 95°C | 10,0 m | 10,0 m |
| Min. övertryck på sugsidan för att undvika kavitation vid mediatemperatur 110°C | 16,0 m | 16,0 m |
| Bruttovikt ca | 8,6 kg | 8,6 kg |
| **Material** | | |
| Pumphus | 1.4408, GX5CrNiMo19-11-2 | 1.4408, GX5CrNiMo19-11-2 |
| Pumphjul | PPS-GF40 | PPS-GF40 |
| Axel | 1.4122, X39CrMo17-1 | 1.4122, X39CrMo17-1 |
| Material lager | Kol | Kol |

## Pumpkurva

Wilo-Stratos MAXO-Z 25/0,5-8, 30/0,5-8

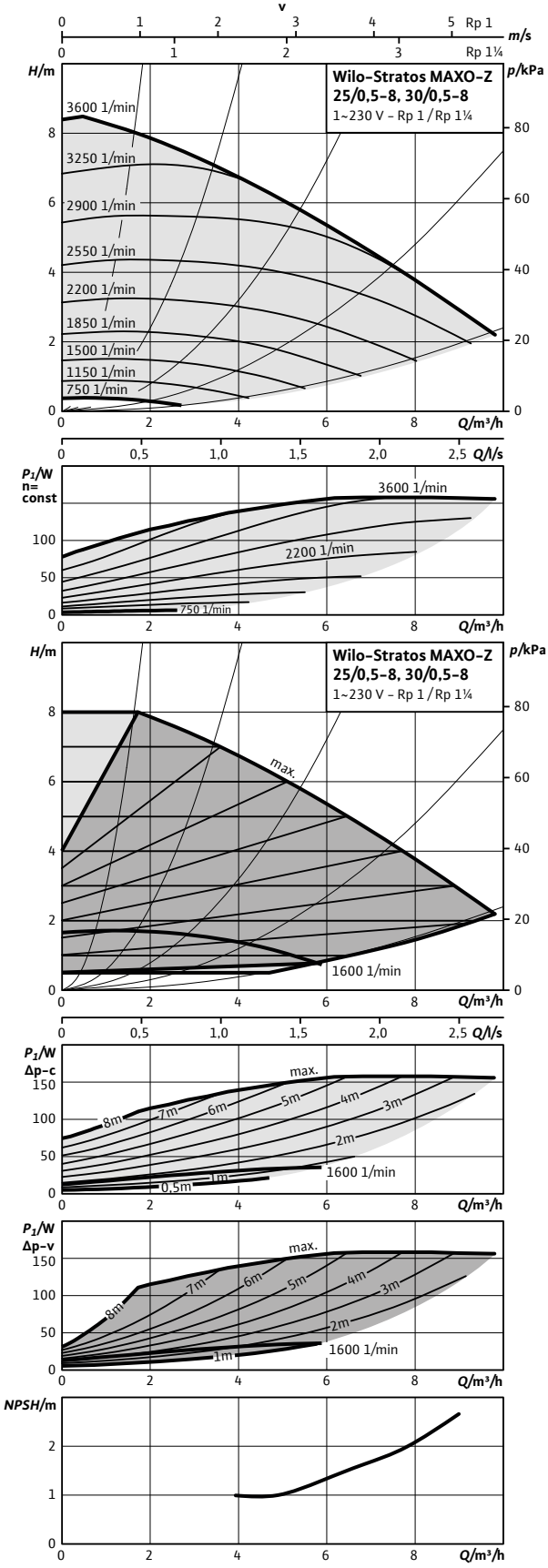

## Måttskiss 25/0,5-8

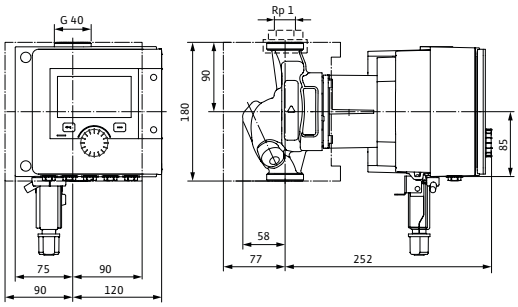


## Måttskiss 30/0,5-8

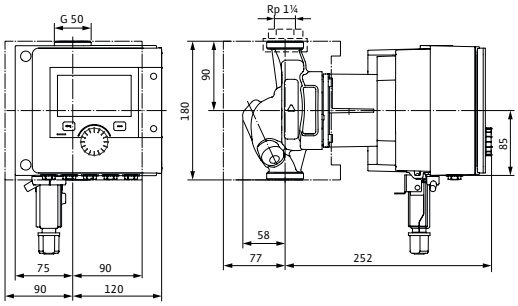


## Tillbehör

| Montage | Art.nr | RSK |
|---|---|---|
| U-koppl. (G 40 inv/G 25 utv) | 112047195 | 5813339 |
| U-koppl. (G 40 inv/G 25 inv) | 2835292 | 5813348 |
| U-koppl. (G 50 inv/G 32 utv) | 112082691 | 5813340 |
| U-koppl. (G 50 inv/G 32 inv) | 2835293 | 5813349 |
| Avst.ventil union (G 40/25) | 2835295 | 5813351 |
| Avst.ventil union (G 50/32) | 2835296 | 5813352 |
| Avst.vent. klr (G 40 x 22 mm) | 2835297 | 5813353 |
| Avst.vent. klr (G 40 x 28 mm) | 2835298 | 5813354 |
| Dropplåt, frihängande | 2835378 | 5813264 |
| **Automation** | | |
| CIF-Modul BACnet | 2190367 | 5784481 |
| CIF-Modul CAN | 2190369 | 5784482 |
| CIF-Modul LON | 2190370 | 5784483 |
| CIF-Modul Modbus | 2190368 | 5784484 |
| CIF-Ethernet | 2211408 | 5784560 |
| Smart Gateway | 2197100 | 5784498 |
| Dykgivare PT 1000 AA | 2193422 | 5830076 |
| Anliggningsgivare PT 1000 B | 2193421 | 5830077 |
| Dykrör G 1/2" 45 mm | 2193423 | 5830079 |
| Differenstrycksensor 10 mvp | 2136454 | 5830081 |

## Tekniska data

| Stratos MAXO-Z | 25/0,5-8 | 30/0,5-8 |
|---|---|---|
| Art.nr. | 2164667 | 2164670 |
| RSK | 5790502 | 5790505 |
| Energieffektivitetsindex (EEI) | 0,19 | 0,19 |
| Röranslutning | G 40 | G 50 |
| Maximalt driftstryck | 10 bar | 10 bar |
| Nätanslutning | 1~230 V, 50/60 Hz | 1~230 V, 50/60 Hz |
| Märkeffekt $P_2$ | 133 W | 133 W |
| Tillförd effekt $P_1$ max. | 160 W | 160 W |
| Tillförd effekt $P_1$ min. | 7 W | 7 W |
| Ström max. | 1,05 A | 1,05 A |
| Ström min. | 0,11 A | 0,11 A |
| Varvtal max. | 3600 varv/min | 3600 varv/min |
| Varvtal min. | 750 varv/min | 750 varv/min |
| Min. övertryck på sugsidan för att undvika kavitation vid mediatemperatur 50°C | 3,0 m | 3,0 m |
| Min. övertryck på sugsidan för att undvika kavitation vid mediatemperatur 95°C | 10,0 m | 10,0 m |
| Min. övertryck på sugsidan för att undvika kavitation vid mediatemperatur 110°C | 16,0 m | 16,0 m |
| Bruttovikt ca | 8,6 kg | 8,6 kg |
| **Material** | | |
| Pumphus | 1.4408, GX5CrNiMo19-11-2 | 1.4408, GX5CrNiMo19-11-2 |
| Pumphjul | PPS-GF40 | PPS-GF40 |
| Axel | 1.4122, X39CrMo17-1 | 1.4122, X39CrMo17-1 |
| Material lager | Kol | Kol |

## Pumpkurva

Wilo-Stratos MAXO-Z 25/0,5-12, 30/0,5-12

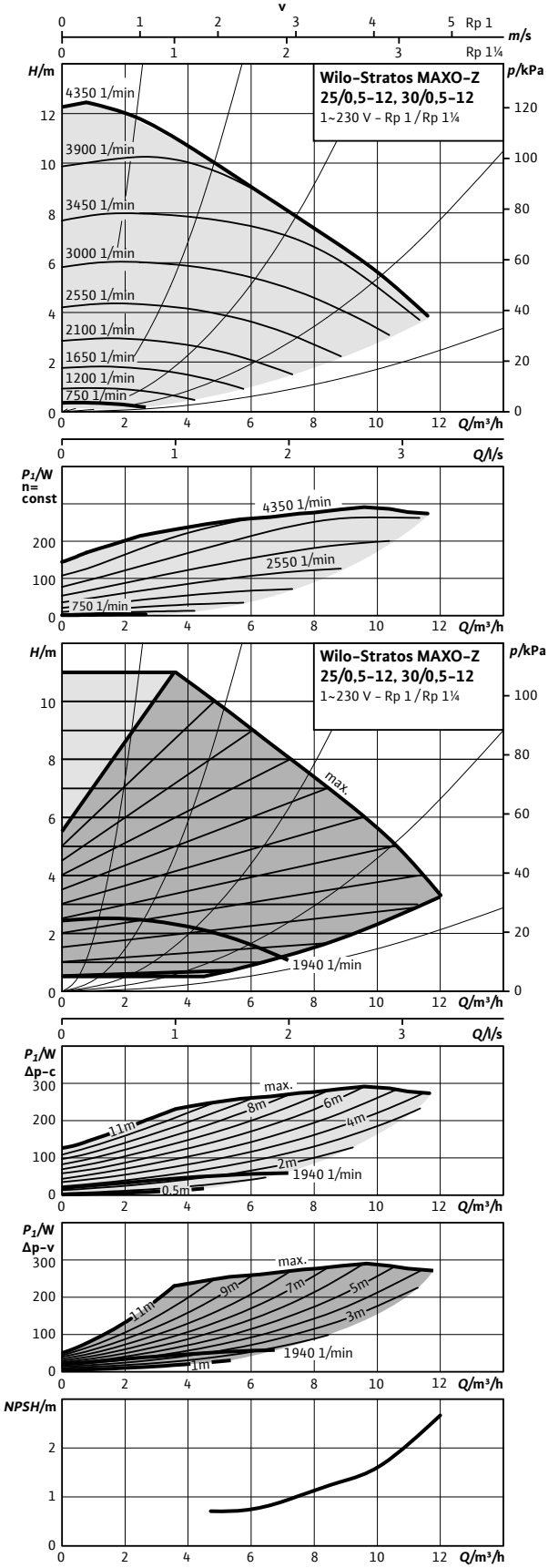

## Måttskiss 25/0,5-12

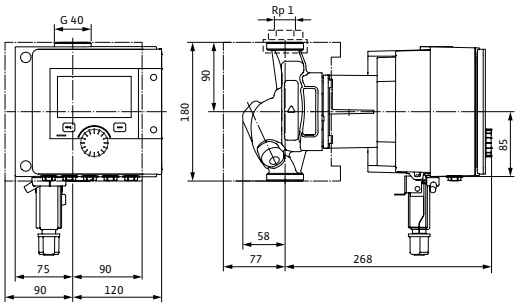


## Måttskiss 30/0,5-12

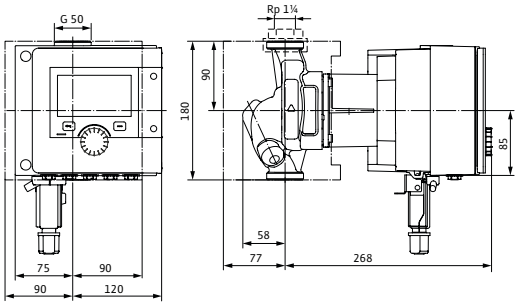


## Tillbehör

| Montage | Art.nr | RSK |
|---|---|---|
| U-koppl. (G 40 inv/G 25 utv) | 112047195 | 5813339 |
| U-koppl. (G 40 inv/G 25 inv) | 2835292 | 5813348 |
| U-koppl. (G 50 inv/G 32 utv) | 112082691 | 5813340 |
| U-koppl. (G 50 inv/G 32 inv) | 2835293 | 5813349 |
| Avst.ventil union (G 40/25) | 2835295 | 5813351 |
| Avst.ventil union (G 50/32) | 2835296 | 5813352 |
| Avst.vent. klr (G 40 x 22 mm) | 2835297 | 5813353 |
| Avst.vent. klr (G 40 x 28 mm) | 2835298 | 5813354 |
| Dropplåt, frihängande | 2835378 | 5813264 |
| **Automation** | | |
| CIF-Modul BACnet | 2190367 | 5784481 |
| CIF-Modul CAN | 2190369 | 5784482 |
| CIF-Modul LON | 2190370 | 5784483 |
| CIF-Modul Modbus | 2190368 | 5784484 |
| CIF-Ethernet | 2211408 | 5784560 |
| Smart Gateway | 2197100 | 5784498 |
| Dykgivare PT 1000 AA | 2193422 | 5830076 |
| Anliggningsgivare PT 1000 B | 2193421 | 5830077 |
| Dykrör G 1/2" 45 mm | 2193423 | 5830079 |
| Differenstrycksensor 10 mvp | 2136454 | 5830081 |

## Tekniska data

| Stratos MAXO-Z | 25/0,5-12 | 30/0,5-12 |
|---|---|---|
| Art.nr. | 2164668 | 2164671 |
| RSK | 5790503 | 5790506 |
| Energieffektivitetsindex (EEI) | 0,19 | 0,19 |
| Röranslutning | G 40 | G 50 |
| Maximalt driftstryck | 10 bar | 10 bar |
| Nätanslutning | 1~230 V, 50/60 Hz | 1~230 V, 50/60 Hz |
| Märkeffekt $P_2$ | 262 W | 262 W |
| Tillförd effekt $P_1$ max. | 295 W | 295 W |
| Tillförd effekt $P_1$ min. | 7 W | 7 W |
| Ström max. | 1,28 A | 1,28 A |
| Ström min. | 0,11 A | 0,11 A |
| Varvtal max. | 4350 varv/min | 4350 varv/min |
| Varvtal min. | 750 varv/min | 750 varv/min |
| Min. övertryck på sugsidan för att undvika kavitation vid mediatemperatur 50°C | 3,0 m | 3,0 m |
| Min. övertryck på sugsidan för att undvika kavitation vid mediatemperatur 95°C | 10,0 m | 10,0 m |
| Min. övertryck på sugsidan för att undvika kavitation vid mediatemperatur 110°C | 16,0 m | 16,0 m |
| Bruttovikt ca | 8,9 kg | 8,9 kg |
| **Material** | | |
| Pumphus | 1.4408, GX5CrNiMo19-11-2 | 1.4408, GX5CrNiMo19-11-2 |
| Pumphjul | PPS-GF40 | PPS-GF40 |
| Axel | 1.4122 DLC-behandlad | 1.4122 DLC-behandlad |
| Material lager | Kol | Kol |

## Pumpkurva

Wilo-Stratos MAXO-Z 32/0,5-8

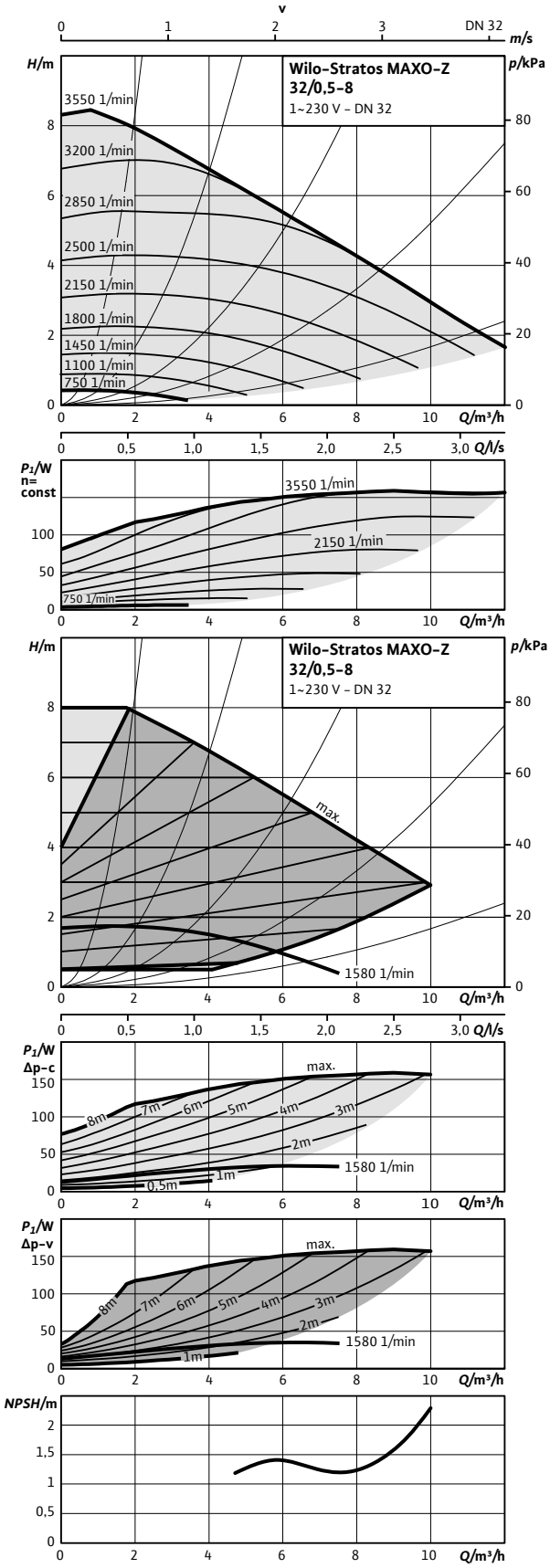


## Pumpkurva

Wilo-Stratos MAXO-Z 32/0,5-12

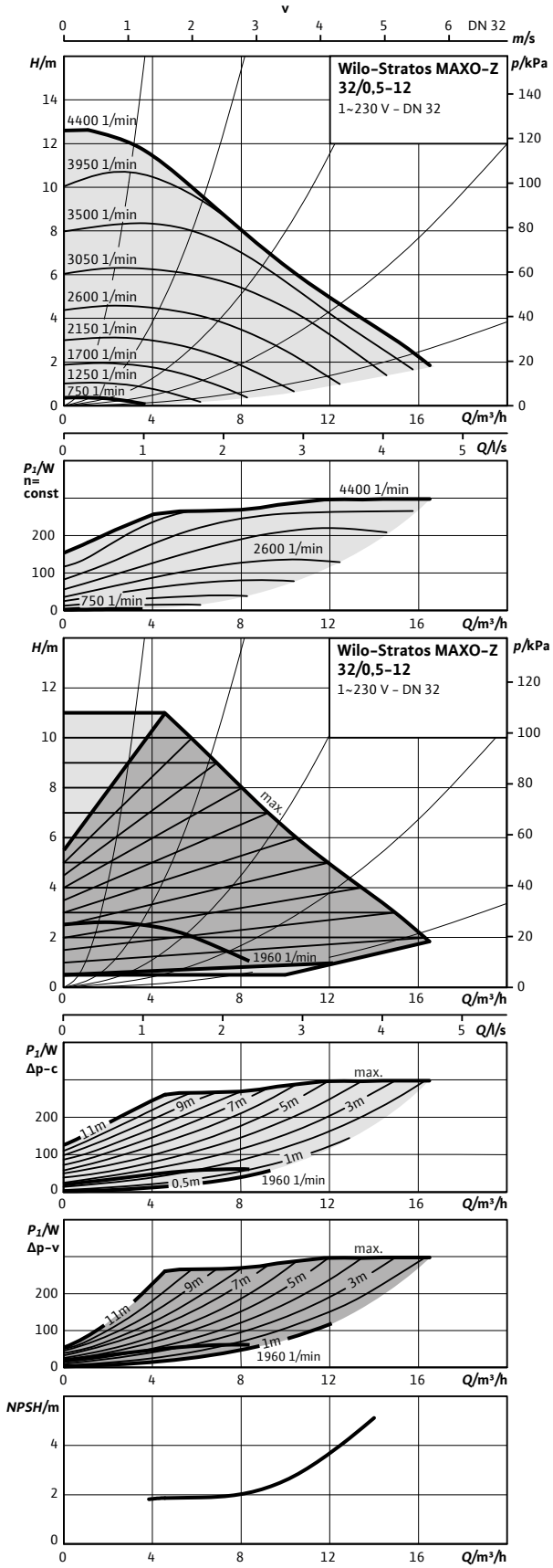

## Måttskiss 32/0,5-8

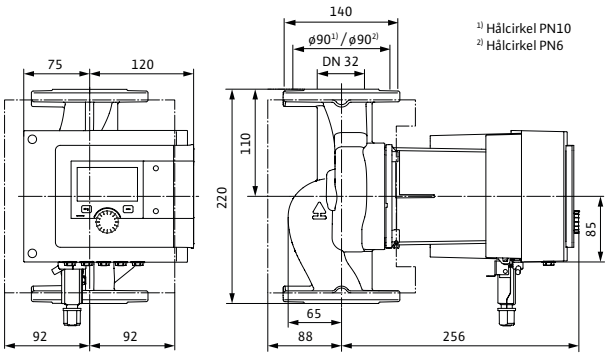


## Måttskiss 32/0,5-12

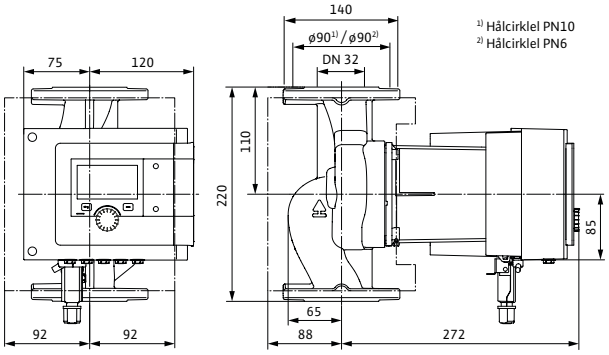


## Tillbehör

| Montage | Art.nr | RSK |
|---|---|---|
| Konsol, ansl 32 - bl 220 | 2835397 | 5813280 |
| Pelare, typ 1 | 2835497 | 5811229 |
| Vib.dämpare | 2835505 | 5813282 |
| Dropplåt, typ 1.1 | 2835379 | 5762534 |
| **Automation** | | |
| CIF-Modul BACnet | 2190367 | 5784481 |
| CIF-Modul CAN | 2190369 | 5784482 |
| CIF-Modul LON | 2190370 | 5784483 |
| CIF-Modul Modbus | 2190368 | 5784484 |
| CIF-Ethernet | 2211408 | 5784560 |
| Smart Gateway | 2197100 | 5784498 |
| Dykgivare PT 1000 AA | 2193422 | 5830076 |
| Anliggningsgivare PT 1000 B | 2193421 | 5830077 |
| Dykrör G 1/2" 45 mm | 2193423 | 5830079 |
| Dykrör G 1/2" 100 mm | 2193424 | 5830078 |
| Differenstrycksensor 10 mvp | 2136454 | 5830081 |

## Tekniska data

| Stratos MAXO-Z | 32/0,5-8 | 32/0,5-12 |
|---|---|---|
| Art.nr. | 2164672 | 2164673 |
| RSK | 5790507 | 5790508 |
| Energieffektivitetsindex (EEI) | 0,18 | 0,18 |
| Röranslutning | DN 32 PN6/10 | DN 32 PN6/10 |
| Maximalt driftstryck | 10 bar | 10 bar |
| Nätanslutning | 1~230 V, 50/60 Hz | 1~230 V, 50/60 Hz |
| Märkeffekt $P_2$ | 133 W | 266 W |
| Tillförd effekt $P_1$ max. | 160 W | 320 W |
| Tillförd effekt $P_1$ min. | 7 W | 7 W |
| Ström max. | 1,10 A | 1,42 A |
| Ström min. | 0,11 A | 0,11 A |
| Varvtal max. | 3550 varv/min | 4400 varv/min |
| Varvtal min. | 750 varv/min | 750 varv/min |
| Min. övertryck på sugsidan för att undvika kavitation vid mediatemperatur 50°C | 3,0 m | 3,0 m |
| Min. övertryck på sugsidan för att undvika kavitation vid mediatemperatur 95°C | 10,0 m | 10,0 m |
| Min. övertryck på sugsidan för att undvika kavitation vid mediatemperatur 110°C | 16,0 m | 16,0 m |
| Bruttovikt ca | 15,2 kg | 15,5 kg |
| **Material** | | |
| Pumphus | 1.4408, GX5CrNiMo19-11-2 | 1.4408, GX5CrNiMo19-11-2 |
| Pumphjul | PPS-GF40 | PPS-GF40 |
| Axel | 1.4122, X39CrMo17-1 | 1.4122 DLC-behandlad |
| Material lager | Kol | Kol |

## Pumpkurva

Wilo-Stratos MAXO-Z 40/0,5-8

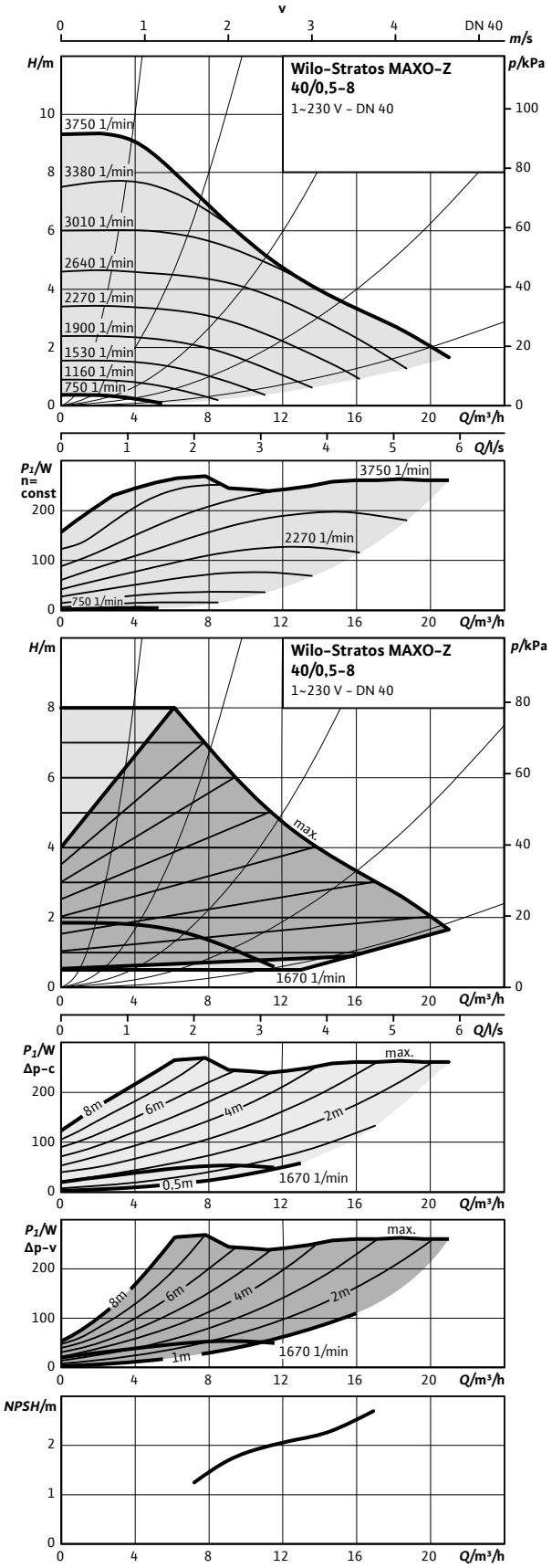


## Pumpkurva

Wilo-Stratos MAXO-Z 40/0,5-12

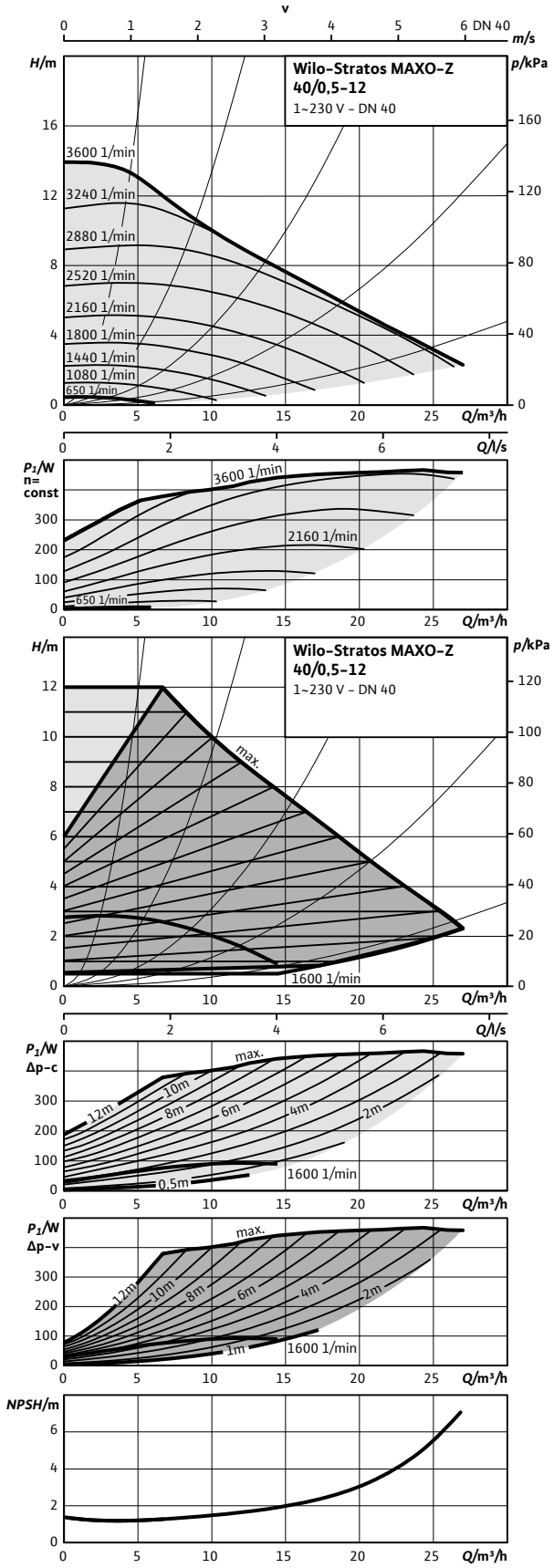

## Måttskiss 40/0,5-8

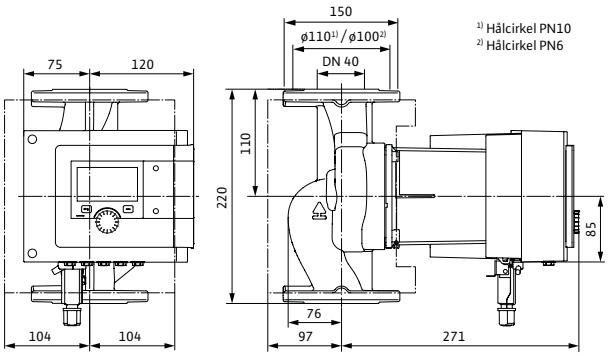


## Måttskiss 40/0,5-12

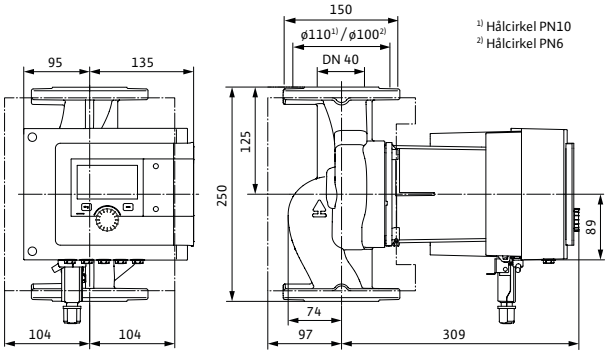


## Tillbehör

| Montage | Art.nr | RSK |
|---|---|---|
| Konsol, ansl 40 - bl 220 | 2835398 | 5761844 |
| Konsol, ansl 40 - bl 250 | 2835399 | 5813275 |
| Pelare, typ 1 | 2835497 | 5811229 |
| Vib.dämpare | 2835505 | 5813282 |
| Dropplåt, typ 1.1 | 2835379 | 5762534 |
| **Automation** | | |
| CIF-Modul BACnet | 2190367 | 5784481 |
| CIF-Modul CAN | 2190369 | 5784482 |
| CIF-Modul LON | 2190370 | 5784483 |
| CIF-Modul Modbus | 2190368 | 5784484 |
| CIF-Ethernet | 2211408 | 5784560 |
| Smart Gateway | 2197100 | 5784498 |
| Dykgivare PT 1000 AA | 2193422 | 5830076 |
| Anliggningsgivare PT 1000 B | 2193421 | 5830077 |
| Dykrör G 1/2" 45 mm | 2193423 | 5830079 |
| Dykrör G 1/2" 100 mm | 2193424 | 5830078 |
| Differenstrycksensor 10 mvp | 2136454 | 5830081 |

## Tekniska data

| Stratos MAXO-Z | 40/0,5-8 | 40/0,5-12 |
|---|---|---|
| Art.nr. | 2164674 | 2164675 |
| RSK | 5790509 | 5790510 |
| Energieffektivitetsindex (EEI) | 0,19 | 0,17 |
| Röranslutning | DN 40 PN6/10 | DN 40 PN6/10 |
| Maximalt driftstryck | 10 bar | 10 bar |
| Nätanslutning | 1~230 V, 50/60 Hz | 1~230 V, 50/60 Hz |
| Märkeffekt $P_2$ | 229 W | 479 W |
| Tillförd effekt $P_1$ max. | 280 W | 570 W |
| Tillförd effekt $P_1$ min. | 7 W | 10 W |
| Ström max. | 1,20 A | 2,49 A |
| Ström min. | 0,11 A | 0,20 A |
| Varvtal max. | 3750 varv/min | 3600 varv/min |
| Varvtal min. | 750 varv/min | 650 varv/min |
| Min. övertryck på sugsidan för att undvika kavitation vid mediatemperatur 50°C | 3,0 m | 5,0 m |
| Min. övertryck på sugsidan för att undvika kavitation vid mediatemperatur 95°C | 10,0 m | 12,0 m |
| Min. övertryck på sugsidan för att undvika kavitation vid mediatemperatur 110°C | 16,0 m | 18,0 m |
| Bruttovikt ca | 17,9 kg | 21,9 kg |
| **Material** | | |
| Pumphus | 1.4408, GX5CrNiMo19-11-2 | 1.4408, GX5CrNiMo19-11-2 |
| Pumphjul | PPS-GF40 | PPS-GF40 |
| Axel | 1.4122 DLC-behandlad | 1.4122 DLC-behandlad |
| Material lager | Kol | Kol |

## Pumpkurva

Wilo-Stratos MAXO-Z 50/0,5-9

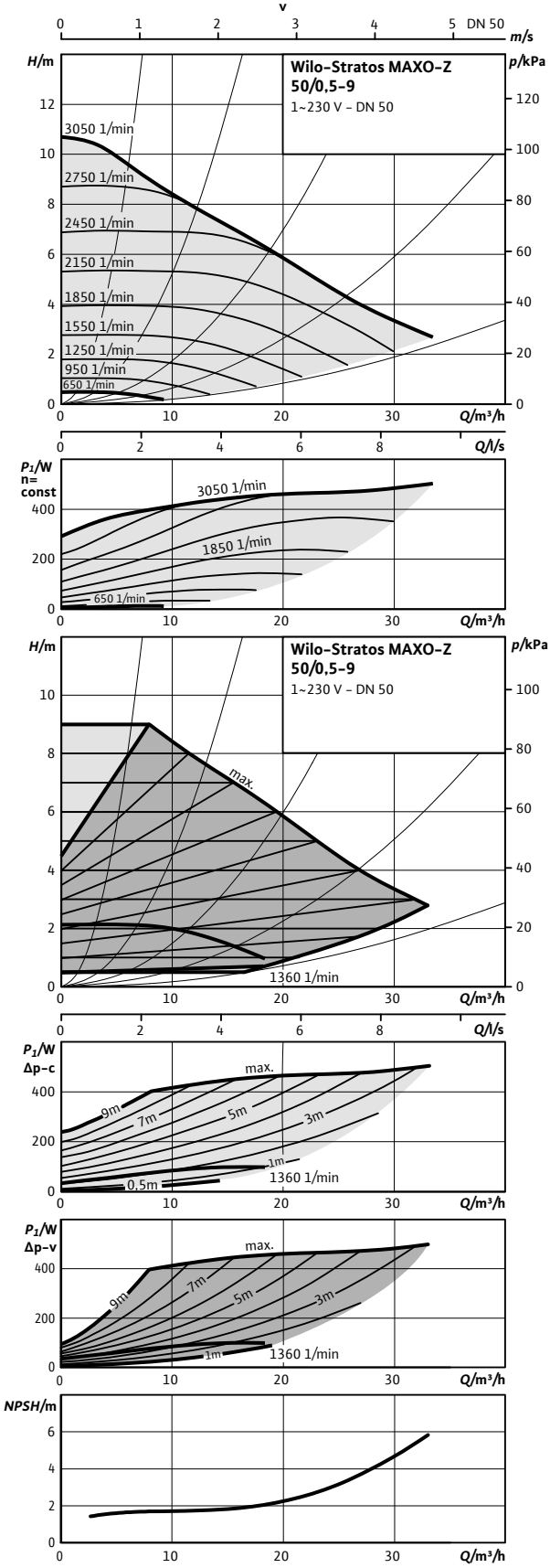

## Måttskiss 50/0,5-9

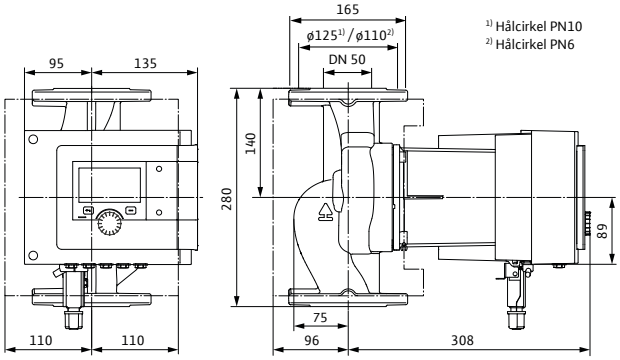


## Tillbehör

| Montage | Art.nr | RSK |
|---|---|---|
| Konsol, ansl 50 - bl 280 | 2835401 | 5813276 |
| Pelare, typ 1 | 2835497 | 5811229 |
| Vib.dämpare | 2835505 | 5813282 |
| Droppplåt, typ 1.1 | 2835379 | 5762534 |
| Kontakt - vinkel STM | 2212505 | 5784559 |
| **Automation** | | |
| CIF-Modul BACnet | 2190367 | 5784481 |
| CIF-Modul CAN | 2190369 | 5784482 |
| CIF-Modul LON | 2190370 | 5784483 |
| CIF-Modul Modbus | 2190368 | 5784484 |
| CIF-Ethernet | 2211408 | 5784560 |
| Smart Gateway | 2197100 | 5784498 |
| Dykgivare PT 1000 AA | 2193422 | 5830076 |
| Anliggningsgivare PT 1000 B | 2193421 | 5830077 |
| Dykrör G 1/2" 45 mm | 2193423 | 5830079 |
| Dykrör G 1/2" 100 mm | 2193424 | 5830078 |
| Differenstrycksensor 10 mvp | 2136454 | 5830081 |

## Tekniska data

| Stratos MAXO-Z | 50/0,5-9 |
|---|---|
| Art.nr. | 2164676 |
| RSK | 5790511 |
| Energieffektivitetsindex (EEI) | 0,17 |
| Röranslutning | DN 50 PN6/10 |
| Maximalt driftstryck | 10 bar |
| Nätanslutning | 1~230 V, 50/60 Hz |
| Märkeffekt $P_2$ | 456 W |
| Tillförd effekt $P_1$ max. | 550 W |
| Tillförd effekt $P_1$ min. | 10 W |
| Ström max. | 2,40 A |
| Ström min. | 0,20 A |
| Varvtal max. | 3050 varv/min |
| Varvtal min. | 650 varv/min |
| Min. övertryck på sugsidan för att undvika kavitation vid mediatemperatur 50°C | 5,0 m |
| Min. övertryck på sugsidan för att undvika kavitation vid mediatemperatur 95°C | 12,0 m |
| Min. övertryck på sugsidan för att undvika kavitation vid mediatemperatur 110°C | 18,0 m |
| Bruttovikt ca | 20,1 kg |
| **Material** | |
| Pumphus | 1.4408, GX5CrNiMo19-11-2 |
| Pumphjul | PPS-GF40 |
| Axel | 1.4122 DLC-behandlad |
| Material lager | Kol |

## Pumpkurva

Wilo-Stratos MAXO-Z 65/0,5-12

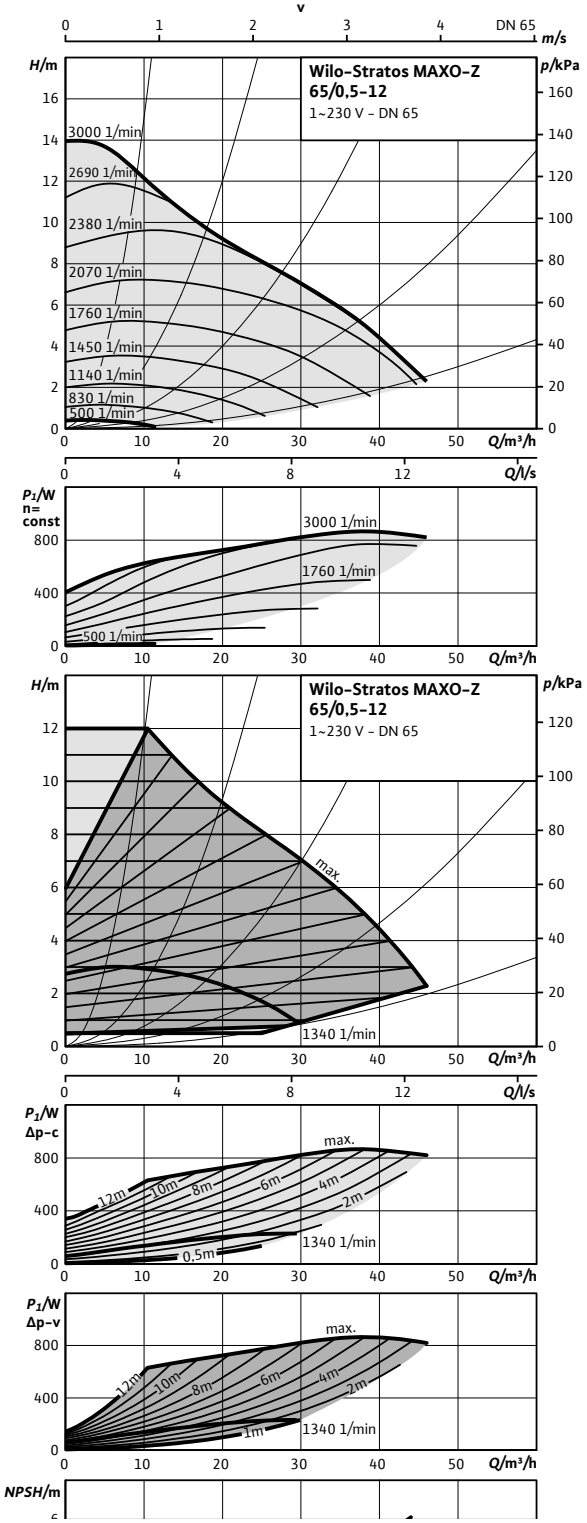

## Måttskiss 65/0,5-12

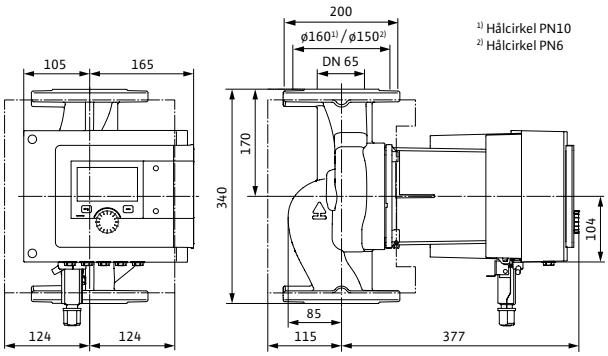


## Tillbehör

| Montage | Art.nr | RSK |
|---|---|---|
| Konsol, ansl 65 - bl 340 | 2835404 | 5813278 |
| Pelare, typ 1 | 2835497 | 5811229 |
| Vib.dämpare | 2835505 | 5813282 |
| Droppplåt, typ 1.1 | 2835379 | 5762534 |
| Kontakt - vinkel STM | 2212505 | 5784559 |
| **Automation** | | |
| CIF-Modul BACnet | 2190367 | 5784481 |
| CIF-Modul CAN | 2190369 | 5784482 |
| CIF-Modul LON | 2190370 | 5784483 |
| CIF-Modul Modbus | 2190368 | 5784484 |
| CIF-Ethernet | 2211408 | 5784560 |
| Smart Gateway | 2197100 | 5784498 |
| Dykgivare PT 1000 AA | 2193422 | 5830076 |
| Anliggningsgivare PT 1000 B | 2193421 | 5830077 |
| Dykrör G 1/2" 45 mm | 2193423 | 5830079 |
| Dykrör G 1/2" 100 mm | 2193424 | 5830078 |
| Differenstrycksensor 10 mvp | 2136454 | 5830081 |

## Tekniska data

| Stratos MAXO-Z | 65/0,5-12 |
|---|---|
| Beskrivning | 2164677 |
| RSK | 5790512 |
| Energieffektivitetsindex (EEI) | 0,17 |
| Röranslutning | DN 65 PN6/10 |
| Maximalt driftstryck | 10 bar |
| Nätanslutning | 1~230 V, 50/60 Hz |
| Märkeffekt $P_2$ | 826 W |
| Tillförd effekt $P_1$ max. | 950 W |
| Tillförd effekt $P_1$ min. | 20 W |
| Ström max. | 4,17 A |
| Ström min. | 0,30 A |
| Varvtal max. | 3000 varv/min |
| Varvtal min. | 500 varv/min |
| Min. övertryck på sugsidan för att undvika kavitation vid mediatemperatur 50°C | 7,0 m |
| Min. övertryck på sugsidan för att undvika kavitation vid mediatemperatur 95°C | 15,0 m |
| Min. övertryck på sugsidan för att undvika kavitation vid mediatemperatur 110°C | 23,0 m |
| Bruttovikt ca | 37,5 kg |
| **Material** | |
| Pumphus | 1.4408, GX5CrNiMo19-11-2 |
| Pumphjul | PPS-GF40 |
| Axel | 1.4122 DLC-behandlad |
| Material lager | Kol |

**Bygg en hållbar framtid med Wilo**

PLATINUM Top 1%
ecovadis
Sustainability Rating
AUG 2024

Oberoende bedömningsinstitut ger högsta möjliga hållbarhetsbetyg till Wilo-gruppen

Ett av världens mest erkända bedömningsinstitut inom miljö och hållbarhet

# Vårt hållbarhetsarbete

## Vad vi gjort, gör och ska göra för en långsiktigt hållbar utveckling …

- √ Vi producerar och tillhandahåller energieffektiva produkter under den vägledande principen “Gröna lösningar för ett bättre klimat”
- √ Vi har utvecklat en hållbarhetsstrategi som belyser och tar hänsyn till samtliga processer och avdelningar inom koncernen
- √ Samtliga europeiska fabriker inom Wilo-gruppen är redan idag klimatneutrala
- √ Stegvist framtagande av miljövarudeklarationer (EPD)
- √ Vi erbjuder våra kunder kostnadsfria pumpinventeringar

Vårt hållbarhetsarbete >>

wilo

## Pumppelare

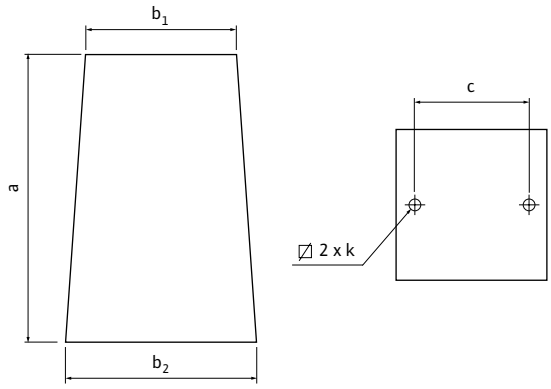


Pelare avsedd för cirkulationspumpar i inline-utförande.

- Placeras på plant underlag och fylls med betong på plats före montage av konsol eller fotplatta
- Tillverkad av rostfritt stål, EN 403
- Levereras komplett med bultar (tillverkade av rostfritt stål) för fäste av konsol/fotplatta

*WILO rekommenderar att pumpar med en vikt överstigande 40 kg monteras med konsol/fotplatta på pelare.*

| Pelare | Art.nr | RSK | Mått a (mm) | Mått $b_1$ (mm) | Mått $b_2$ (mm) | Mått c (mm) | Bultgänga k | Vikt utan betong (kg) | Vikt med betong (kg) |
|---|---|---|---|---|---|---|---|---|---|
| Pelare typ 1 | 2835497 | 5811229 | 500 | □ 175 | □ 240 | 130 | M12 | 5,7 | ca 60 |

## Vibrationsdämpare

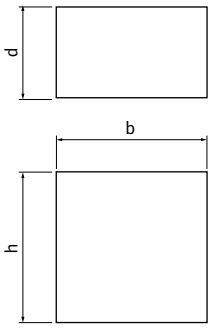


Vibrationsdämpare placeras under pelare, en i varje hörn.

- Tillverkade av gummi
- Levereras i sats om fyra stycken i påse

| Vibrationsdämpare | Art.nr | RSK | Mått h (mm) | Mått b (mm) | Mått d (mm) | Vikt på pump (kg) | Vikt (kg) |
|---|---|---|---|---|---|---|---|
| Vibrationsdämpare liten | 2835505 | 5813282 | 50 | 50 | 30 | max 220 | 0,3 |

## Konsoler

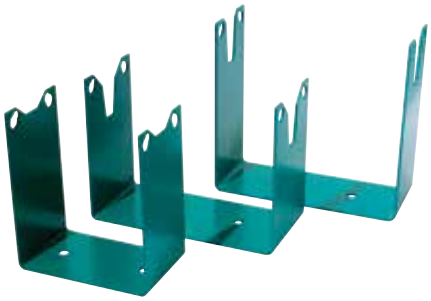

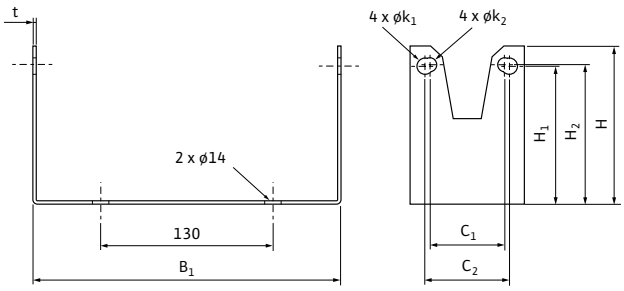


Konsoler avsedda för montage på pelare eller vägg.

- Konsolen placeras på insidan av pumpfläns
- Tillverakde av svartstål (SS 2312), grönmålade (Katafor)
- Märkta med artikelnummer

*WILO rekommenderar att pumpar med en vikt överstigande 40 kg monteras med konsol på pelare.*

| Konsoler | Art.nr | RSK | Mått (mm) | | | | | | | | | Vikt |
|---|---|---|---|---|---|---|---|---|---|---|---|---|
| | | | $B_1$ | t | $C_1$ | $C_2$ | $H_1$ | $H_2$ | H | $øk_1$ | $øk_2$ | (kg) |
| Ansl 32 – bl 220 | 2835397 | 5813280 | 184 | 3 | 63,5 | 70,7 | 225 | 229 | 243 | 18 | 14 | 1,5 |
| Ansl 40 – bl 220 | 2835398 | 5761844 | 184 | 3 | 70,7 | 77,8 | 221 | 225 | 239 | 18 | 14 | 1,6 |
| Ansl 40 – bl 250 | 2835399 | 5813275 | 213 | 3 | 70,7 | 77,8 | 221 | 225 | 239 | 18 | 14 | 1,7 |
| Ansl 40 – bl 280 | 2835621 | 5813363 | 240 | 3 | 70,7 | 77,8 | 221 | 225 | 239 | 18 | 14 | 1,8 |
| Ansl 50 – bl 240 | 2835400 | 5813240 | 200 | 3 | 77,8 | 88,4 | 216 | 222 | 234 | 18 | 14 | 1,8 |
| Ansl 50 – bl 280 | 2835401 | 5813276 | 240 | 3 | 77,8 | 88,4 | 216 | 222 | 234 | 18 | 14 | 1,9 |
| Ansl 50 – bl 340 | 2835406 | 5813313 | 300 | 4 | 77,8 | 88,4 | 267 | 274 | 285 | 18 | 14 | 3,1 |
| Ansl 65 – bl 280 | 2835403 | 5813277 | 242 | 3 | 93,5 | 102,5 | 209 | 214 | 227 | 18 | 18 | 2,1 |
| Ansl 65 – bl 340 | 2835404 | 5813278 | 300 | 4 | 93,5 | 102,5 | 209 | 214 | 227 | 18 | 14 | 2,9 |
| Ansl 80 – bl 360 PN 6 | 2835510 | 5813334 | 315 | 4 | 106,1 | – | – | 234 | 247 | 18 | 18 | 3,9 |
| Ansl 80 – bl 360 PN 10 | 2835405 | 5813279 | 315 | 4 | – | 113,1 | 229 | – | 247 | 18 | 18 | 3,9 |
| Ansl 100 – bl 360 PN 6 | 2835511 | 5813335 | 315 | 4 | 120,2 | – | – | 231 | 244 | 18 | 18 | 4,1 |
| Ansl 100 – bl 360 PN 10 | 2835396 | 5813281 | 315 | 4 | – | 127,3 | 226 | – | 244 | 18 | 18 | 4,1 |

## Dropplåt

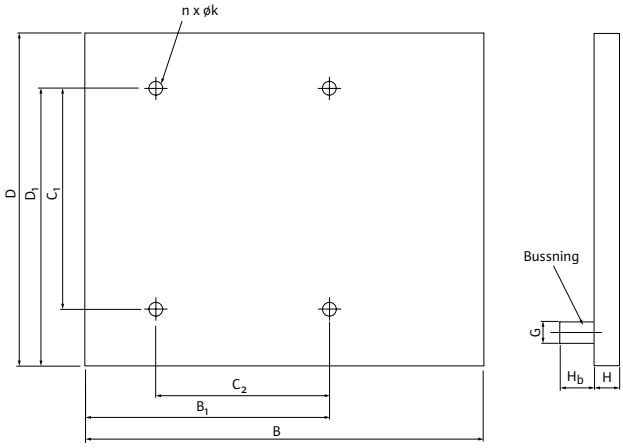


Dropplåt för avledning av kondensvatten.

- Tillverkad av rostfritt stål, SS 2333
- Pålödd bussning (G 3/4” inv.), tillverkad av mässing, avsedd för anslutning av dräneringsrör
- Monteras mellan konsol/fotplatta och pelare

| Dropplåt | Art.nr | RSK | Mått (mm) | | | | | | | | | Gänga bussning | Vikt (kg) |
|---|---|---|---|---|---|---|---|---|---|---|---|---|---|
| | | | D | $D_1$ | $C_1$ | $C_2$ | $B_1$ | B | $H_b$ | H | n x øk | | |
| 350x300 frihängande | 2835378 | 5813264 | 300 | – | – | – | – | 350 | 35 | 30 | – | G 20 inv. | 1,5 |
| 380x400 typ 1.1 | 2835379 | 5762534 | 380 | 190 | – | 130 | 265 | 400 | 35 | 30 | 2x 14 | G 20 inv. | 1,7 |
| 490x450 typ 1.2 | 2835380 | 5813265 | 490 | 160 | – | 130 | 290 | 450 | 35 | 30 | 2x 14 | G 20 inv. | 2,2 |

## Blindlock

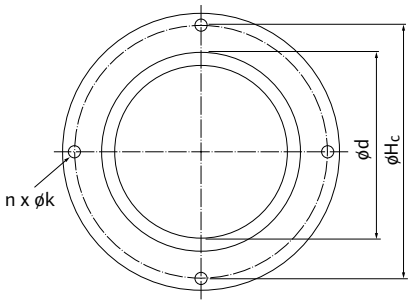


Blindlock för service och reparationsarbeten.

- Levereras i komplett sats innehållande lock och packning

| Blindlock Stratos MAXO-D | Art.nr | RSK | Mått (mm) | | | Vikt (kg) |
|---|---|---|---|---|---|---|
| | | | D | $H_c$ | n x øk | |
| Typ 25 (23) | 2049280 | 5813317 | ø70 | ø102 | 4 x ø6,5 | 1,0 |
| Typ 45 (43) | 2049992 | 5813319 | ø90 | ø135 | 4 x ø6,5 | 2,3 |
| TYP 65 (63) | 2049279 | 5813320 | ø125 | ø178 | 4 x ø11 | 3,9 |

## Kopplingar/avstängningsventiler/motflänsar

- Kopplingar/avstängningsventiler levereras komplett (i par) i påse med packning
- Motflänsar (svets) levereras komplett (i par) med bult, mutter och flänspackning

| Koppl./avst.ventiler kompl. satser | Material | Art.nr | RSK |
|---|---|---|---|
| Unionskoppl. ansl. 15 (G 25 inv. x G 15 inv. ) | Mässing | 2835290 | 5813346 |
| Unionskoppl. ansl. 25 (G 40 inv. x G 25 inv. ) | Mässing | 2835292 | 5813348 |
| Unionskoppl. ansl. 32 (G 50 inv. x G 32 inv.) | Mässing | 2835293 | 5813349 |
| Avst.ventil, union ansl. 25 (G 40 inv. x G 25 inv.) | Mässing | 2835295 | 5813351 |
| Avst.ventil, union ansl. 32 (G 50 inv. x G 32 inv.) | Mässing | 2835296 | 5813352 |
| Avst.ventil, klämring 22 mm (G 32 inv. x 22 Cu) | Mässing | 2835299 | 5813355 |
| Avst.ventil, klämring 22 mm (G 40 inv. x 22 Cu) | Mässing | 2835297 | 5813353 |
| Avst.ventil, klämring 28 mm (G 40 inv. x 28 Cu) | Mässing | 2835298 | 5813354 |

| Koppl./avst.ventiler special kompl. satser | Material | Art.nr | RSK |
|---|---|---|---|
| Unionskoppl. (G 25 inv. x G 15 utv./ø15) | Mässing | 4092743 | 5813337 |
| Unionskoppl. (G 25 inv. x G 20 utv./ø20) | Mässing | 2835524 | 5813338 |
| Unionskoppl. (G 40 inv. x G 25 utv./ø28) | Mässing | 112047195 | 5813339 |
| Unionskoppl. (G 50 inv. x G 32 utv./ø35) | Mässing | 112082691 | 5813340 |
| Unionskoppl. (G 32 inv. x G 20 inv.) | Mässing | 2835291 | 5813347 |
| Unionskoppl. (G 40 inv. x G 20 inv.) | Mässing | 2835504 | 5813284 |
| Avst.ventil, union ansl. 20 (G 32 inv. x G 20 inv.) | Mässing | 2835294 | 5813350 |
| Avst.ventil, union ansl. 25 (G 40 inv. x G 20 inv.) | Mässing | 2835365 | 5813286 |

| Motflänsar (svets) kompl. satser | Material | Art.nr | RSK |
|---|---|---|---|
| Motflänsar ansl. 32 PN 10 | Stål | 2105577 | 5784437 |
| Motflänsar ansl. 40 PN 10 | Stål | 2105579 | 5784438 |
| Motflänsar ansl. 50 PN 10 | Stål | 2105581 | 5784439 |
| Motflänsar ansl. 65 PN 10 | Stål | 2105583 | 5784440 |
| Motflänsar ansl. 80 PN 10 | Stål | 2105585 | 5784441 |
| Motflänsar ansl. 100 PN 10 | Stål | 2105587 | 5813269 |

| Anslutning G | |
|---|---|
| mm | tum |
| 6 | 1/8” |
| 8 | 1/4” |
| 10 | 3/8” |
| 15 | 1/2” |
| 20 | 3/4” |
| 25 | 1” |
| 32 | 1¼” |
| 40 | 1½” |
| 50 | 2” |
| 65 | 2½” |
| 80 | 3” |

**Ex: Unionskoppling ansl. 25 (G 40 inv. x G 25 inv. )**

G 40 inv. = För utv. pumphusgänga (G 1½”)
G 25 inv. = För utv. gängat anslutningsrör (G 1”)

## Utbytestillbehör – adaptrar, nipplar, gängflänsar, mellanbitar och mellanflänsar

- Utbytestillbehör för att underlätta vid utbyte av cirkulationspumpar (undvika ombyggnad av rörsystem).
- Mellanbitar/mellanflänsar i specialutförande tillverkas mot förfrågan.
- Rätt utbytestillbehör återfinns i Wilo-Pumplotsen – www.pumplotsen.se

| Nipplar | Material | Art.nr | RSK |
|---|---|---|---|
| Nippel G 40 inv. x G 40 utv. 40-50 mm | Stål | 2835492 | 5761763 |
| Nippel G 40 inv. x G 40 utv. 30 mm | Stål | 2835491 | 5761762 |
| Nippel G 25 inv. x G 25 utv. 20 mm | Rödgods | 2835493 | 1986942 |
| Nippel G 25 inv. x G 20 utv. 25 mm | Rödgods | 2835489 | 1987106 |
| Nippel G 40 inv. x G 50 utv. | Rödgods | 4105914 | 5813341 |
| Nippel Star-Z 20 G 32 inv. x G 25 inv. 2x15 mm | Mässing | 2835495 | 5761777 |
| Nippel TOP-Z 30 G 50 inv. x G 25 inv. 2x20 mm | Mässing | 2835496 | 5761719 |

| Gängflänsar | Material | Art.nr | RSK |
|---|---|---|---|
| Gängfläns ø95-120 mm x G 40 inv. 2x10 mm | Stål | 2835393 | 5761715 |
| Gängfläns ø95-120 mm x G 50 inv. 2x10 mm | Stål | 2835392 | 5761718 |

| Mellanbitar | Material | Art.nr | RSK |
|---|---|---|---|
| Mellanbit ansl. 32 PN10 till ansl. 50 PN6/10 50 mm | Stål | 2835413 | 5761767 |
| Mellanbit ansl. 32 PN10 till ansl. 50 PN6 30 mm | Stål | 2835414 | 5761716 |
| Mellanbit ansl. 40 PN10 till ansl. 65 PN6 30 mm | Stål | 2835416 | 5761770 |
| Mellanbit ansl. 40 PN10 till ansl. 65 PN6 20 mm | Stål | 2835415 | 5761768 |
| Mellanbit ansl. 40 PN10 till ansl. 65 PN6 60 mm | Stål | 2835417 | 5761962 |
| Mellanbit ansl. 50 PN10 till ansl. 65 PN6 40 mm | Stål | 2835418 | 5761776 |
| Mellanbit ansl. 50 PN10 till ansl. 65 PN6 45 mm | Stål | 2835419 | 5761717 |
| Mellanbit ansl. 65 PN6 till ansl. 80 PN10 20 mm | Stål | 2835420 | 5761772 |
| Mellanbit ansl. 65 PN6 till ansl. 80 PN10 30 mm | Stål | 2835421 | 5761773 |
| Mellanbit ansl. DN100 PN6 35 mm F34 | Stål | 110851293 | 5784562 |
| Mellanbit ansl. DN100 PN10 35 mm F34 | Stål | 110851396 | 5784563 |
| Mellanbit ansl. DN100 PN6 55 mm F35 | Stål | 110862592 | 5784564 |
| Mellanbit ansl. DN100 PN10 55 mm F35 | Stål | 110862695 | 5784565 |

*För att en mellanbit ska passa krävs att motfläns och pumphusfläns har samma hålcirkel.*

| Mellanflänsar | Material | Art.nr | RSK |
|---|---|---|---|
| Mellanfläns ansl. 40 PN10 till 50 PN6 80 mm | Stål | 2835423 | 5761769 |
| Mellanfläns ansl. 40 PN10 till 50 PN6 100 mm | Stål | 2835422 | 5761771 |

| Mellanbitar special | Art.nr |
|---|---|
| Ansl. DN 32-80 | 2835514 |
| Ansl. DN 100-150 | 2835515 |

*Max tillåten längd på mellanbitar är 60 mm.*

| Mellanflänsar special | Art.nr |
|---|---|
| Ansl. DN 32-80 | 2835512 |
| Ansl. DN 100-150 | 2835513 |

*Avståndet mellan pumphusfläns och motfläns ska vara minst 80 mm för att det ska vara möjligt att montera en mellanfläns. Vid behov av två mellanflänsar krävs det dubbla avståndet, minst 80 mm på vardera sida.*

*För information om utbytestillbehör special med större anslutningsdimension än DN 150 – kontakta Wilo-Marknadssupport.*

## Wilo-ClimaForm – för kyla

Prefabricerat diffusionstätt isoleringshölje, avsett för pumpar av typ Wilo-Stratos MAXO. Används företrädesvis i klimat- och kylanläggningar. Detta i syfte att undvika kondensbildning och samtidigt minimera energiförlusterna.

**Monteras med frihängande pump, ej tillsammans med konsol och pelare.**

- I leverans ingår Armaflexband för avtätning mellan isolering och pumpfläns
- Mediatemperaturområde -10°C till 110°C
- Tillverkat av Armaflexmaterial
- Vattenånga från diffusionsresistans μ ≥ 10 000
- Termisk konduktivitet 0.033 W/(m·K)

Fördelar:
- Enkel installation, tidsbesparande
- Kostnadseffektiv totallösning
- Montage av droppplåt ej nödvändigt

| Wilo-ClimaForm | Art.nr | RSK |
|---|---|---|
| Stratos MAXO 25/0,5-4/6-12 | 2201729 | 5784470 |
| Stratos MAXO 30/0,5-4/6-14 | 2201730 | 5784471 |
| Stratos MAXO 32/0,5-8/10/12 | 2201731 | 5784472 |
| Stratos MAXO 32/0,5-16 | 2201732 | 5784473 |
| Stratos MAXO 40/0,5-4/8/10 | 2201733 | 5784474 |
| Stratos MAXO 40/0,5-12/16 | 2201734 | 5784475 |
| Stratos MAXO 50/0,5-6/10 | 2201735 | 5784476 |
| Stratos MAXO 50/0,5-8 | 2201736 | 5784477 |
| Stratos MAXO 50/0,5-9/12 | 2201737 | 5784478 |
| Stratos MAXO 50/0,5-14/16 | 2201738 | 5784479 |
| Stratos MAXO 65/0,5-6/9 | 2201739 | 5784480 |
| Stratos MAXO 65/0,5-12/16 | 2201740 | 5784486 |
| Stratos MAXO 80/0,5-6/12/16 | 2201741 | 5784487 |
| Stratos MAXO 100/0,5-6/12 | 2201742 | 5784488 |

## Kontakt – vinkel STM

Vinkelkontakt avsedd för Stratos MAXO. Kompatibel med Wilo-Connector.

| Kontakt – vinkel | Art.nr | RSK |
|---|---|---|
| Kontakt – vinkel STM | 2212505 | 5784559 |

## Wilo-CIF-moduler

För att pumpar i Wilo-Stratos MAXO-serien ska kunna anslutas optimalt till byggnadens fastighetsautomation används Wilo-CIF-moduler.
Modulerna monteras på stift i motorns kopplingsbox och förankras med två skruvar.
Pumparna kan på så sätt direkt på plats smidigt integreras i systemet.
En stor fördel är att vid ett byte av kommunikationssystem behöver man bara byta CIF-modulen.

**För buss-kommunikation med tvillingpump så krävs endast en CIF-modul, funktion för kommunikation mellan drivsidorna finns integrerad i pumpen elektronikbox.**

| Wilo-CIF-moduler | Beskrivning | Art.nr | RSK |
|---|---|---|---|
| CIF-Modul BACnet | Seriellt/digitalt BACnet MS/TP gränssnitt för anslutning till central fastighetsstyrning/-övervakning via RS485 bus-system | 2190367 | 5784481 |
| CIF-Modul CAN | Seriellt/digitalt CANopen gränssnitt för anslutning till central fastighetsstyrning/-övervakning via CANopen-system | 2190369 | 5784482 |
| CIF-Modul LON | Seriellt/digitalt LON TP/FT-10 gränssnitt för anslutning till central fastighetsstyrning/-övervakning via LONWorks-system | 2190370 | 5784483 |
| CIF-Modul Modbus | Seriellt/digitalt Modbus RTU gränssnitt för anslutning till central fastighetsstyrning/-övervakning via RS485 bus-system | 2190368 | 5784484 |
| CIF-Ethernet | Digitalt TCP Modbus/ IP Bacnet gränssnitt för anslutning till central fastighetsstyrning/-övervakning via Ethernet bus-system | 2211408 | 5784560 |

*Wilo-Stratos MAXO med påmonterad CIF-modul för central övervakning via överordnat automationssystem.*

## Temperatursensor

Temperatursensor avsedd för Stratos MAXO -R7 och Stratos MAXO-D -R7 (pumpar med gänganslutning).

**Funktioner:**

- Drift via reglersätt T-konst. och ΔT-konst.
- Nattsänkning
- Mätning av värme- och kylenergi
- Automatisk växling mellan värme/kyla

| Temperatursensor | Art.nr | RSK |
|---|---|---|
| Stratos MAXO temperatursensor | 2194058 | 5830100 |

## Givare PT 1000 AA

Temperaturgivare PT 1000 klass AA. Används tillsammans med dykrör. Ytterdiameter 6 mm för installation i dykrör med innerdiameter 6,4 mm.
Används för pumpar i Stratos MAXO-serien för mätning av vätsketemperaturen.

- Toleransklass enligt DIN EN 60751
- Mätområde vätsketemperatur -5°C - +70° Korttidsdrift max +90°C
- Längd på hylsa 40 mm
- Kabellängd 3 m
- Dimension anslutningskabel 2 x 0,35 mm²
- Kapslingsklass IP 63

| Givare | Art.nr | RSK |
|---|---|---|
| Dykgivare PT 1000 AA | 2193422 | 5830076 |

## Givare PT 1000 B

Temperaturgivare PT 1000 klass B. Anliggningsgivare, placeras på rörledning. Används för pumpar i Stratos MAXO-serien för mätning av vätsketemperaturen.

- Toleransklass enligt DIN EN 60751
- Mätområde vätsketemperatur -5°C - +70° Korttidsdrift max +90°C
- Längd på hylsa 40 mm
- Kabellängd 3 m
- Dimension anslutningskabel 2 x 0,35 mm²
- Kapslingsklass IP 63

| Givare | Art.nr | RSK |
|---|---|---|
| Anliggningsgivare PT 1000 B | 2193421 | 5830077 |

## Dykrör

Dykrör med gänga G 1/2, används tillsammans med givare PT 1000 AA. Givaren fästs med hjälp av PG7-klämnippel i dykröret.

- Längd på nedsänkningshylsa 45 mm alt. 100 mm
- Gänga G 1/2"
- Tillverkad av koppar
- Innerdiameter 6,4 mm

| Dykrör | Rördimensioner | Art.nr | RSK |
|---|---|---|---|
| Dykrör G 1/2" 45 mm | DN 25-50 | 2193423 | 5830079 |
| Dykrör G 1/2" 100 mm | DN 65-100 | 2193424 | 5830078 |

## Differenstrycksensor

Avsedd för steglös behovsstyrning mot differenstryck, kopplas med signalkabel till pumpens anslutningsterminal eller automatikskåp. Monteras lämpligast på vägg.

- Märkspänning 24 V DC
- Driftspänning: 15 - 30 V DC
- Utgångssignal från givare 4-20 mA
- Kapslingsklass IP 55
- Kabelarea 3 x 0,34 mm²
- Avsedd för kopparrör 6 mm
- Kabellängd 5 m
- Mediatemperatur: -20°C till +80°C
- Omgivningstemperatur: 0°C till +70°C
- Mått: 78 x 79,5 x 32 mm
- Bruttovikt 0,8 kg
- Komplett sats

| Differenstrycksensor | Art.nr | RSK |
|---|---|---|
| 10 mvp (4-20 mA) | 2136454 | 5830081 |
| 20 mvp (4-20 mA) | 2136456 | 5830082 |
| 40 mvp (4-20 mA) | 2136458 | 5830083 |

**Wilo-Distriktförsäljning**
Wilos säljkår, från Ystad i söder till Umeå i norr, håller dig som kund uppdaterad om spännande produktnyheter, objekt-bevakar och är din närmaste kontakt i pumprelaterade frågor. Tveka inte att kontakta oss om du behöver hjälp eller funderar över något ...

## Distriktsförsäljning

**Försäljningschef**
Rickard Andersson
Tel/SMS: +46 470 72 76 20
E: rickard.andersson@wilo.se

**Norrland**
Anders Johansson
Tel/SMS: +46 90 12 24 30
E: anders.johansson@wilo.com

**Stockholm - Nord**
Johan Eriksson
Tel/SMS: +46 8 408 078 06
E: johan.eriksson@wilo.com

**Stockholm - Syd**
Emanuele Di Marino
Tel/SMS: +46 8 408 078 08
E: edm@wilo.com

**Väst - Mitt**
Mikael Albo
Tel/SMS: +46 31 318 63 31
E: mikael.albo@wilo.com

**Väst**
Claes Trysberg
Tel/SMS: +46 31 318 63 33
E: claes.trysberg@wilo.com

**Öst**
Mikael Karlsson
Tel/SMS: +46 470 72 76 32
E: mikael.karlsson@wilo.com

**Syd**
Patrik Rosvall
Tel/SMS: +46 40 608 62 81
E: patrik.rosvall@wilo.com

## OEM

OEM
Ulf Hermenius
Tel/SMS: +46 31 318 63 32
E: ulf.hermenius@wilo.com

## Solution Sales

Solution Sales
Anders Ivansson
Tel/SMS: +46 470 72 76 13
anders.ivansson@wilo.com

Kiruna
Luleå
Piteå
Norrland
Skellefteå
Umeå
Örnsköldsvik
Östersund
Sundsvall
Sveg
Ljusdal
Hudiksvall
Bollnäs
Idre
Mora
Falun
Gävle
Avesta
Sthlm - Nord
Uppsala
Väst - Mitt
Västerås
Arboga
Karlstad
Örebro
Eskilstuna
Stockholm
Strömstad
Katrineholm
Askersund
Sthlm - Syd
Norrköping
Linköping
Falköping
Ödeshög
Trollhättan
Tranås
Västervik
Väst
Göteborg
Ulricehamn
Jönköping
Gislaved
Öst
Varberg
Ljungby
Växjö
Falkenberg
Markaryd
Kalmar
Osby
Syd
Karlskrona
Malmö
Ystad

**Wilo-Teknisk innesälj**
Vi på Wilo-Teknisk innesälj känner väl till förhållandet mellan kundrelation och framgång.
Hög teknisk kompetens och professionellt bemötande är två nyckelfaktorer vi valt att arbeta efter för att leverera högsta möjliga kundvärde gällande rådgivning och offertarbete avseende pumpar och/eller systemfrågor. Vår ambition är att alltid finnas tillhands för våra kunder och tillsammans skapar vi de bästa lösningarna på den svenska marknaden.

**På Wilo-Teknisk innesälj hjälper vi dig med:**
- Teknisk support och rådgivning
- Offerter och projektering
- Produkt och system frågor
- Utbytesfrågor

**Kontakta Wilo-Teknisk innesälj i Växjö**
Du kan kontakta oss på vår generella e-mail eller telefonnummer enligt nedan.

**E wilo.se@wilo.com**
**T +46 470-72 76 00, välj tonval 7**

## Innesälj och applikationsexperter

**Chef innesälj**
Johan Eklund

**Teknisk innesäljare, projektansvarig**
Alexander Petkovic

**Teknisk innesäljare**
Marie Järgren

**Teknisk innesäljare, OEM-koordinator**
Adrian Fridhed

**Teknisk innesäljare**
Marcus Högmark

**För frågor gällande din leverans, vänligen använd följande e-post adress: logistics.se@wilo.com**

**Från start till mål med Wilo-Service!**
När vi diskuterar pumpar med våra kunder ser vi alltid till helheten. En pump är en komponent i ett system där många produkter samverkar med varandra. Wilo-Service erbjuder bl a pumpinventeringar, analys av pumpsystem, driftsättning och underhållsarbeten – allt för att slutresultatet ska bli det bästa, såväl funktionellt som ekonomiskt.

**Hur kommer jag i kontakt med Wilo-Service?**
För att komma i kontakt med Wilo-Service i specifika serviceärenden så finns det tre vägar att gå:

- På vår hemsida www.wilo.se under rubrik ”Service – Serviceärenden” kan du fylla i dina kontaktuppgifter och beskrivning av ärendet direkt i ett formulär
- Beskriv ditt ärende och skicka ett mail till vår service-avdelning i Växjö, mailadress: service.se@wilo.com
- Kontakta Wilo-Service direkt på telefon 0470-72 76 00

När serviceärendet hamnat hos Wilo-Service i Växjö hanteras det omgående. I vissa fall tar vi hjälp av våra auktoriserade servicepartners, vilka i sin tur tar direktkontakt med slutkund.

**Är du Wilo-Auktoriserad servicepartner?**
Du kan då kontakta oss på vår generella e-mail eller telefonnummer enligt nedan.

**E service.se@wilo.com**
**T +46 470-72 76 00, välj tonval 8**

Inget fall är för svårt – med välutbildad personal och servicepartners säkerställer Wilo pumpdriften under hela produktens livstid.

**Wilo-Service erbjuder:**

- Driftsättning
- Garantiservice
- Underhållsavtal
- Reservdelar
- Energibesparande pumpbyten och LCC-beräkningar
- Informationsmaterial och installatörsutbildningar
- God tillgänglighet av Wilo-produkter

## Service och eftermarknad

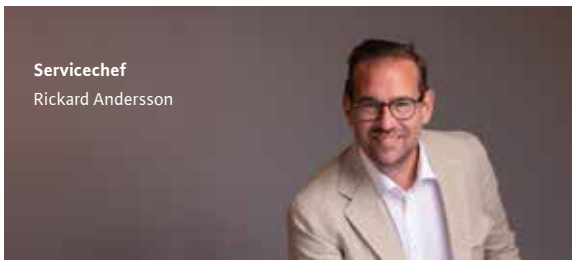

**Servicechef**
Rickard Andersson

**Teamleader**
Per Magnusson

**Servicetekniker**
Simon Svensson

**Servicetekniker**
Stefan Sköld

**Servicekoordinator**
Camilla Karlsson

wilo

WILO Nordic AB
Box 3024
350 33 Växjö

Besöksadress:
Isbjörnsvägen 6
352 45 Växjö

Tel: 0470-72 76 00
wilo.se@wilo.com
www.wilo.se

PLATINUM Top 1%
ecovadis
Sustainability Rating
AUG 2024

Pioneering for You

Ytterligare information på www.wilo.se