Solo Duschhörna 87 cm
Monteringsanvisning

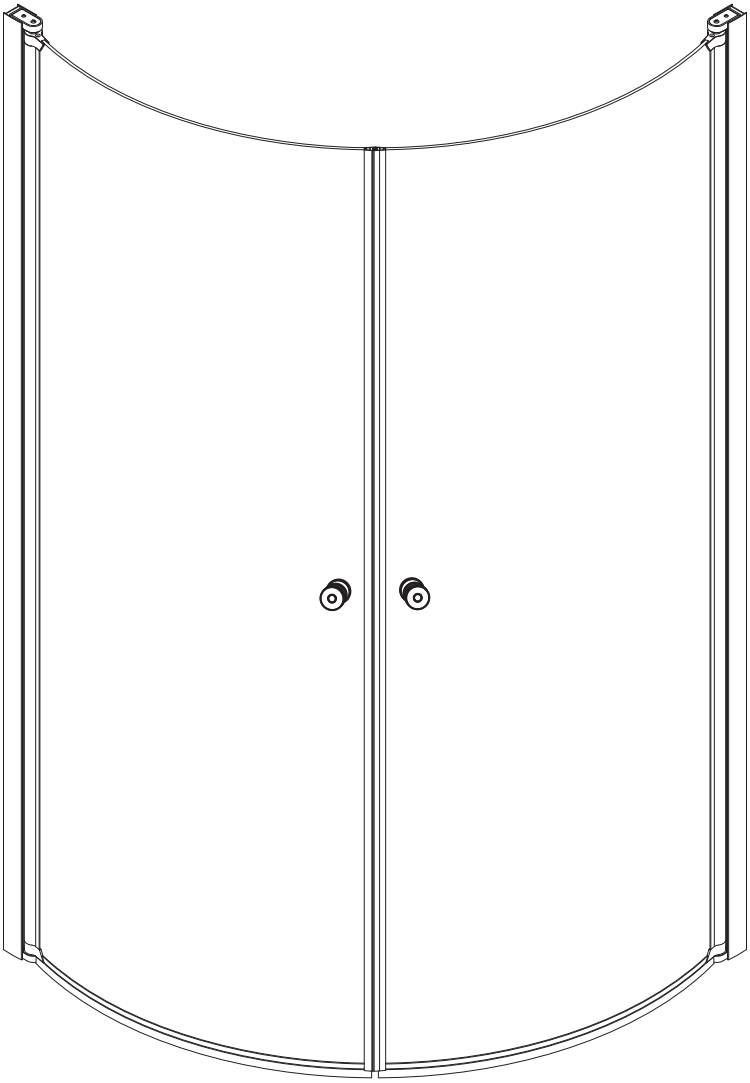

Hantering av glasprodukter ska alltid ske med omsorg och försiktighet.

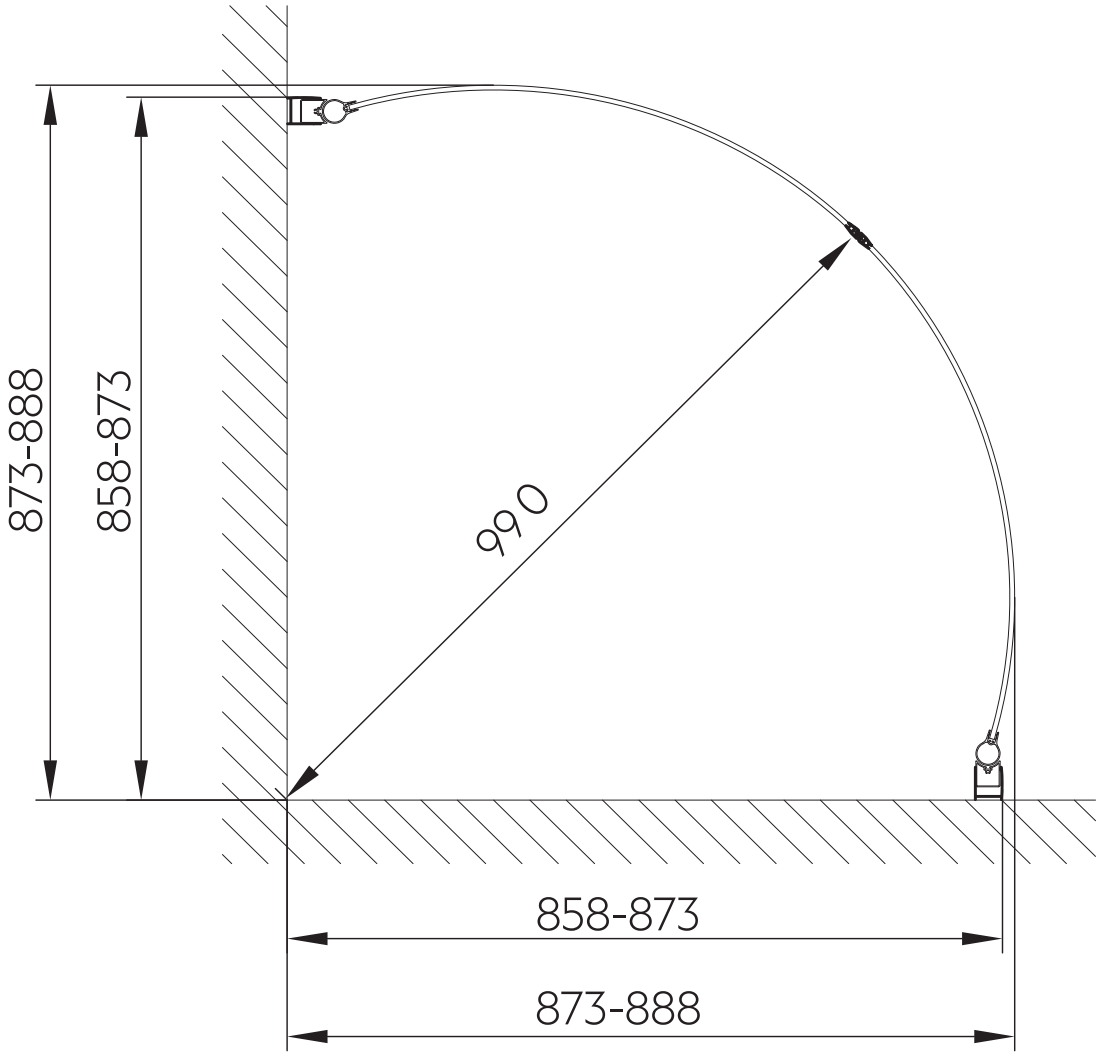
873-888
858-873
990
858-873
873-888

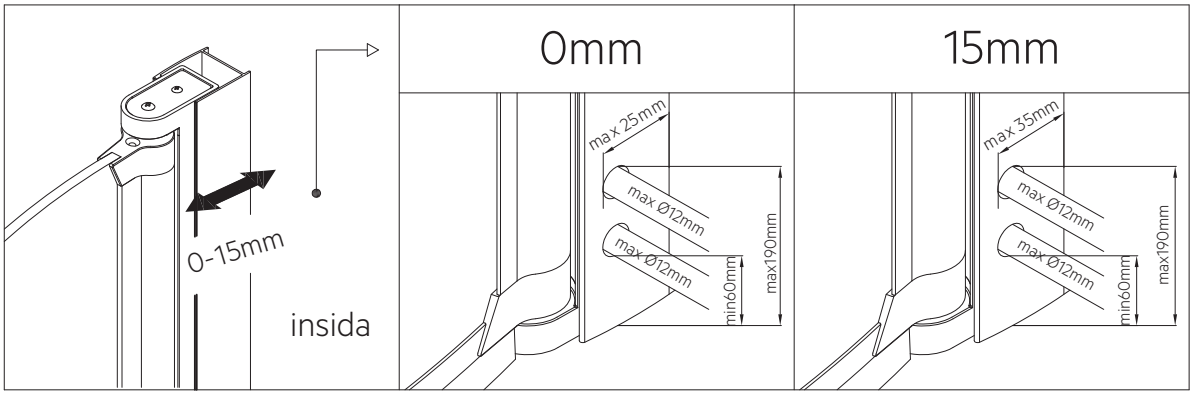
0-15mm
insida
0mm
max 25mm
max Ø12mm
max Ø12mm
min60mm
max190mm
15mm
max 35mm
max Ø12mm
max Ø12mm
min60mm
max190mm

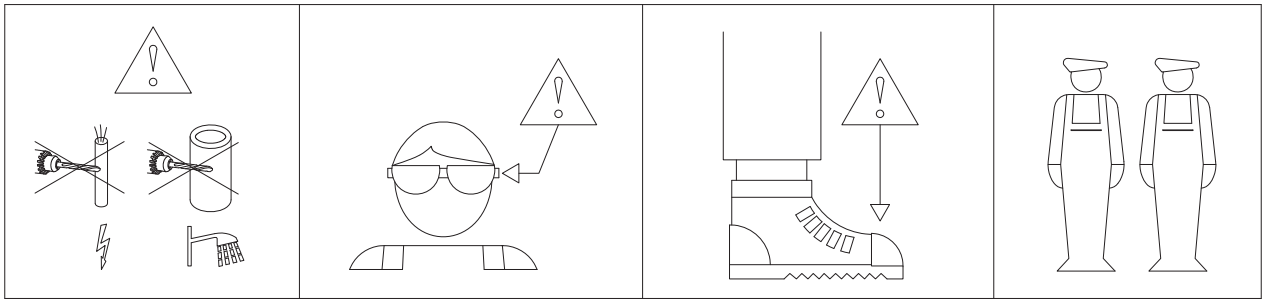

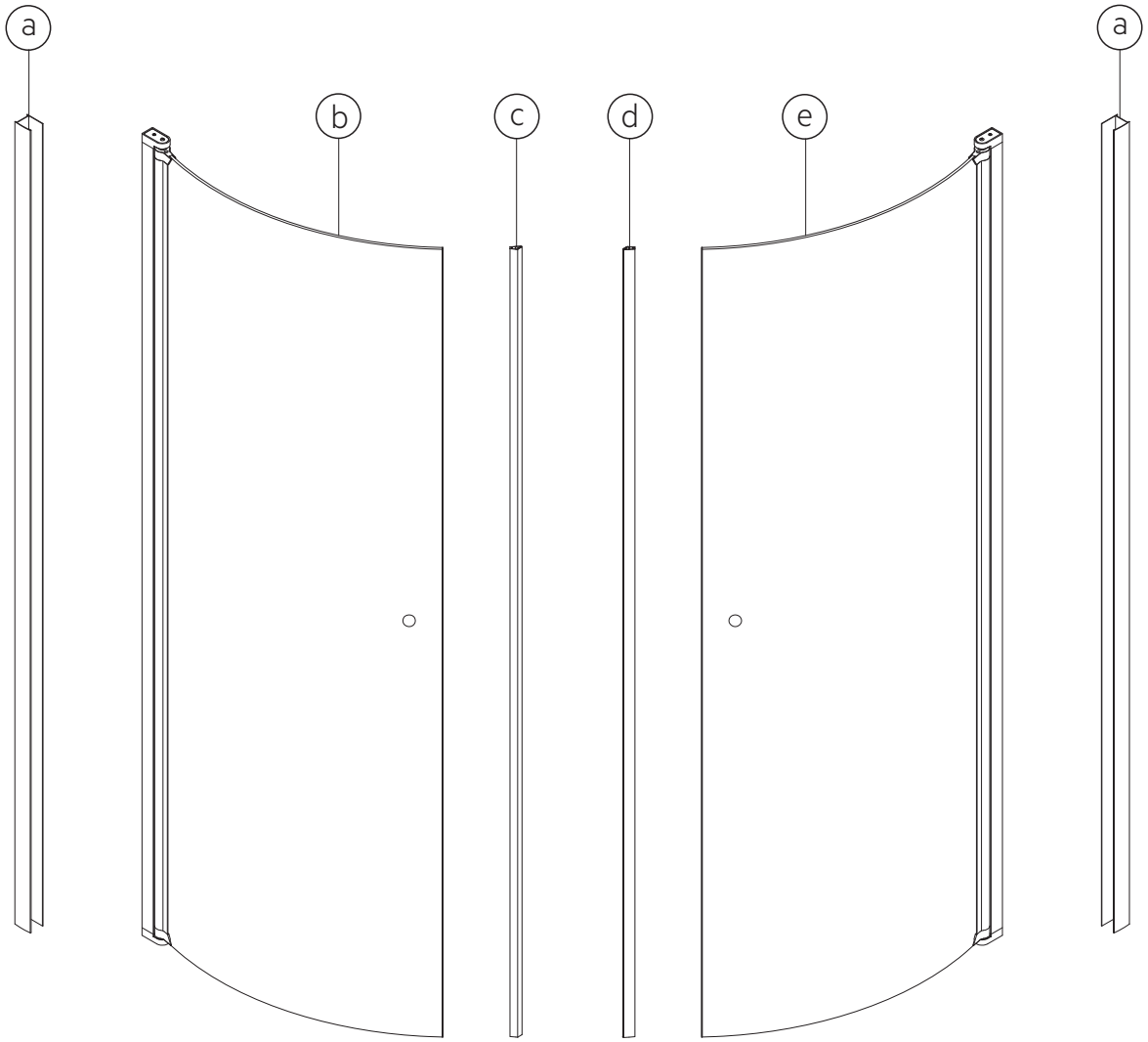
a
b
c
d
e
a

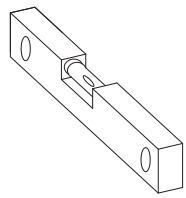

A

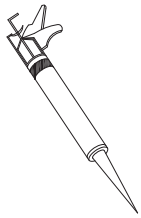

B

C

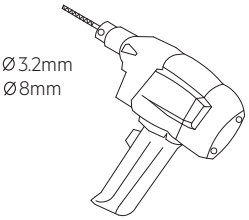

D

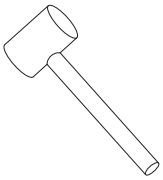

E

F

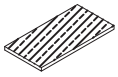

G

H

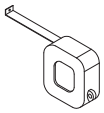

I

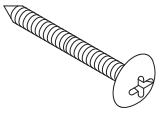

8 x (ø5x40mm)

1

8 x (ø4x12mm)

2

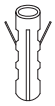

8 x (ø8x40mm)

3

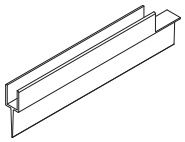

2 x

4

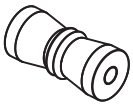

2 x

5

1 x

6

8 x

7

8 x

8

8 x

9

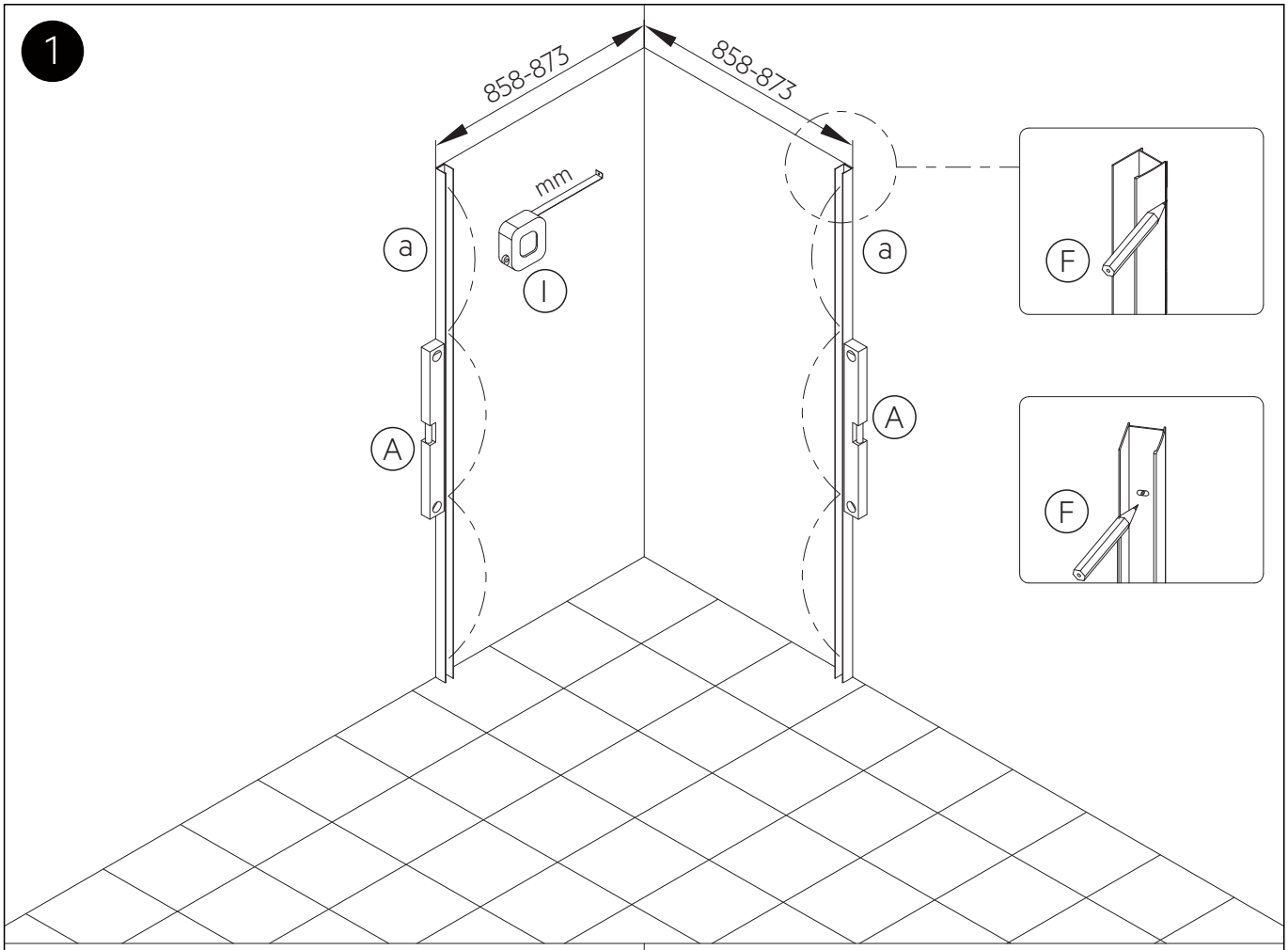
1
858-873
858-873
mm
I
a
a
A
A
F
F

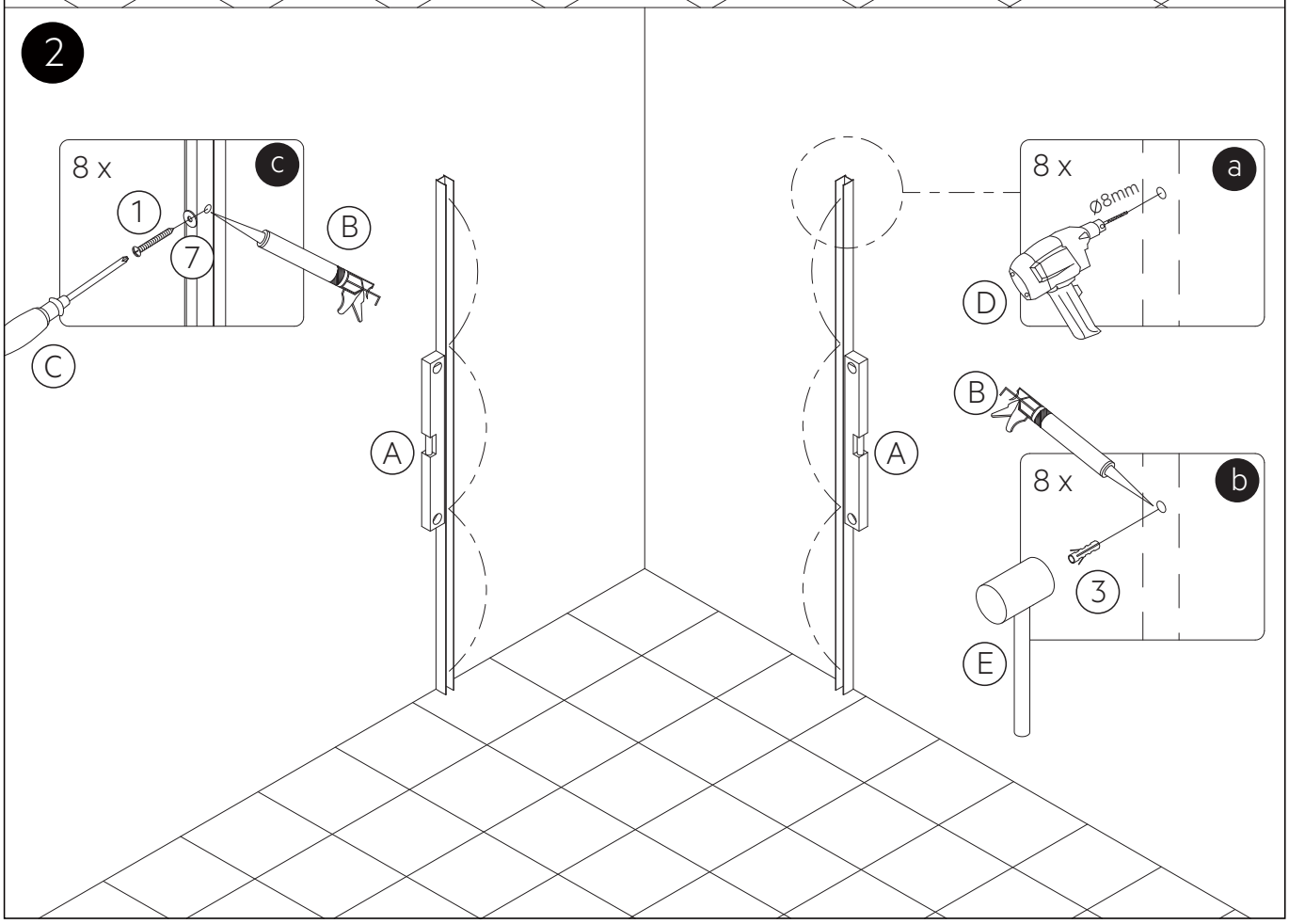
2
8 x
c
1
7
B
C
A
8 x
a
Ø8mm
D
B
A
8 x
b
3
E

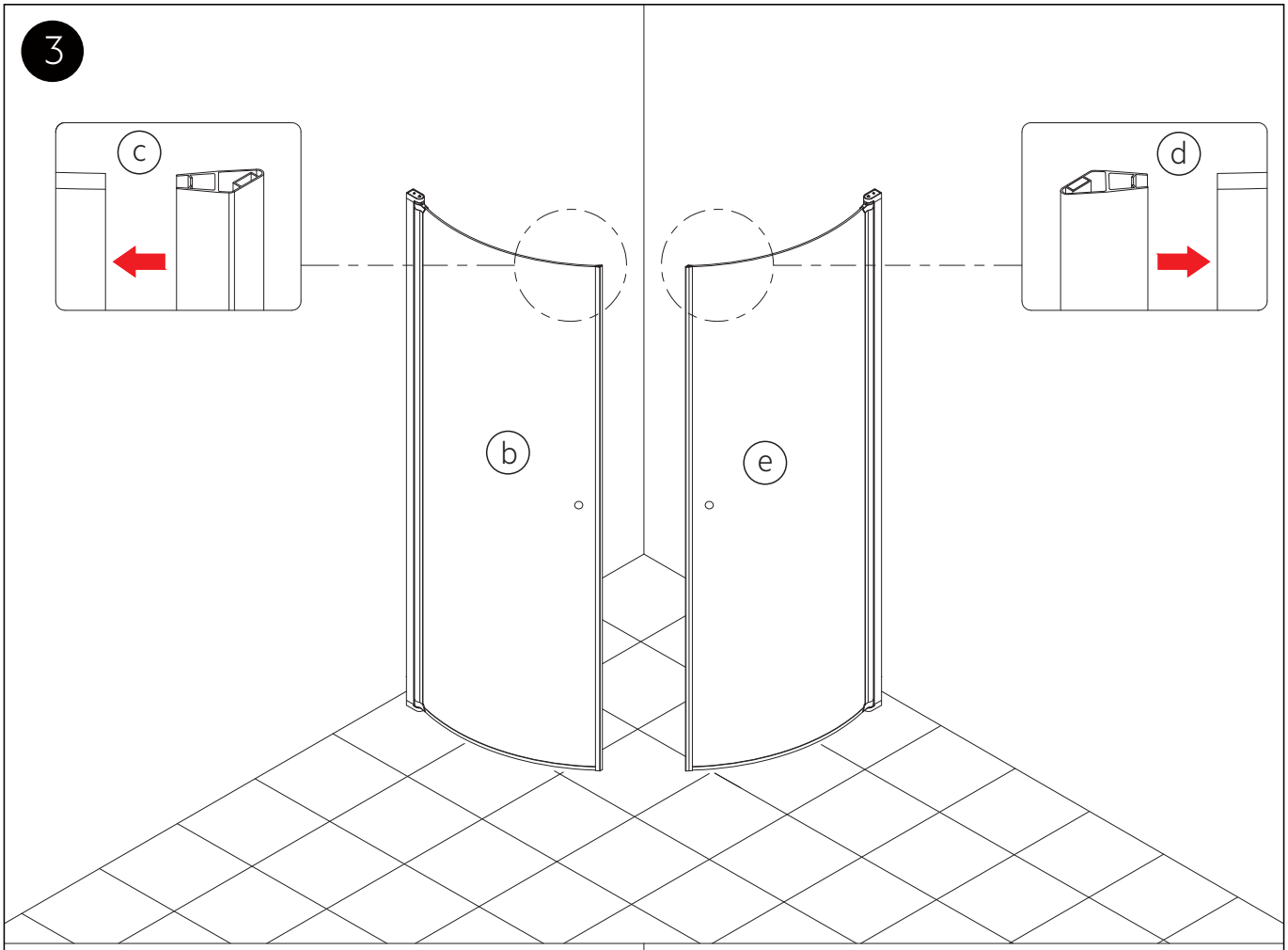
3
c
d
b
e

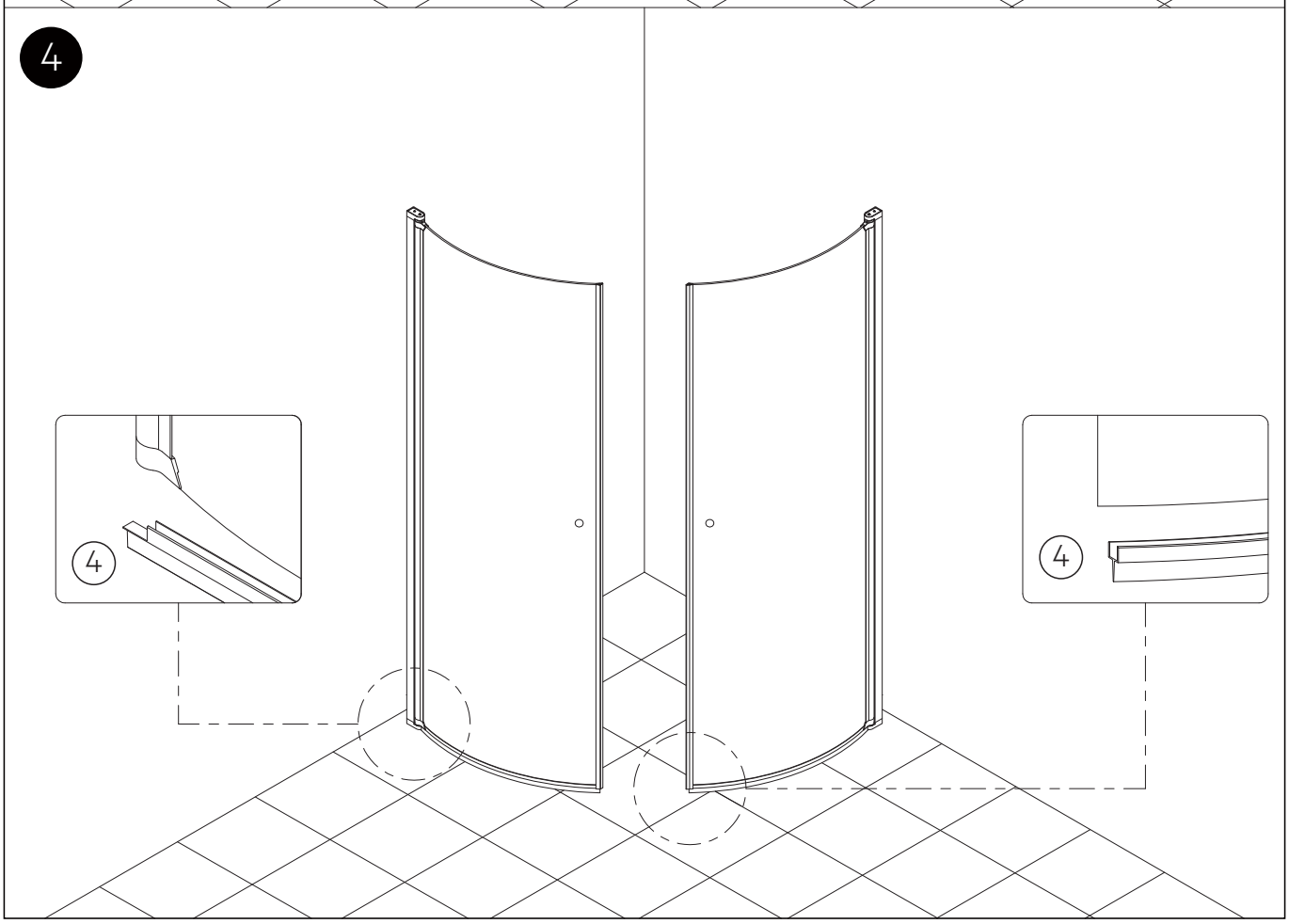
4
4
4

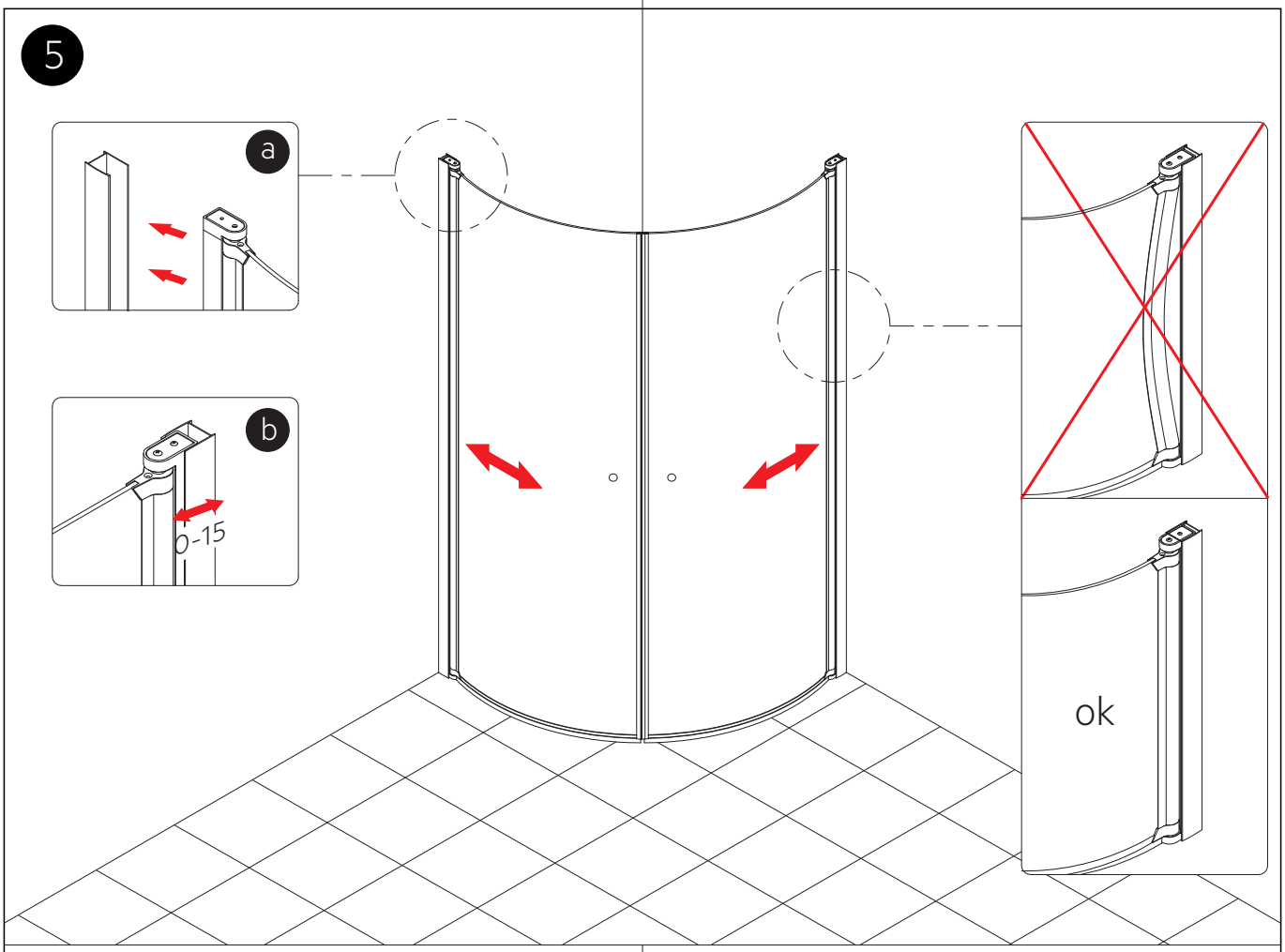
5
a
b
0-15
ok

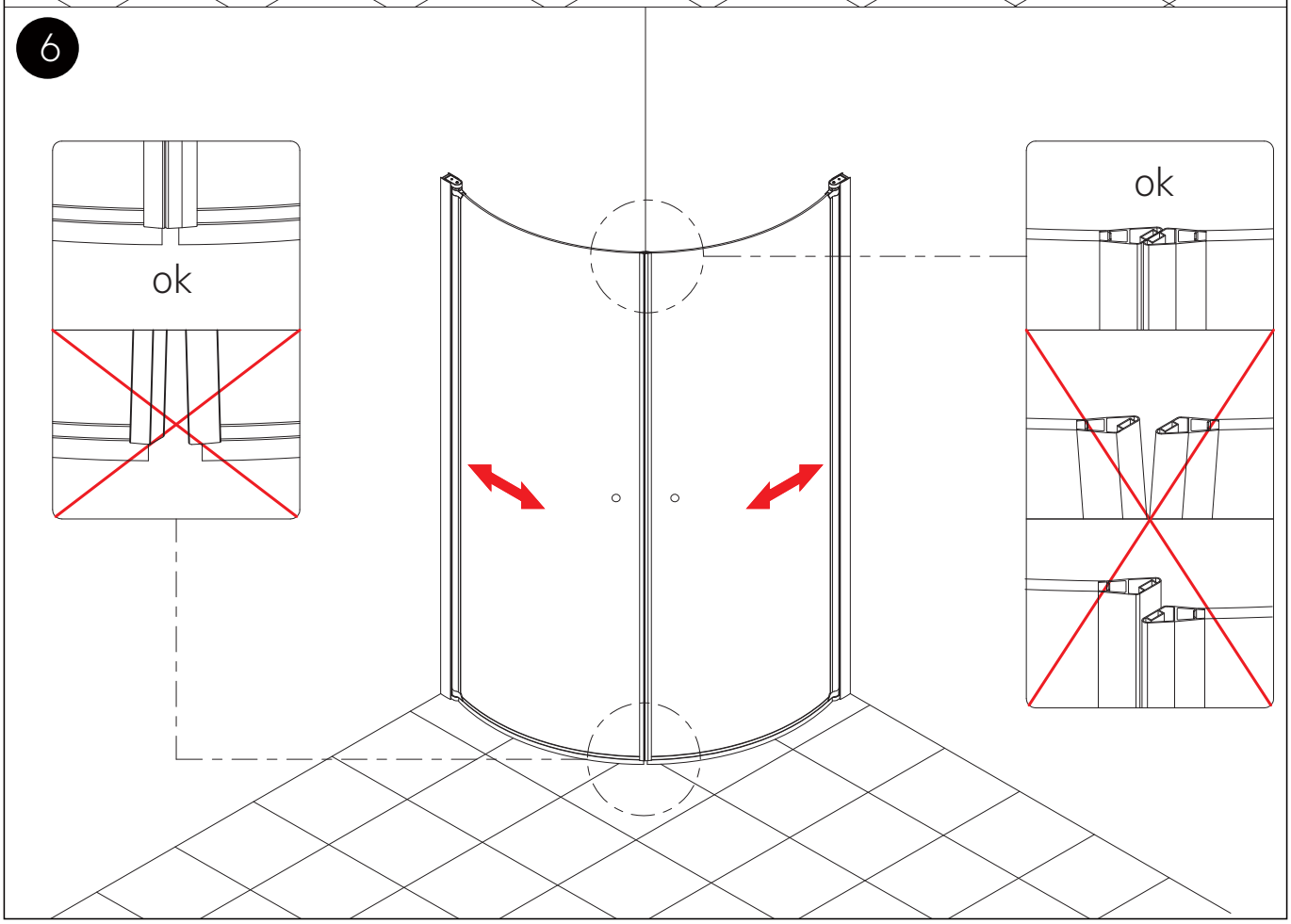
6
ok
ok

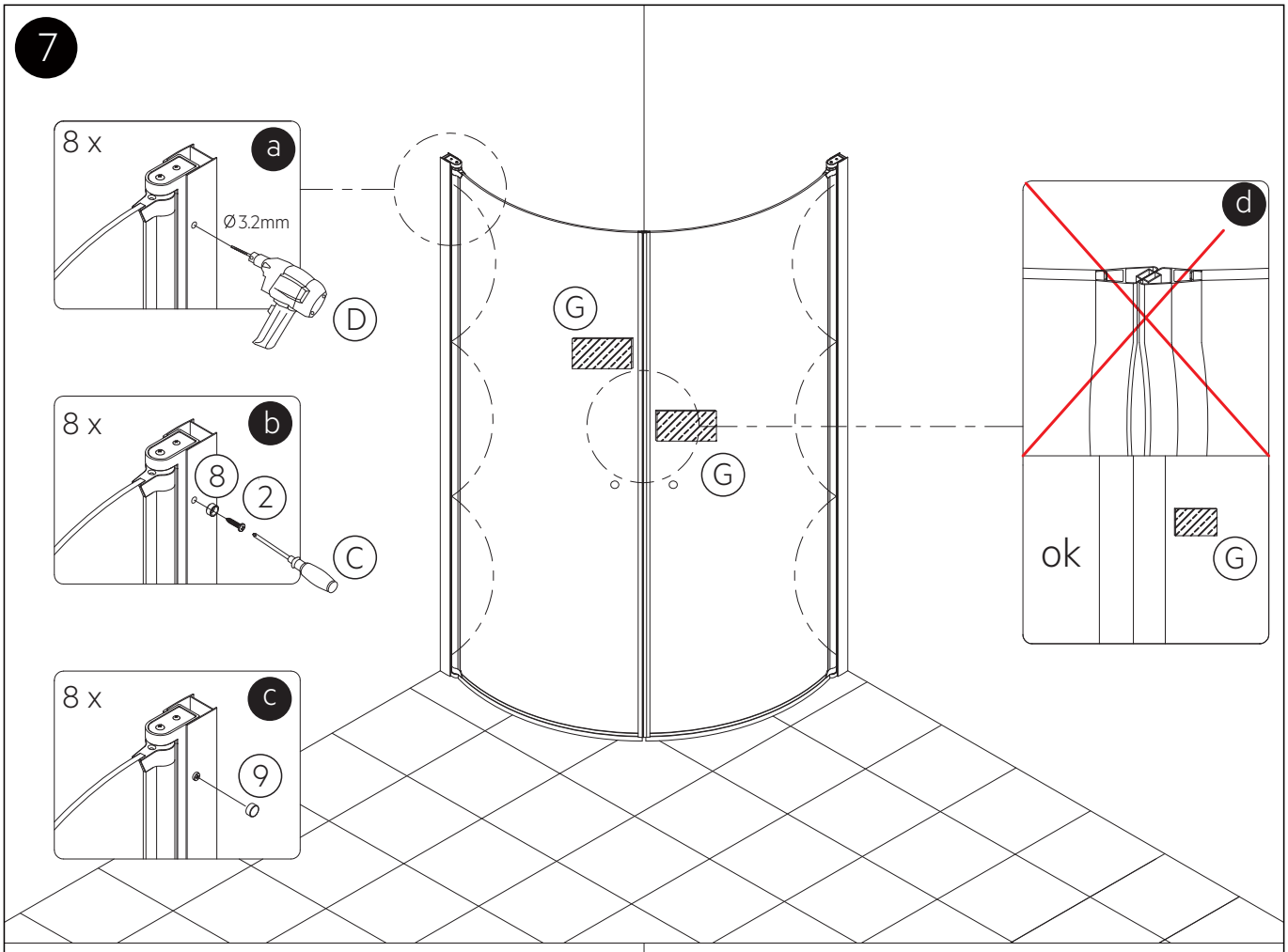

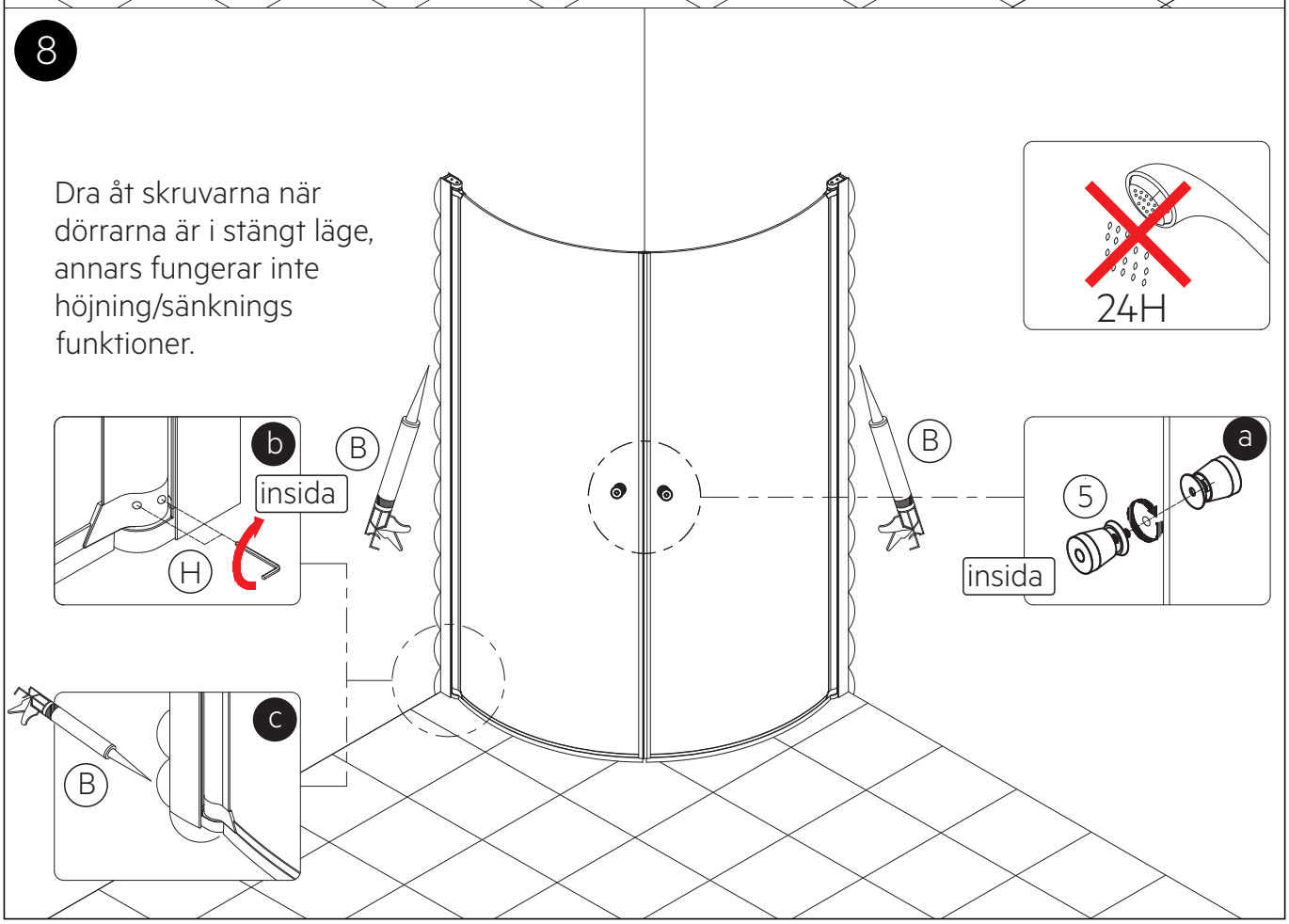

2018_05_05_Version 1

Distribueras av:
Dahl Sverige AB, Box 67, 177 22 Järfälla
För teknisk support, kontakta oss på 020-58 30 00 eller tks@dahl.se