LK Vattenmätarskåp UNI, prefabricerade skåp

Utförande

- LK Vattenmätarskåp UNI är ett läckagesäkert prefabricerat fördelarskåp med förmonterad vattenmätarkonsol.
- LK Vattenmätarskåp UNI XL ett läckagesäkert prefabricerat fördelarskåp med förmonterad vattenmätarkonsol.
- LK Vattenmätarskåp UNI 8/6 är ett läckagesäkert prefabricerat fördelarskåp för 8 st kallvattenanslutningar, 6 st varmvattenanslutningar, med förmonterad vattenmätarkonsol. Skåpet går att få med förmonterad LK CubicSecure (UNI 8/6 CS).

OBS!
Rörgenomföringar är förmonterade i vissa modeller. LK Pressanslutningskoppling AX16xG15 för kopplingsledningar ingår och är endast handdragna i vissa modeller.

ANVISNING!
Läs hela installationsanvisningen innan något arbete på plats påbörjas.

Typgodkännande

- Skåpet är testat enligt SP-metod 5676 och typgodkänt av RISE.
- LK PE-X rör-i-rör-system (med ingående komponenter enligt Installationslösningar NT VVS 129) är provat och godkänt enligt NT VVS 129
- ”Detta rör-i-rör-system, med ingående komponenter enligt Systemförteckningen är provat och godkänt/certifierat enligt Pipe in tube systems – Nordic Test method no. 1. Läs mer här: www.lksystems.se

Säker vatten

Installation av produkten ska utföras i enlighet Branschregler Säker Vatteninstallation.
Se www.sakervatten.se.

Accepterad monteringsanvisning 2026:1

RI. SE KONTROLL TG nr: C901070 1002



Exempel. LK Vattenmätarskåp UNI och UNI XL.



Exempel. LK Vattenmätarskåp UNI 8/6 med och utan CS.

INNEHÅLLSFÖRTECKNING

Utförande	1
Översikt, skåpen	2
Kompletterande produkter	3
Leveransomfattning	4
Förutsättningar för montage	5
Montering - Arbetsgång	8
Montagehjälpmedel	15
Utbyte av rör	17
Montering av Cubic Secure	17
Produkter	17
Överiga produkter	17
Måttskisser	18
Kapanvisning LK Rörgenomföringar	Bilaga

Översikt, skåpen

LK Vattenmätarskåp UNI

- LK Vattenmätarskåp UNI är ett läckagesäkert prefabricerat fördelarskåp med förmonterad vattenmätarkonsol.
- Anslutning mot vattenmätare G25 inv. 220/190 mm med medföljande mässingsadapter.
- Matning med inkommande kallvattenservis sker underifrån, anslutning utv. G25 på vinkelkulventil.
- Anslutning efter mätare på vinkelkulventilen är Cu 22 mm, i den monteras backventil med slätenda 22mm och rörsystemet ansluts med G20 Eurocone till backventilen.
- Levereras inklusive kulventiler, passbit för kommunens tappvattenmätare samt kontrollerbar backventil.
- Levereras komplett med 1st Rörgenomföring 50 LP och 1st Rörgenomföring 25-40 LP.
- Samtliga kopplingar samt kulventiler är av avzinkningshärdig mässing.
- Skåpet har vattentät botten med 50 mm hög framkant.
- Skyddspåse att trä över skåpet under byggtiden ingår.
- Skåpet kan kompletteras med fördelare.

Vattenmätarskåp UNI XL

- LK Vattenmätarskåp UNI XL ett läckagesäkert prefabricerat fördelarskåp med förmonterad vattenmätarkonsol.
- Anslutning mot vattenmätare G25 inv. 220/190 mm med medföljande mässingsadapter.
- Matning med inkommande kallvattenservis sker underifrån, anslutning utv. G25 på vinkelkulventil.
- Levereras inklusive kulventiler, passbit för kommunens tappvattenmätare samt kontrollerbar backventil.
- Levereras komplett med 1st Rörgenomföring 50 LP och 1st Rörgenomföring 25-40 LP.
- Samtliga kopplingar samt kulventiler är av avzinkningshärdig mässing.
- Skåpet har vattentät botten med 50 mm hög framkant.
- Skyddspåse att trä över skåpet under byggtiden ingår.
- Skåpet kan kompletteras med LK Konsol UNI 188 22 04, 188 22 05 samt LK Fördelare UNI.

LK Vattenmätarskåp UNI 8/6 CS

- LK Vattenmätarskåp UNI 8/6 CS är ett läckagesäkert prefabricerat fördelarskåp för 8 st kallvattenanslutningar, 6 st varmvattenanslutningar, monterad LK CubicSecure samt med en förmonterad vattenmätarkonsol.
- Anslutning mot vattenmätare G25 inv. 220/190 mm med medföljande mässingsadapter.
- Matning med inkommande kallvattenservis sker underifrån, anslutning utv. G25 på vinkelkulventil. Skåpet finns i två utförande för anslutning av kallvatten servisen på höger- respektive vänstersida. Skåpet kan inte byggas om då det endast har ett hål för servisledning.
- Skåpet inkluderar kulventiler, passbit för kommunens tappvattenmätare samt en kontrollerbar backventil.
- Det levereras komplett med erforderliga skåpsgenomföringar för både matnings- och kopplingsledningar (tomrörsdimensioner: 1 st ø50, 14 st ø25, 2 st ø32-34 mm).
- Det ingår även 14 st LK Pressanslutningskoppling AX16xG15 för kopplingsledningar, samt uttag för AX20 för matning till och från VVB.
- Samtliga fördelare, kopplingar samt kulventiler är av avzinkningshärdig mässing.
- Skåpet har vattentät botten med 50 mm hög framkant.
- Skyddspåse att trä över skåpet under byggtiden ingår.

LK Vattenmätarskåp UNI 8/6

- LK Vattenmätarskåp UNI 8/6 är ett läckagesäkert prefabricerat fördelarskåp för 8 st kallvattenanslutningar, 6 st varmvattenanslutningar, samt med en förmonterad vattenmätarkonsol.
- Anslutning mot vattenmätare G25 inv. 220/190 mm med medföljande mässingsadapter.
- Matning med inkommande kallvattenservis sker underifrån, anslutning utv. G25 på vinkelkulventil. Skåpet finns i två utförande för anslutning av kallvatten servisen på höger- respektive vänstersida. Skåpet kan inte byggas om då det endast har ett hål för servisledning.
- Skåpet inkluderar kulventiler, passbit för kommunens tappvattenmätare och en kontrollerbar backventil. Det levereras komplett med skåpsgenomföringar och LK Tomrörsparaply LP för både matnings- och kopplingsledningar.

- Det levereras komplett med erforderliga skåpsgenomföringar för både matnings- och kopplingsledningar (tomrörsdimensioner: 1 st ø50, 14 st ø25, 2 st ø32-34 mm).
- Det ingår även 14 st LK Pressanslutningskoppling AX16xG15 för kopplingsledningar, samt uttag för AX20 för matning till och från VVB.
- Samtliga fördelare, kopplingar samt kulventiler är av avzinkningshärdig mässing.
- Skåpet har vattentät botten med 50 mm hög framkant.
- Skyddspåse att trä över skåpet under byggtiden ingår.
- Skåpet monteras på min. höjd 300 mm från undersida skåpsbotten till färdigt golv.
- OBS! LK Ram med lucka, RSK 243 46 80, passar till LK Vattenmätarskåp UNI 8/6 och beställs separat.

Vattenmätarkonsolpaket

- Vattenmätarkonsol med vattenmätarkoppel avsett för vattenmätare med bygglängd 190-220.
- Kulventil för avstängning om båda sidor vattenmätare. Koppeldelarna är av avzinkningshärdad mässing.
- Passbit RSK 464 80 89 ingår och kan sitta permanent på KV. För vattenmätarstorlek 3-5 m3.
- Anslutning inkommande kallvattenservis utvändig G25.
- Mot vattenmätarkonsolen sitter LK Backventil VM förmonterad med återströmmningsskydd av typ EA enligt EN 1717.

Vattenfelsbrytare CubicSecure

- LK CubicSecure är en vattenfelsbrytare som skyddar mot läckage genom att den kontinuerligt mäter vattenförbrukningen, vattentrycket och temperaturen.
- Enheten larmar för såväl mikroläckage som större läckage. När vattenfelsbrytaren detekterar ett läckage stänger den automatiskt av vattenflödet.
- Vattenfelsbrytaren är även utrustad med ett vred för manuell avstängning vid strömavbrott eller nödssituationer.
- Med LK-appen och Wi-Fi-uppkoppling kan man fjärrstyra enheten för att till exempel stänga av eller på vattnet, kvittera larm, samt följa upp sin vattenförbrukning.

TIPS!
LK Systems har produkter för vattenfelsutrustning såsom vattenfelsbrytare, läckagebrytare och vattenlarm.
Se LK Systems hemsida för mer information om produkterna: www.lksystems.se

Kompletterande produkter

TIPS!
Ram/Lucka beställs separat
Se LK Systems hemsida för mer information om produkterna: www.lksystems.se

LK Ram/lucka UNI INB

- Ram med lucka för fördelarskåp UNI RSK 188 13 05 monterat inbyggt i vägg med utfallande ram för att täcka håltagningen runt skåpet.
- En väggskiva på minst 13mm krävs framför skåpet för att ramen ska kunna monteras.
- Ska ej monteras i rum med tätskikt på vägg.
- Som standard är luckan försedd med ett skruvmejsellås och som tillbehör finns ett nyckellås.

LK Ram/lucka UNI Vattenmätarskåp

- Ram med lucka avsedd för:
  - RSK 243 46 80 UNI VM-skåp 8/6 CS
  - RSK 243 46 79 Vattenmätarskåp UNI XL.
- Ska ej monteras i rum med tätskikt på vägg.
- Som standard är luckan försedd med ett skruvmejsellås och som tillbehör finns ett nyckellås.

LK Våtzonslucka PRESEAL

- I rum med tätskikt på vägg ska skåpet kompletteras med LK Våtzonslucka PRESEAL som ansluts till väggens tätskikt.
- Serviceöppning (våtzonslucka) ska inte placeras i plats för bad eller dusch.
- Denna produkt kräver mer plats i väggen, se separat monteringsanvisning.

LK Gipslucka HIDDEN

- Ram med lucka som har en gipsyta.
- Luckan kan tapetseras eller målas i samma färg som väggen.
- Denna produkt kräver mer utrymme i väggen. Se monteringsanvisningen för produkten.

Leveransomfattning

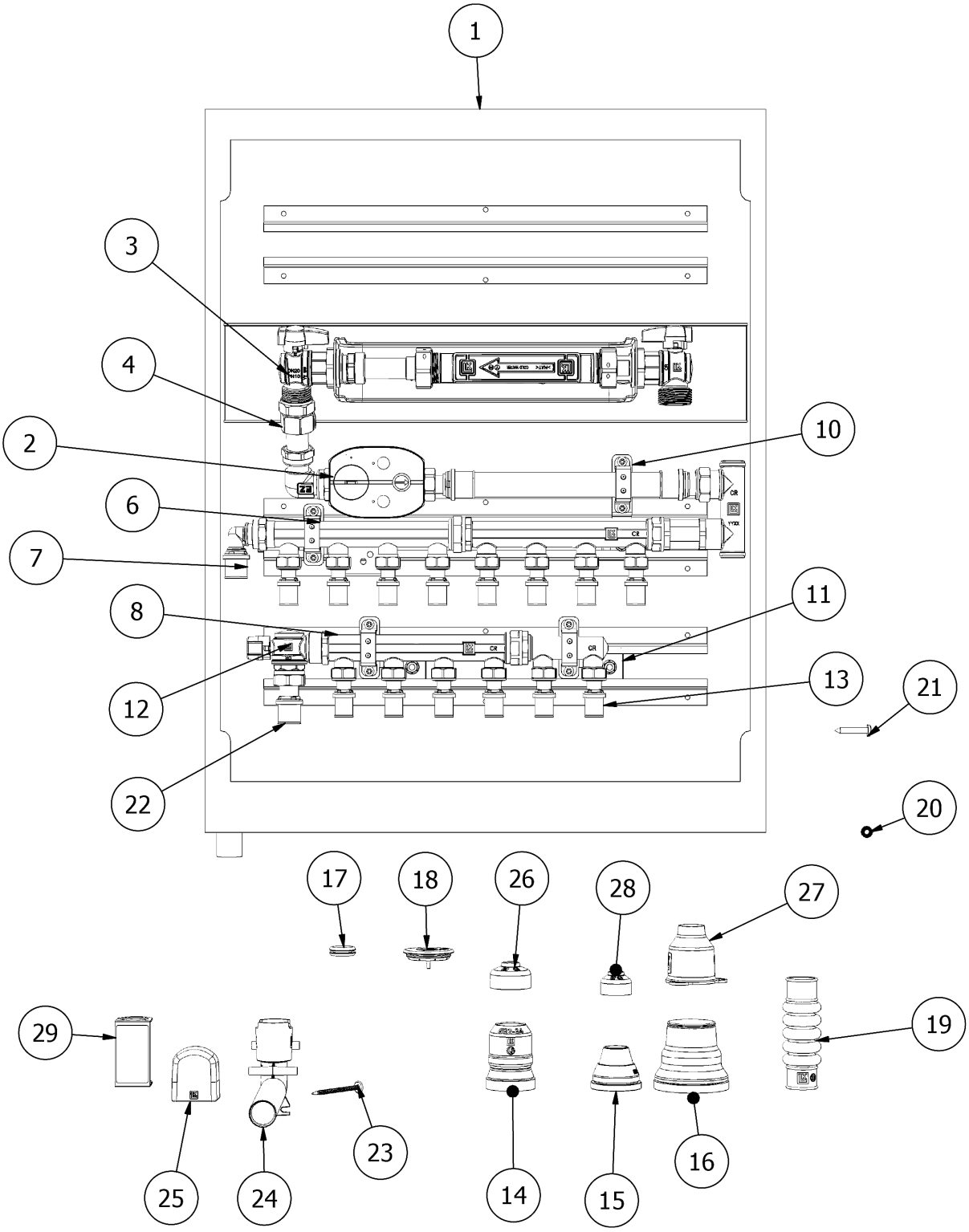

Position 1 - 16 är förmonterat i skåpet med erforderliga kopplingar, passbitar, pluggar i prefabricerade skåp m.m.

Leveransomfattning - levereras monterat i skåpet

Nr.	Beteckning	Antal	Art nr
1	Fördelarskåp VM	1 st	188 23 99
2	Vattenfelsbrytare CubicSecure	1 st	188 26 67
3	LK Vattenmätarkonsol paket	1 st	464 81 13
4	LK Backventil VM	1 st	464 00 00
6	Fördelare UNI alternativt Fördelare UNI-Avst med Pressanslutning AX16	Antal beroende av skåpsmodell	187 06 88, 187 06 90, 187 06 91, 187 58 93, 187 58 94 187 82 17, 187 66 08
7	PressPex Vinkel AX20	1 st	187 65 38
8	Fördelare UNI alternativt Fördelare UNI-Avst med Pressanslutning AX16	Antal beroende av skåpsmodell	187 06 88, 187 06 90, 187 06 91, 187 58 93, 187 58 94 187 82 17, 187 66 08
10	Fördelarkonsol	Antal beroende av skåpsmodell	188 22 04
11	Fördelarkonsol	Antal beroende av skåpsmodell	188 22 05
12	LK Kulventil 703 R, Vinkel, med Press Pex AX20	1 st	481 00 38, 187 66 07
13	PressPex AX16	1 st	187 66 08
14	Rörgenomföring 32-34	2 st	188 26 96
15	Rörgenomföring 25 LP	14 st	188 27 22
16	Rörgenomföring 50 LP	1 st	188 27 27
16	LK Rörgenomföring 25-40 LP	1 st	188 27 28

Leveransomfattning - levereras löst i skåpet

Nr.	Beteckning	Antal	Art nr
17	Kabelgenomföring	5 st	33952
18	Tätningsplugg 40 LP	Antal beroende av skåpsmodell	188 27 21
19	Bälgmuff 25 LP	1 st	188 27 42
20	Tätning för Träskruv	4 st	29490
21	Träskruv (5 x 35 mm)	4 st	29489
22	LK PressPex pressanslutningskoppling AX 20	1 st	187 66 07
23	Montageskruv Dränageböj (4,2 x 65 mm)	2 st	ingår i förp. 188 21 43
24	Dränageböj	1 st	ingår i förp. 188 21 43
25	Utloppsbricka Vit	1 st	188 21 44
26	LK Tomrörsparaply LP 20-25 mm	2 st	188 26 98
27	LK Ändtätning RiR 32/40-50 LP	1 st	481 00 49
28	LK Tomrörsparaply LP 16 mm	14 st	188 27 35
29	LK Märkbricka R	14 st	241 93 62
	Skyddspåse	1 st	-
	Sprutskydd	1 st	188 24 08, 188 24 07

Förutsättningar för Montage

Elektrisk skyddsutjämning

OBS! Elektrisk skyddsutjämning
Om elektriska apparater ska monteras i installationsskåp där metallrör, t ex kopparrör, dras in respektive ut, ska metallrören förses med en elektrisk skyddsutjämning. En behörig elektriker ska tillse att elektrisk skyddsutjämning säkerställs.

Placering

- Minsta regeltjocklek vid inbyggnad är 120 mm.
- Skåpet ska monteras inbyggt i vägg med matning av inkommande kallvattenservis i skåpets undersida.
- Skåpet ska monteras med rörgenomföringar för både matning och kopplingsledningar.
- Skåpet får ej flyttas från sin ursprungliga placering i förhållande till rödragningen mer än +/- 20 mm.
- Skåpet kan kompletteras med ram/lucka.
- Väggskiva ska skäras kant i kant med fördelarskåp
- Vid väggnära montage i regelvägg krävs ett avstånd från utsida skåp till anslutande vägg på minst 35 mm för att LK Ram/lucka UNI INB ska få plats.

Montagehöjd vid montering i regelvägg

- Installationens utformning ska möjliggöra vinkelrät rörgenomföring i förhållande till skåpsbotten.
- Skåpet monteras minst XX mm ovan golv:
  - VM UNI/UNI XL 350 mm
  - VM UNI 8/6 CS minst 300 mm
  för att dränageröret ska kunna förläggas med fall i hela dess längd.
- För att underlätta vinkelrät fixering kan LK Fixeringsplatta RiR 25 monteras 50-150 mm under skåpet.
- Vattenmätaren måste placeras mellan 600 och 1000 mm ovan färdigt golv.

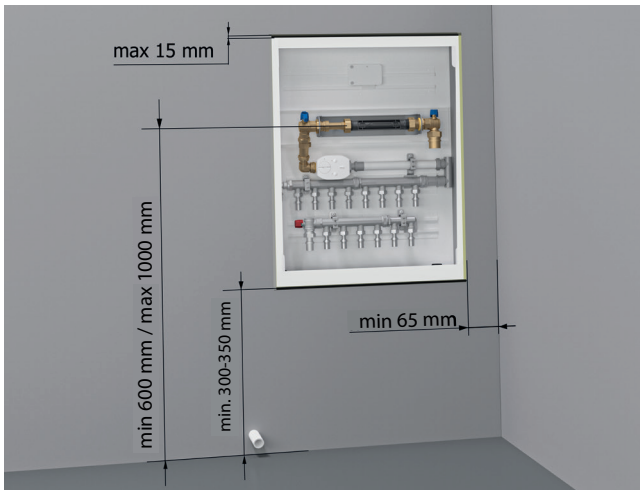

Exempel. Montagehöjd vid montage i regelvägg.

Placering av fördelningsrör

- Fördelningsrör i fördelarskåp för tappvatten ska monteras på lägre nivå än de tappställen det betjänar. Om detta inte är möjligt kan tätning utföras mellan tomrör och medierör vid tappstället, till exempel vid köksanslutning.

Montage i rum med täskikt på vägg med LK Våtzonslucka PRESEAL

- När skåpet monteras med öppningen in i rum med täskikt på vägg ska LK Våtzonslucka PRESEAL användas. Skåpets framkant placeras min 65 mm från utsida färdig vägg. Se separat monteringsanvisning.

OBS!
Montage med LK Gipslucka HIDDEN. Denna produkt kräver mer plats i väggen.
Se monteringsanvisningen för produkten.

Serviceöppning

OBS!
Serviceöppning ska inte placeras i plats för bad eller dusch.





Montage -Arbetsgång

Steg 1. Förbered rörgenomföringar för matningsrör och kopplingsledningar

OBS!
Om tätningen för rördimensionen skadas vid kapningen ska den ersättas med en ny.

Se översiktstabellen längst bak i monteringsanvisningen, rubrik **Kapanvisning för LK Rörgenomföringar**.

1. Stäm av dimensionen på stamrör.
2. Anpassa/skär genomföringarna till rätt dimension.



Exempelbilder på rörgenomföringar.

Steg 2. Montera rörgenomföringar och tätningar

1. Montera LK Rörgenomföringar och LK Tätningsplugg **innan skåpet monteras på sin plats**.
2. Montera rörgenomföringar och tätningspluggar i skåpsbotten. Var särskilt noggrann vid montage i skåpsbotten så den blir tät.
3. Plugga de hål i botten som inte används med LK Tätningsplugg. Montera så att LK Logon syns inifrån skåpet.



Montera rörgenomföringar och tätningspluggar.

Steg 3. Montering av skåp i vägg

OBS!
Skåpet monteras aldrig längre ut än kant i kant med regel för att ram/lucka INB ska kunna monteras.

- Installationens utformning ska möjliggöra vinkelrät rörgenomföring i förhållande till skåpsbotten.
- Skåpet bör monteras minst 250 mm ovan golv för att dränageröret ska kunna förläggas med fall i hela dess längd.
- Vattenmätaren måste placeras mellan 600 och 1000 mm ovan färdigt golv.
- Placera skåpet rätt i djupled så eventuell rörisolering får plats.
- Fixera fördelarskåpet i byggnadsstommen genom hålen i sidorna eller ryggen. För träregelkonstruktion använd bifogad skruv och tätningsbricka.
- När infästningen är klar **täta ej utnyttjade hål** i skåpet.
- Alternativt kan skåpet fixeras med LK Benställning eller LK Flexiben. Se rubrik **Montagehjälpmedel**.
- I de fall skåpet placeras i yttervägg ska det monteras på konstruktionens varma sida, innanför den lufttäta folien.
- Vattenmätarskåpet ska vara lätt åtkomligt för service och underhåll med möjlighet till fria utrymmen vid sidan av, ovan- och framför skåpet.



Infästning av skåp i regelvägg.

Steg 4. Anslutning av rör

- Kallvattenmatning med skyddsrör dras ingenom rörgenomföring i botten på skåpet och ansluts i vänster eller höger sida beroende på modell.
- LK Ändtätning monteras för att leda eventuellt läckagvatten till skåpets botten, beställs separat.



LK Ändtätning RiR LP, RSK 481 00 49 monterad.

- Från kallvattenfördelaren matas vatten till varmvattenberedare och sen matas det tillbaka genom kulventilen till varmvattenfördelaren.

OBS!
Cirkulerande varmvatten är inte tillåtet i skåpet.

Arbetsgång

1. Dra mediarör och tomrör upp genom rörgenomföringen.
2. Se till att tomröret dras in ca 60 mm över skåpsbotten.

TIPS!
Underlätta indragningen av tomröret genaom att smörja det med såpvatten eller motsvarande.

3. Kapa och grada röret.
4. Montera LK Tomrörsparaply LP eller likvärdig lösning på vattenmätarskåp placerade i vägg. Tomrörsparaply monteras på medieröret och trycks ner mot tomröret
5. Anslut röret mot fördelaren enligt respektive kopplingstyps monteringsanvisning. Se monteringsanvisningar på www.lksystems.se.
6. Efterdra kopplingar på fördelare i LK Prefabskåp.
7. Kontrollera att O-ringen i rörgenomföringen, om sådan finns, ligger i en dal på det korrugerade tomröret.
8. Kontrollera och justera så att alla rören kommer in vinkelrätt i skåpet. Detta är viktigt för att säkerställa en tät botten.
9. Fixera därefter tomrören med LK Fixeringsplatta eller på ett likvärdigt sätt för att säkerställa en vinkelrätt uppgång (90 graders vinkel). .

ANVISNING!
LK Tomrörsparaply monteras på rör i rör (RiR) till tappvatten- och värmesystem för att eventuellt utläckande vatten ska ledas ut på konstruktionens botten. Se Branschregler Säker Vatten.

Tomrörsparaply i takskåp och matning till skåp från sida och topp
Kontrollera att vatten inte kan rinna in i skyddsrören. LKs rekommendation är att använda tomrörsparaply för att hindra vatten från att rinna in i skyddsrör.

Ändtätning
I de fall tappställets tomrörsavslutning kommer på en lägre nivå än den i fördelarskåpet kan det tätas mellan tomrör och medierör vid tappstället med t ex LK Ändtätning RiR.

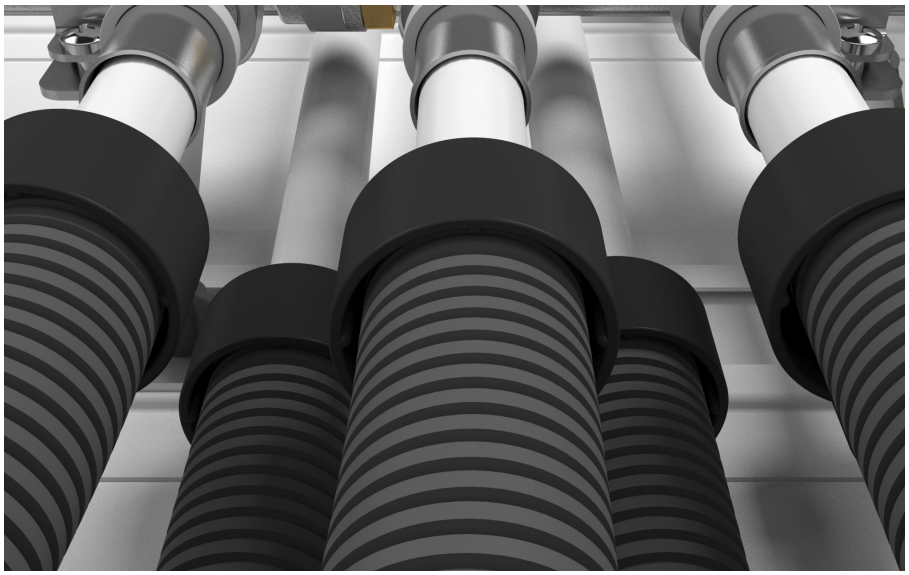

Exempelbild. LK Tomrörsparaply LP monterad på mediaröret och tomröret.

Steg 5. Tryck- och täthetskontroll

Tryck- och täthetskontroll ska utföras enligt **”Monteringsanvisning för LK PE-X, PAL och PE-RT rör”** eller enligt branschregler **”Säker Vatteninstallation”**.

OBS!
Tryck- och täthetskontroll bör utföras innan väggbeklädnad monteras.

Steg 6. Montera skåpsdränage

ANVISNING!
Dränageutlopp från skåp med tappvattensinstallation ska alltid mynna ut i utrymme med vattentätt golv.

Vid rörgenomföring i vägg får mått mellan rör och intillliggande vägg eller golvets tätskikt inte vara mindre än 60 mm. Läckageindikering får inte placeras i plats för bad eller dusch.

TIPS!
Det finns flera olika lösningar för dränage. Se Steg 6a. till 6c.

6a. Dränageböj direktansluten mot skåpets utloppsstos

Dränaget utmynnar från väggytan under skåpet.

1. Anslut dränageböjen direkt mot skåpets utloppsstos efter att alla rörgenomföringar och tätningspluggar är monterade.
2. Fixera därefter dränageböjen på lämplig plats mot väggregel. Använd de två medföljande montageskruvarna i valfria infästningshål.

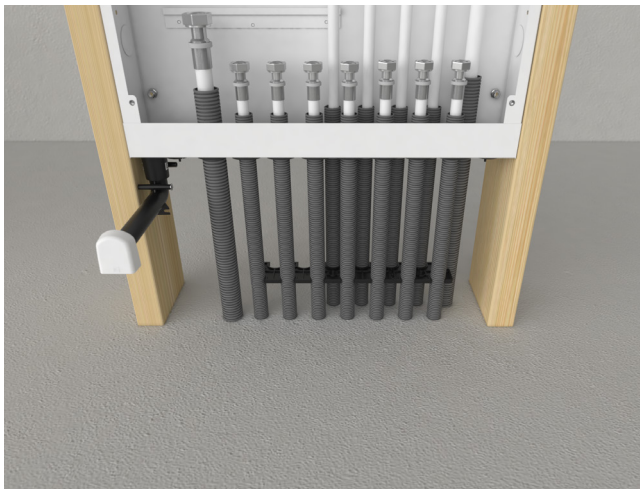

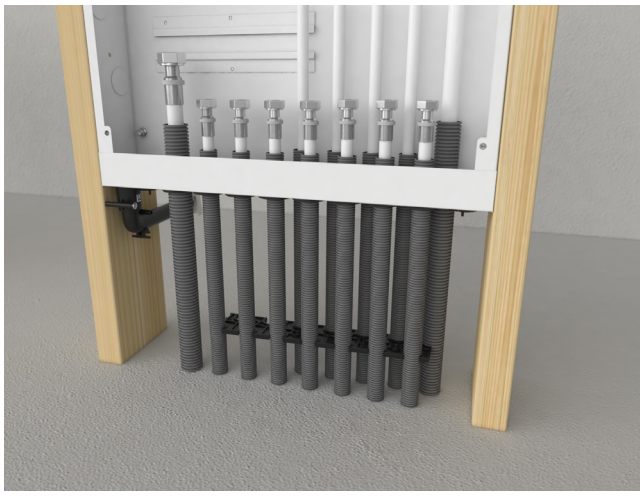

Dränageböj direktansluten mot skåpets utloppsstos mynnar i samma rum som skåpets serviceöppning allternativt i rummet bakom.

6b. Dränageböj ansluten via tomrör

1. Anslut tomröret med bälgmuffen mot skåpets dränagestos. Bälgmuffen får inte deformeras så att eventuellt läckagevatten hindras.
2. Anslut dränageböjen till tomröret. Tänk på att röret ska bottna i dränageböjen, ca 20 mm djupt.
3. Fixera dränageböjen på lämplig plats mot väggregel. Använd de två medföljande montageskruvarna i valfria infästningshål.
4. Se till att tomröret förläggs med fall i hela dess längd mot utloppet samt att tomröret klamras.

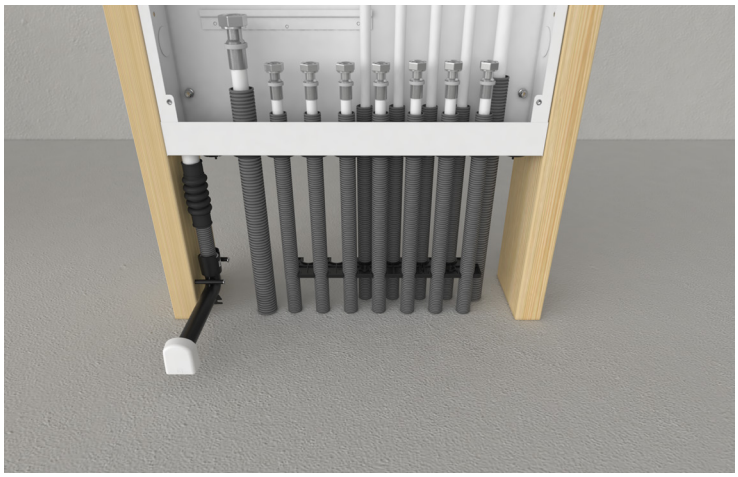

Dränageböj ansluten via tomrör.

6c. Sammankoppling av dränagerör

Sammankoppling av dränageledningar från två skåp är möjligt. Bilden nedan visar side-by-side montering men sammankoppling av dränageledningar kan också ske vid åtskilda skåp.

1. Använd LK Dränagesats 25 duo. Bälgmuffen får inte deformeras så att eventuellt läckagevatten hindras.
2. Fixera därefter dränageböjen på lämplig plats mot väggregel. Använd de två medföljande montageskruvarna i valfria infästningshål.
3. Se till att tomröret förläggs med fall i hela dess längd mot utloppet samt att tomröret klamras.

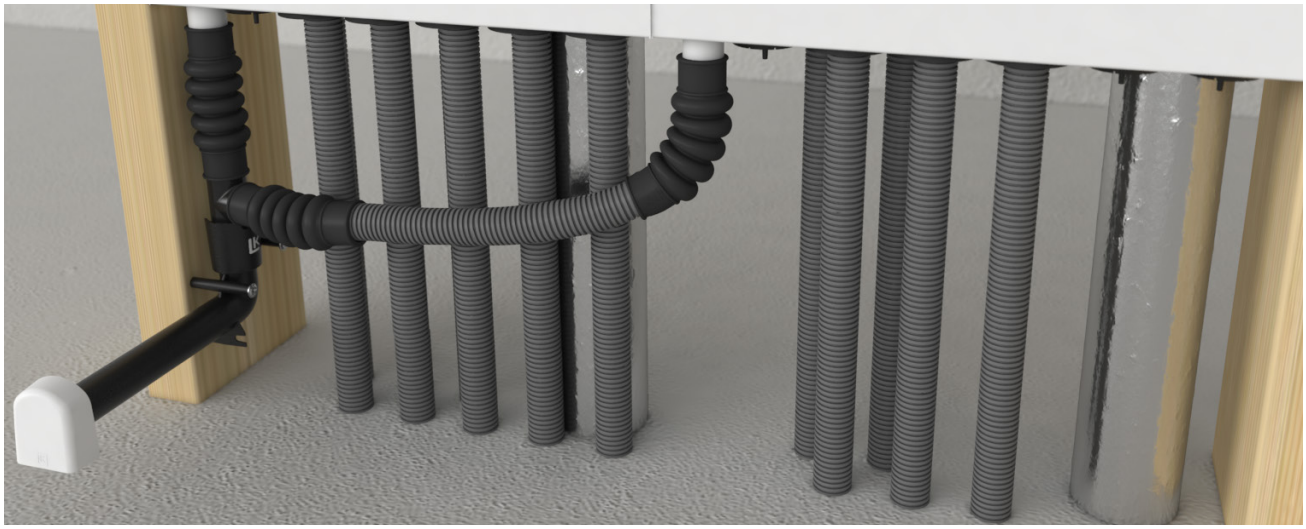

Sammankoppling av dränagerör.

7a. Rengöring

1. Efter montage ska öppning för läckageindikering rengöras för att utläckande vatten inte ska hindras från att rinna ut.

7b. Montering av utloppsbricka

1. Montera väggskiva med håltagning för dränageböjens utloppsrör. Håldiameter ca 26 mm.
2. Anslut eventuellt tätskikt enligt tätskiktsleverantörens anvisningar. LK Tätningsmanschett kan tillhandahållas av LK Systems, men tätskiktsentreprenören skall utföra montaget samt ansvara för att tätskiktets vidfästningsegenskaper enligt branschreglerna från **Byggkeramikrådet (BBV), GVK (Säkra Våtrum)** eller **Måleribranschens våtrumskontroll (MVK)**.
3. Efter utfört montage av väggbeklädnad ska längden på dränageböjen fräsas ner med LK Dränage-fräs V2. Alternativt kan dränageböjen kapas till lämplig längd med t.ex. ett bågfilsblad. Beakta så att ytskiktet inte skadas. Lämna kvar 2-3 mm av utloppsröret utanför väggens yta. I rum med tätskikt på vägg lämna kvar 6-9 mm.
4. Montera LK Utloppsbricka V2 i utloppsröret. För ett exklusivare utseende kan LK Utloppsbricka V2 Krom beställas som tillbehör.



Montage av LK Utloppsbricka V2.

Tillbehör



LK Utloppsbricka V2 krom RSK 188 26 14.

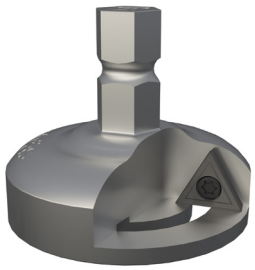

LK Dränagefräs V2 1882615.

12. Montering av sprutskydd

1. Montera de bipackade sprutskydden.
2. Var noga med att skjuta ut skydden i sida så att hela skåpsbredden blir täckt av skydden. Skydden bör vara monterade under byggtiden för att förhindra att smuts och damm kommer in i skåpet. Det är sprutskyddet som gör skåpet vattenskadesäkert och ska alltid vara monterat.

OBS!
Vid takmontage ska INTE sprutskydden monteras i skåpet då dränering ska ske genom dräneringshål i luckan.

13 - Montering av ram/lucka

- Det finns flera typer av ram/lucka att välja på beroende på hur skåpet är monterat.
- Vid leverans är luckan försedd med skruvmejsellås.
- Som tillbehör finns LK Nyckellås (ej till LK Brandlucka UNI eller LK Kaklingsbar Design PRESEAL).

TIPS!
I miljöer med hög fukthalt och/eller kemikalier, ex. djurstallar, badhus, spolhall kan LK erbjuda specialtillverkad ram / lucka i högre korrosionsbeständighet, kontakta LK för mer information.

13a - Montering av ram/lucka UNI INB

När skåpet byggs in i vägg används LK Ram/lucka UNI INB vilken har utfallande ram för att täcka håltagningen runt skåpet. Ramen täcker 15 mm utanför skåpets kant.

1. Montera LK Ram/lucka med de bipackade skruvarna. Om skåpet monteras så långt in i väggen att de bipackade skruvarna ej räcker till, kan dessa ersättas med längre M5 skruv (ej i LK:s sortiment).



LK Ram/lucka UNI INB.



LK Ram/lucka UNI UTV.

Montagehjälpmedel

Montage med hjälp av LK Skåpstativ L2

Skåpets baksida är försett med fyra stycken infästningspunkter (M8 mutter) som kan användas då man önskar att montera skåpet innan betongplattan är gjuten. Som hjälpmedel finns LK Skåpstativ L2.

1. Montera de medföljande fyra M8 bultarna i skåpets baksida.
2. Skruva på rörklammerna på de utstickande bultarna.
3. Trä i rundstängerna och trä på stativets bipackade tomrörsbitar. Tomrören hindrar stativet från att bli fastgjutet och på så vis gör det återanvändbart.
4. Slå ner rundstängerna genom isolering och ner i sanden tills att installationen känns stadig.
5. Lyft upp skåpet på lämplig höjd samt spänn klammerna.
6. Tejpa tomrören mot stativens ben för att förhindra att tomrören flyter upp i samband med gjutning.

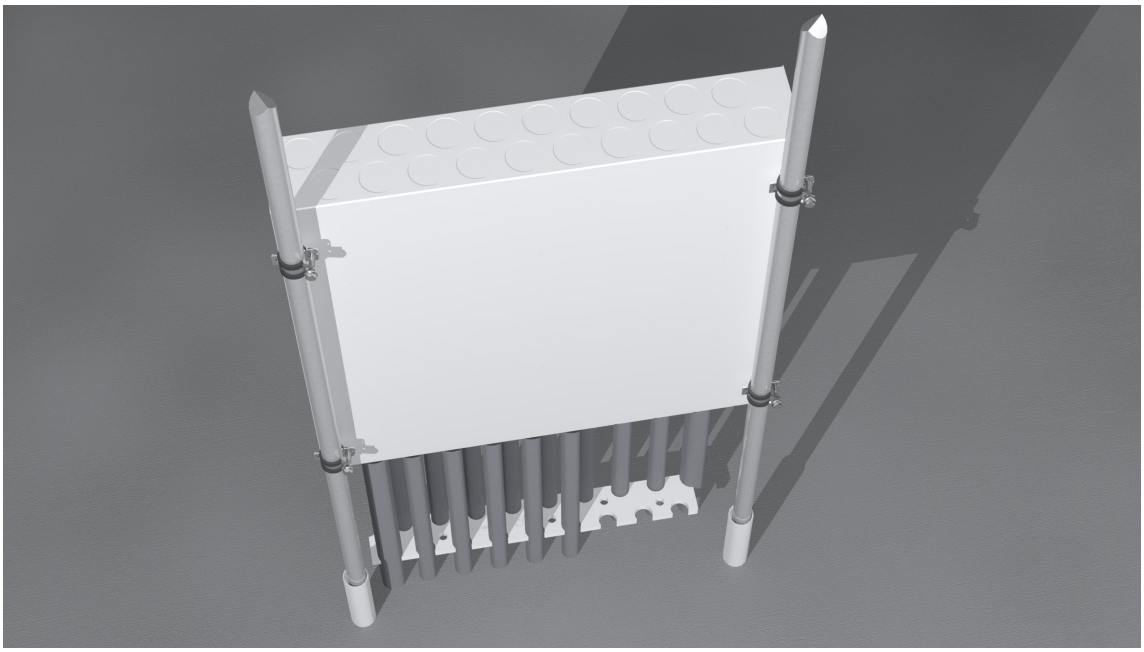

LK Skåpsstativ L2 monterat samt LK Fixeringsplatta RiR 25.

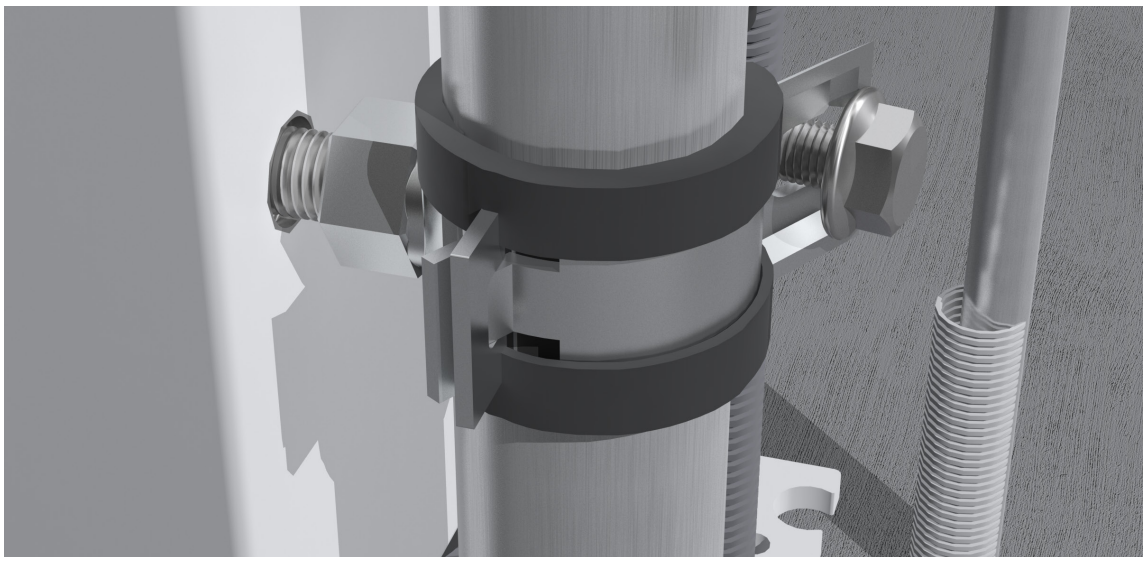

Närbild på infästning mot skåp.

Montering med hjälp av LK Benställning och LK Flexiben

- LK Benställning och LK Flexiben förenklar montage av skåpet på prefabricerade betongbjälklag.
- Tillverkad i galvaniserad stålplåt.
- LK Benställning levereras i par inkl. 4 st självborrande plåtskruv som skruvas inifrån hålen i sidorna på skåpet för att fästa benen.
- LK Flexiben levereras i par inkl. 2 st skruv för infästning i fördelarskåpets rygg.
- Foten på benställningen har ett 6 mm hål för fixering mot betongbjälklaget. Fixering görs t.ex. med bult eller metallspikplugg (medföljer ej).
- I de fall benställningen inte ger fullgod fixering av fördelarskåpet, ska det även fixeras i väggkonstruktionen.

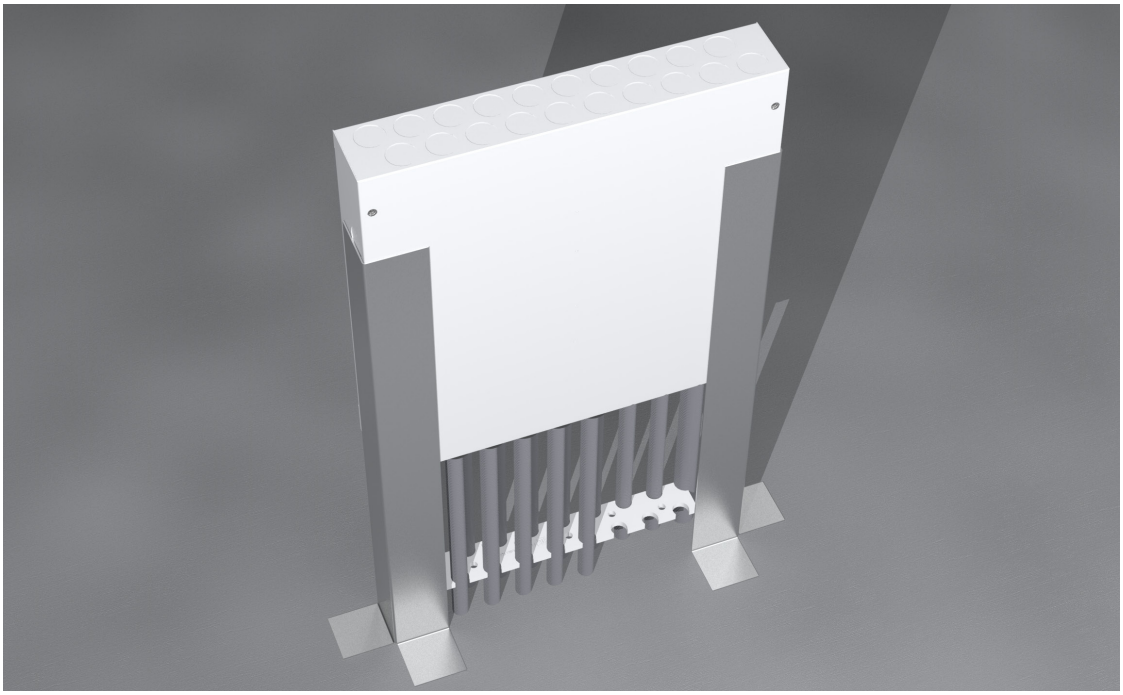

LK Benställning.

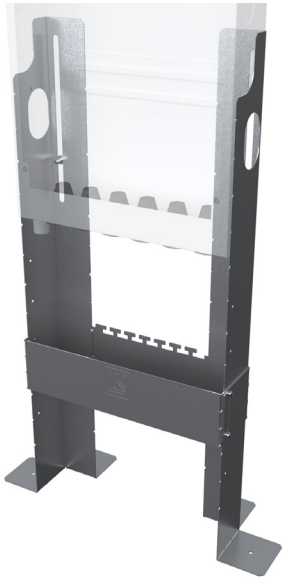

LK Flexiben och LK Flexiskydd.

Utbyte av rör

Montera LK Utbytesbleck rörgenomföring på tomröret precis ovanför LK Rörgenomföring 25 LP vid ett eventuellt utbyte av röret. Utbyte av LK PE-X Universalrör X16 kan endast ske med början från väggbockstödet eller väggdosa.

Montering av Cubic secure

För vissa skåpsmodeller är CubicSecure förmonterat i skåpet vid leverans. Följ instruktionerna i manualerna för CubicSecure.

OBS!
Montera CubicSecure efter eventuell matning till säkerhetssystem som kräver vatten.

Produkter

För sortiment fördelarskåp UNI, läs mer här: www.lksystems.se
LK PE-X rör-i-rör-system, med ingående komponenter enligt Installationslösningar NT VVS 129, är provat och godkänt enligt NT VVS 129 samt Sintef Testmetod för skyddsrör. Läs mer här: www.lksystems.se

Övriga produkter

För mer information om ingående produkter i LK Universalsortiment, se: www.lksystems.se

Måttskisser

LK Vattenmätarskåp UNI



Sidovy

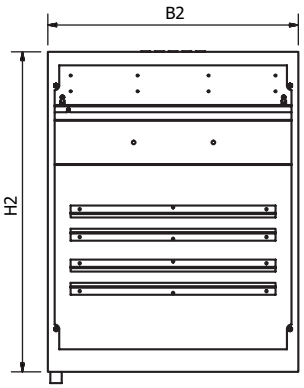

Framsida

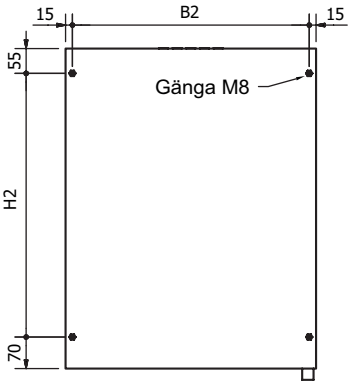

Baksida

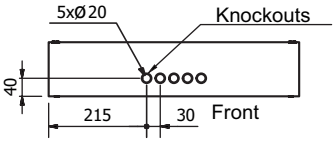

Ovansida

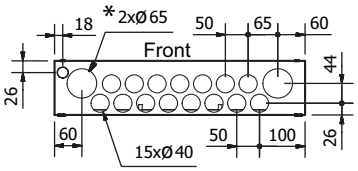

Undersida

Artikelnr	B2	H2
188 23 99	550 mm	710 mm
188 26 79*	550 mm	710 mm
188 26 80*	550 mm	710 mm
188 23 05*	550 mm	710 mm
188 23 06*	550 mm	710 mm
188 23 03	550 mm	550 mm
188 23 04	550 mm	550 mm
188 26 89	800 mm	710 mm

* Dessa modeller har enbart ett 65 mm hål på undersidan av skåpet.

LK Ram/lucka UNI VM-skåp

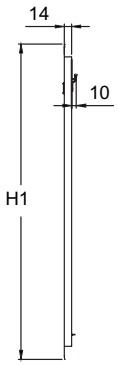

Sidovy

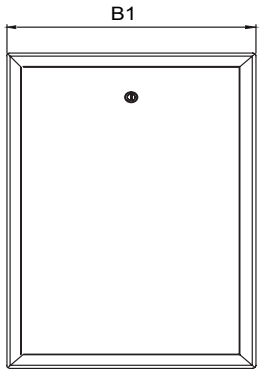

Framsida

Artikelnr	B1	H1
243 46 80	590 mm	740 mm
188 13 05	590 mm	580 mm
234 46 79	800 mm	710 mm

LK Vattenmätarskåp UNI XL

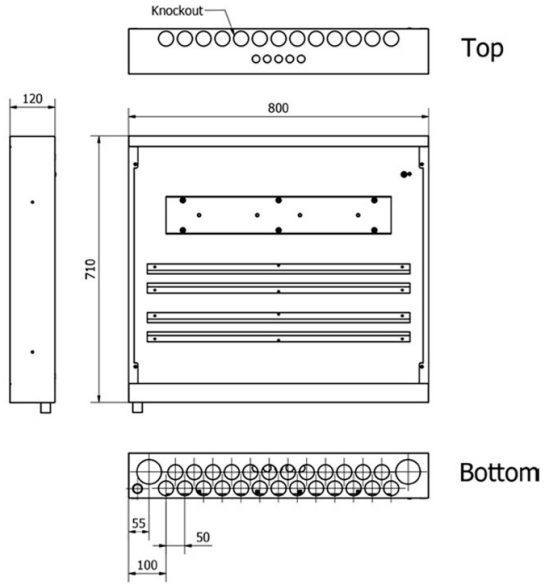

Skåpstyp	40 mm hål (st)	65 mm hål (st)	rsk nr
LK Vattenmätarskåp UNI XL	25	2	1882689

LK Vattenmätarskåp UNI 8/6

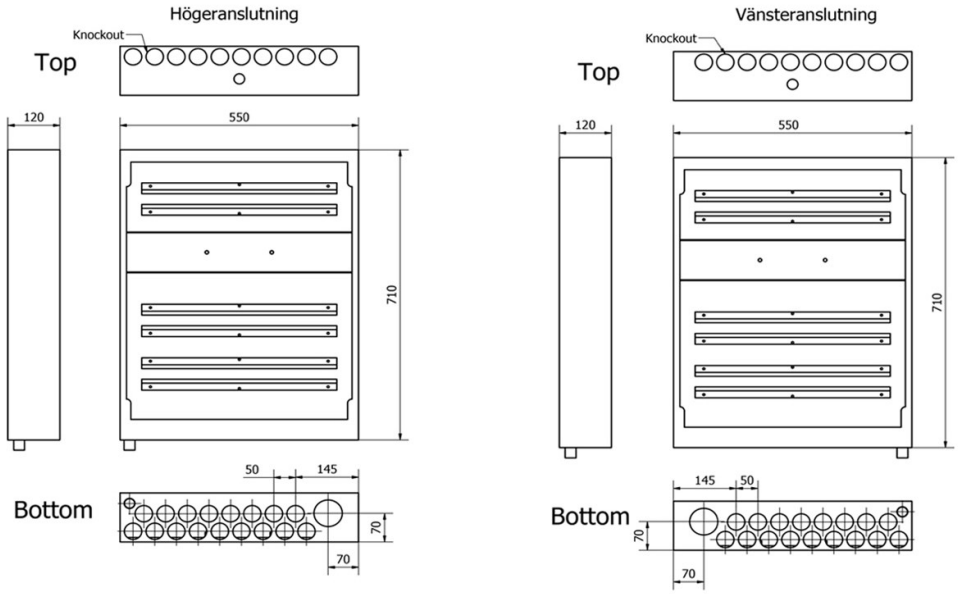

Skåpstyp	40 mm hål (st)	65 mm hål (st)	rsk nr
LK Vattenmätarskåp UNI 8/6 vänsteranslutning	17	1	1882680 och 1882306
LK Vattenmätarskåp UNI 8/6 högeranslutning	17	1	1882679 och 1882305

Kapanvisning LK Rörgenomföringar

Översiktstabell

RSK	Bild	Rörgenomföring	Ø mm rör. K=kapnivå.								
			Ø12	Ø16	Ø20	Ø25	Ø32	Ø34	Ø40	Ø42	Ø50
298 61 50	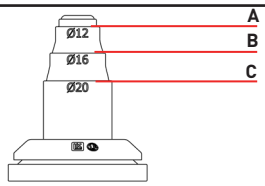	LK Rörgenomföring 12-20 LP	A	B	C						
188 27 22	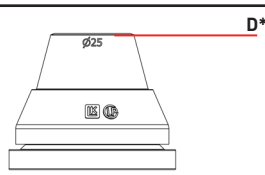	LK Rörgenomföring 25 LP				D					
188 27 23	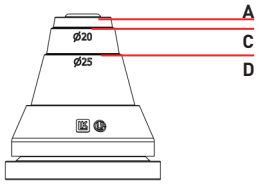	LK Rörgenomföring 20-25 LP	A		C	D					
188 26 96	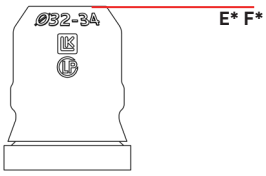	LK Rörgenomföring 32-34 LP					E	F			
188 27 24	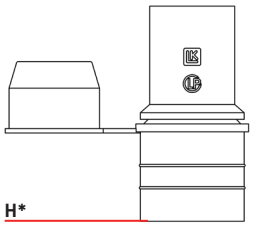	LK Rörgenomföring 32 RiR LP								H	
188 27 27	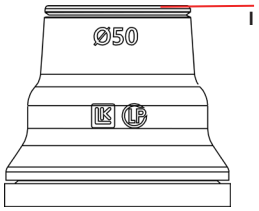	LK Rörgenomföring 50 LP									I
189 27 28	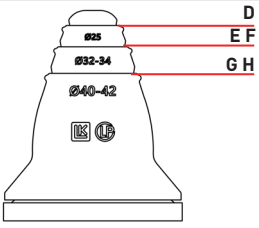	LK Rörgenomföring 25-40 LP				D	E	F	G	H	

* LK Rörgenomföring 25 LP och LK Rörgenomföring 32-34 LP och LK Rörgenomföring 32 RiR LP är färdigkapade vid leverans.