Aria Duschvägg med sidopanel

Monteringsanvisning



Hantering av glasprodukter ska alltid ske med omsorg och försiktighet.

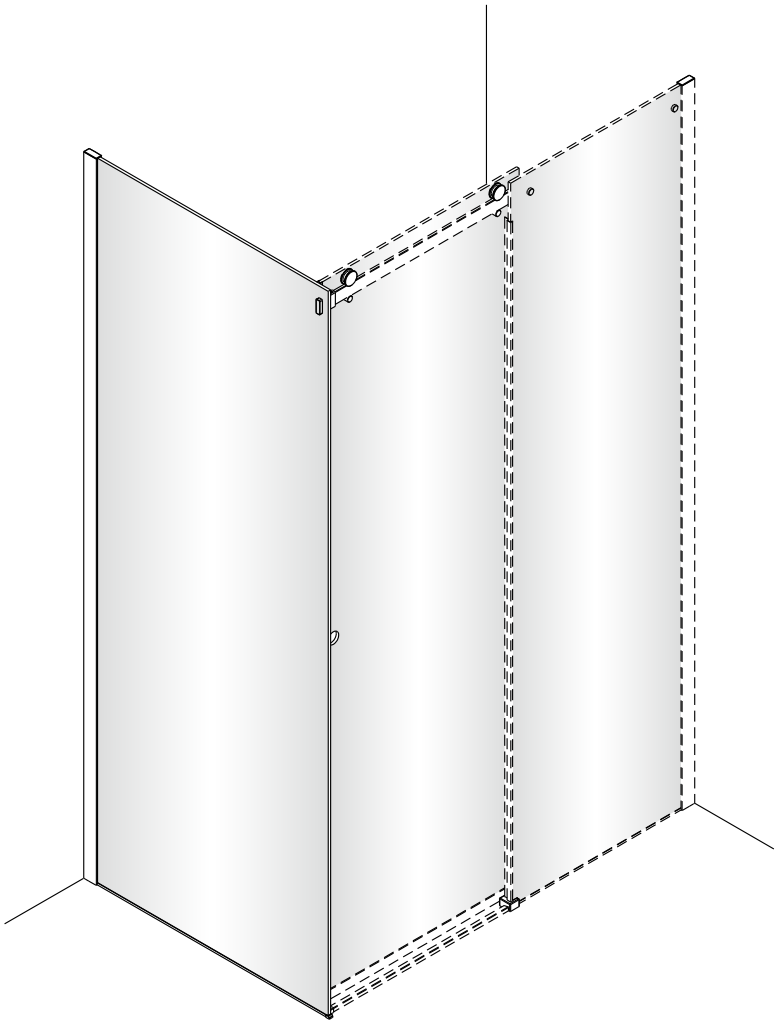

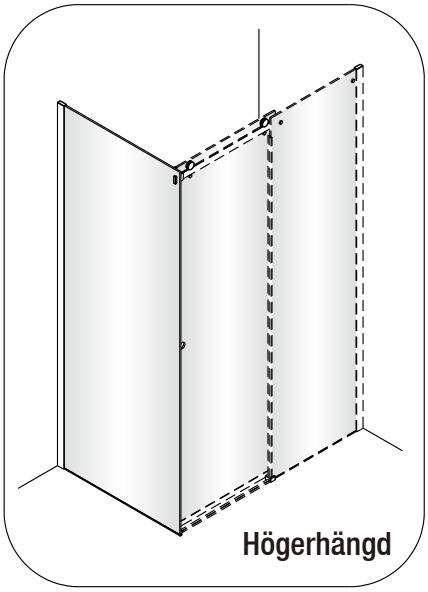

Högerhängd

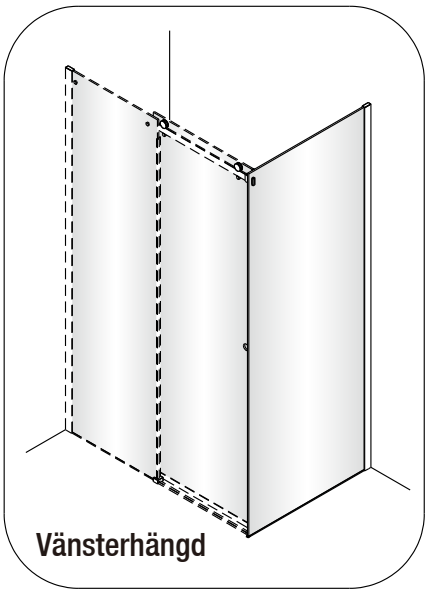

Vänsterhängd

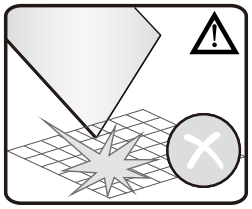

Observera! Härdat glas – hanteras varsamt.
Skydda hörnen på glaset mot stötar och slag.

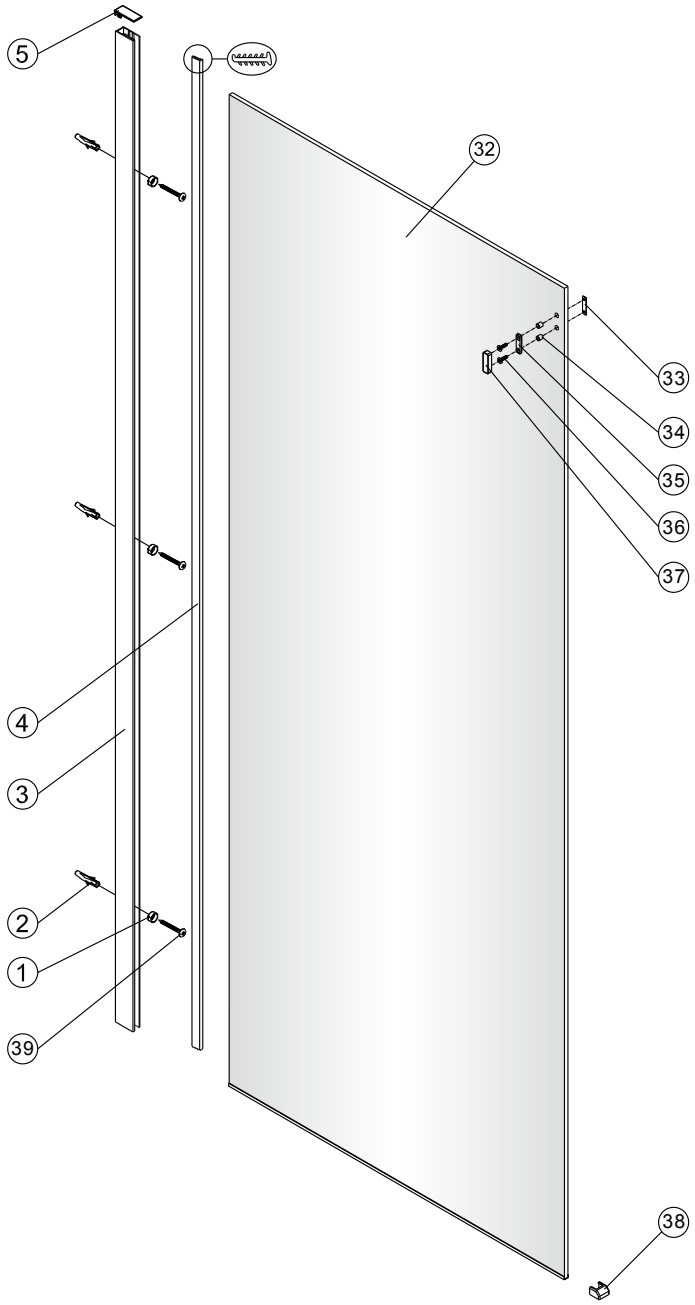

1 x3	2 *	3 x1	4 x1	5 x1	32 x1	33 x1	34 x2	35 x1	36 x2 M5X20
37 x1	38 x1	39 *							

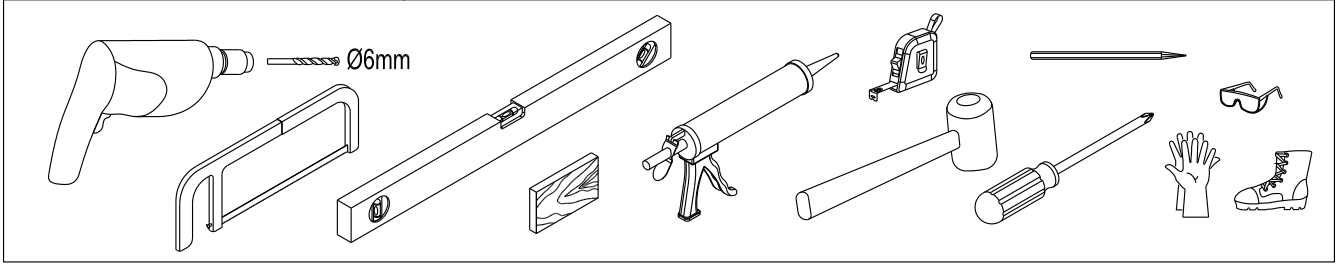

*** Medföljer ej, köps separat**

Skruvar, plugg och limbrickor medföljer ej.

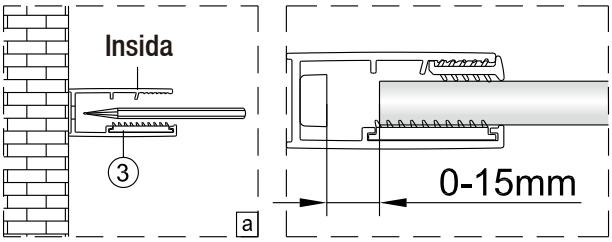

	A(mm)
1200	1090~1225
1300	1190~1325
1400	1290~1425
1500	1390~1525
1600	1490~1625
1700	1590~1725

	B(mm)
800	782~797
900	882~897
1000	982~997

①

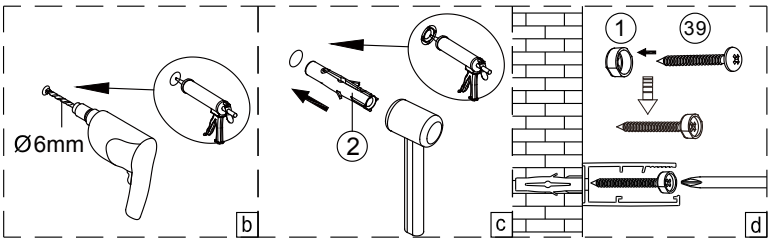

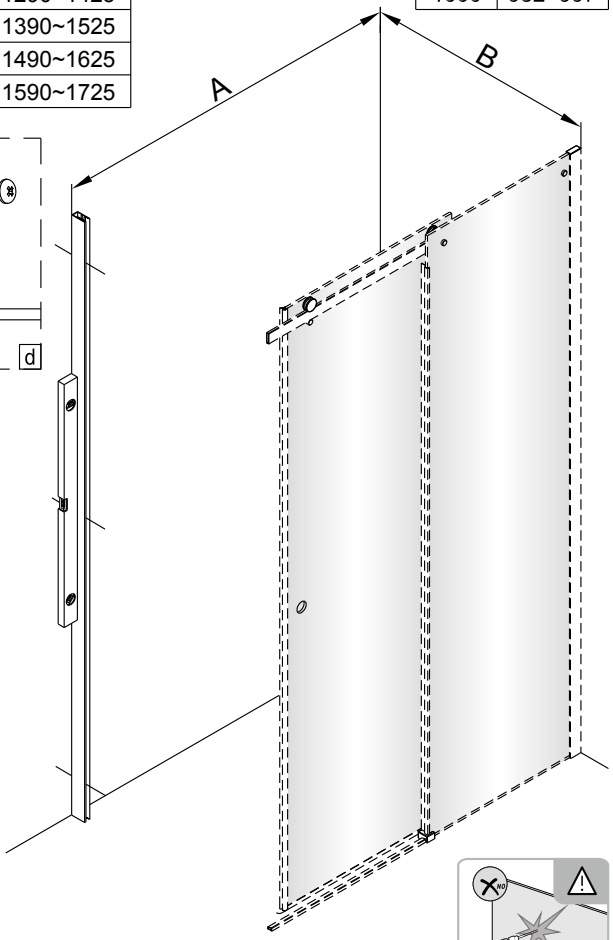

Längd väggstag

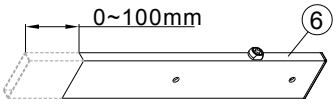

När monteringsutrymmet är mindre än mått A måste väggstaget kapas upp till max 100 mm.

	A(mm)	L(mm)
1200	A<1190	L=A-64
1300	A<1290	L=A-64
1400	A<1390	L=A-64
1500	A<1490	L=A-64
1600	A<1590	L=A-64
1700	A<1690	L=A-64

För att kapa väggstaget, använd medföljande mall (nr 31).

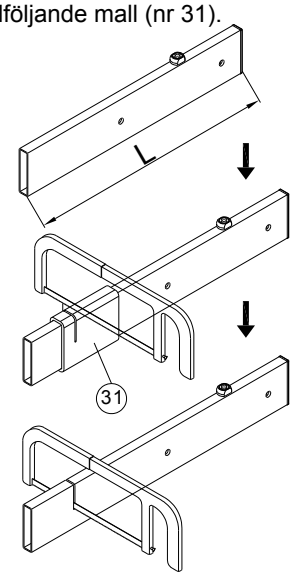

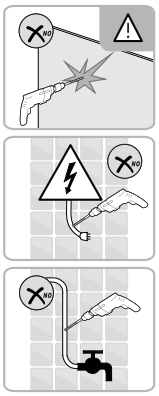

②

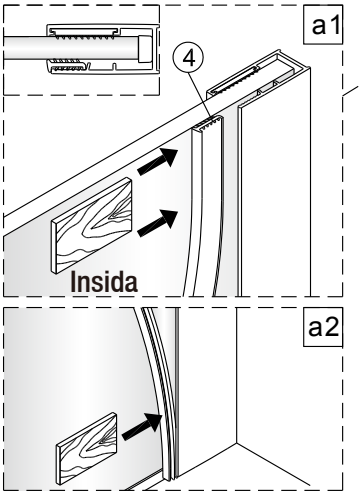

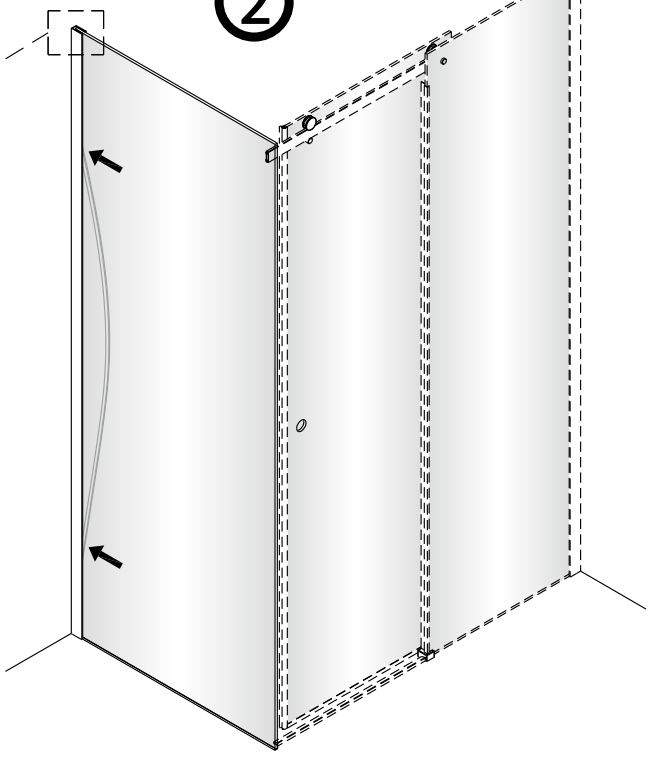

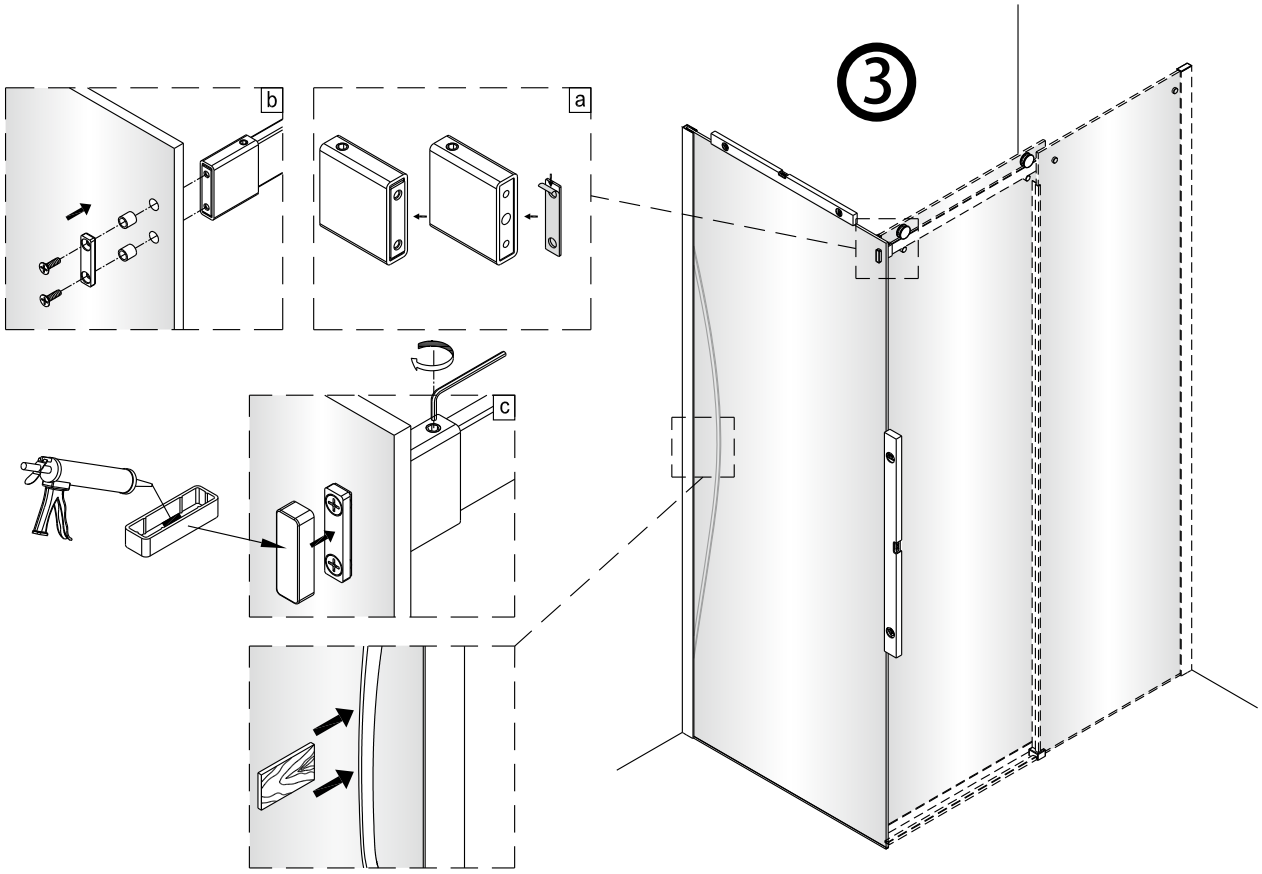
③
a
b
c

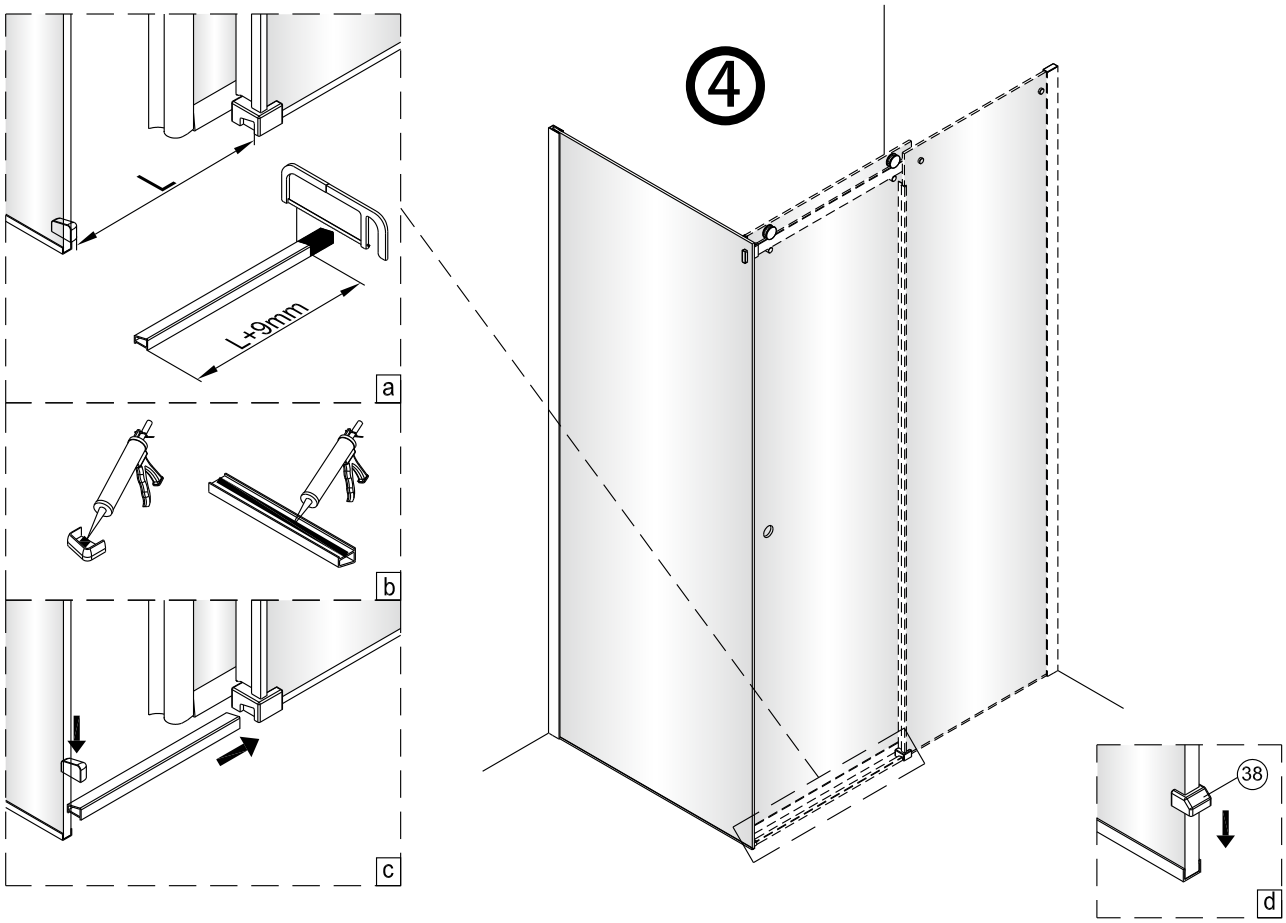
④
L
L+9mm
a
b
c
38
d

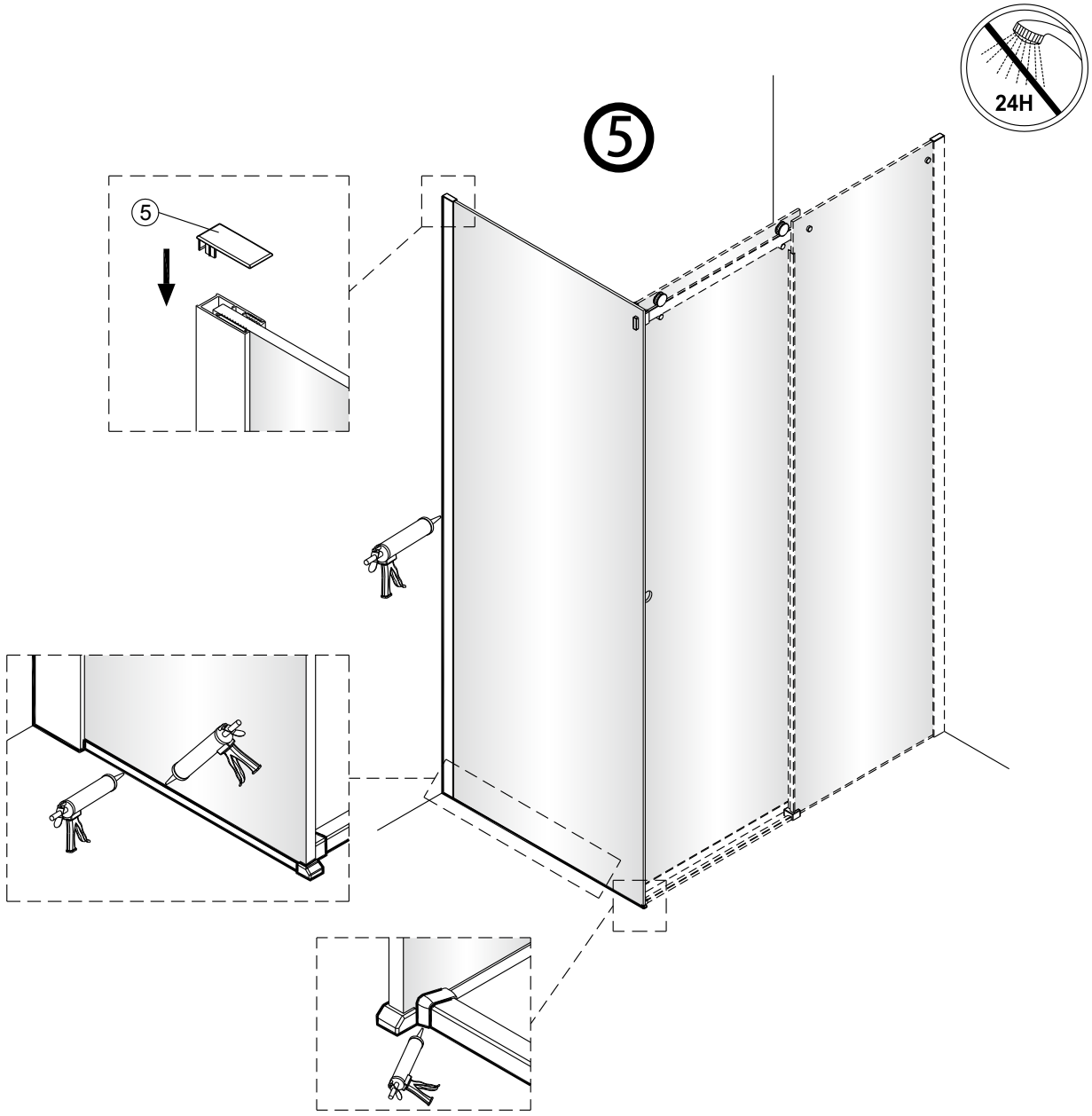
24H
5
5

Skötselråd Alterna duschväggar

Det bästa sättet att hålla glaset rent och fint länge är genom att skrapa av vattnet från glaset med en gummiskrapa efter varje dusch.

- Klart och tonat glas rengörs med mild tvållösning eller ett milt ättiksbaserat rengöringsmedel.
- Frostat och mönstrat glas rengörs endast med mild tvållösning. Undvik att använda medel som bildar en skyddshinna, då det kan missfärga frostningen och göra att glaset upplevs som flammigt. Starka rengöringsmedel kan dessutom få frostningen att släppa. Undvik rengöringsmedel innehållande fett vid rengöring av frostade ytor då det skadar frostningen. Även hudkrämer, hårfärg och vatten med hög kalkhalt kan lämna spår på frostade ytor.
- För samtliga glastyper, undvik alla former av svampar och borstar som riskerar att repa glaset.

Alterna Badrum distribueras av SGDS Gruppen AB
För teknisk support, kontakta oss på 020-51 55 15 eller tks@alterna.se

20220930_Version 5