A. Bergli AS

Produktblad / FDV / Monteringsanvisning

SANY-L ekspansjonskar for tappevann & varme

Generelt:

SANY-L ekspansjonstank 6 L leveres med et fortrykk på 3,0 bar med luft som ligger i et separat rom. Mellom vannet og luften er det en membran som forhindrer at luften blir tatt opp av vannet.

Installasjon:

Sett tanken på et jevnt underlag i et frostfritt rom.
Tenk på at det skal være lett å komme til tanken for inspeksjon og eventuell påfylling av luft et par ganger i året.
Tanken behøver ikke plasseres i nærheten av pumpen.
Derimot skal trykkbryteren alltid plasseres så nær tanken som mulig.

Lufttrykk ved pumpeanlegg:

Tanken er ved levering fortrykket med luft på 3,0 bar.
I toppen finnes en luftventil av samme type som på et vanlig bildekk.
Ved installasjon skal trykket justeres inn etter anleggets starttrykk.
Lufttrykket skal være 0,3 bar under pumpens starttrykk.
Eksempel: Hvis pumpen starter på 4 bar, skal trykket i tom tank være 3,7 bar

Lufttrykk utjevningsanlegg:

Tanken er ved levering fortrykket med luft på 3,0 bar.
I toppen finnes en luftventil av samme type som på et vanlig bildekk.
Ved installasjon skal trykket justeres inn etter anleggets makstrykk.
Lufttrykket skal være halvparten av vanntrykket i anlegget.
Eksempel: Vanntrykk på 6 bar krever et luftfortrykk i ekspansjonskaret på 3 bar.

Varmeanlegg:

Tanken er ved levering fortrykket med luft på 3,0 bar og trykket **må** reduseres til 0,5 bar ved installasjon i varmeanlegg.
NB: Ved frostsikring kan kun glykol (maks 30%) benyttes (ikke HX eller HX-i)

Viktig:

Trykket skal måles når tanken er helt tom for vann.
Man må slå av pumpens strømtilførsel og åpne en kran slik at vanntrykket får synke helt ned til 0 bar før lufttrykket måles/justeres på tankens luftventil.

elbi

Arne Bergli AS
Tel: 407 25 420
post@arnebergli.no
www.arnebergli.no
Org.nr: 977061415

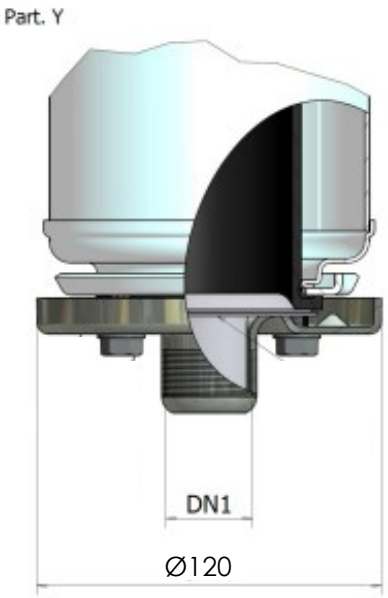

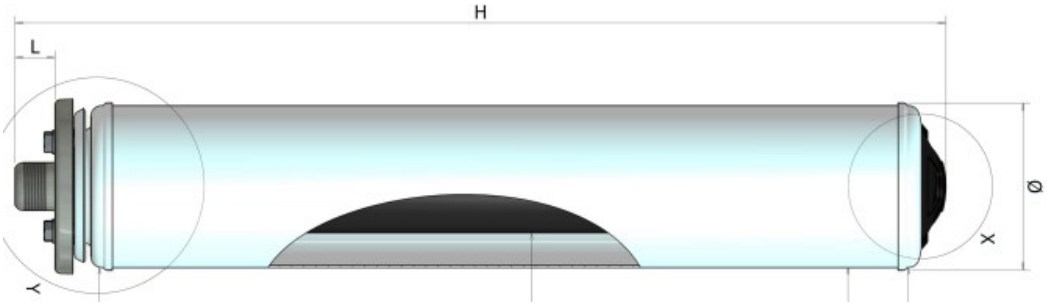

Vare nr.		A260L12
Størrelse	LITER	6
Diameter (Ø)	MM	120
Høyde (H)	MM	500
Lengde	MM	29
Rørtilkobling DN	``	1/2

Bruksområde:
Sany ekspansjonskar for lukket varmesystem og tappevannsystem inntil 10 kg
Produsert av stålplater, med fast gummimembran.
Maks arbeidstemperatur: - 10 - + 99 °C
Maks trykk: 10 bar
Volum: 6 liter
Type betegnelse: Sany-L
Rørtilkobling: 1/2`` UTV.G
Ekspansjonskaret leveres med et fortrykk på 3,0 kg/bar

Produsent:
Elbi S.p.A.
Via Buccia 9
35010—Limena, Italy
Tel: +39 049 8840677
Fax: +39 049 8841610
Info: info@elbi.it

VEDLIKEHOLD !!!!

Lufttrykket i tanken bør minst sjekkes 1 gang per år.

Arbeidstemperatur: - 10°C til +99°C
Utvendig farge: Hvit
Membran: Gummi (EPDM)
Leveres med fortrykk: 3,0 bar
Maks arbeidstrykk: 10 bar

Importør:
Arne Bergli AS
Sandvikaveien 335
7882 Nordli
Tel: 407 25 420
E-post: post@arnebergli.no
www.arnebergli.no
Org. nr: 977 06 1415