Pneumatik-Versorgung (Kundenbeistellung) Pneumatic supply (customer delivery)		
Druckluft comp. air	Druck: Pressure: min. 6 bar max. 10 bar	Qualität: Quality: DIN ISO 8573-1 -2/4/3
	Menge: Quantity: min. 400 l/min	Durchschnittsverbrauch: average 150 l/min
	Rohranschluß: Pipe size: G 1"	

Farbgebung colouring	
Maschine: Machine:	RAL 7035 lichtgrau
Schaltschrank: Switch cabinet:	RAL 7035 lichtgrau
Spritzkasten: Other:	RAL 7015 schiefergrau siehe Zeichnung

gepüft: i. A.

Datum: 26. Nov. 2013

HSP Schwahlen GmbH
Langenfeld

Ausbauraum für Spänefördern beachten
Siehe Anlage 1

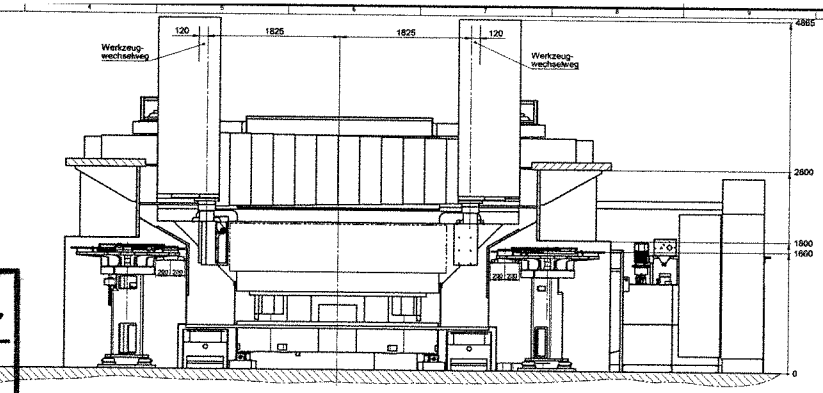

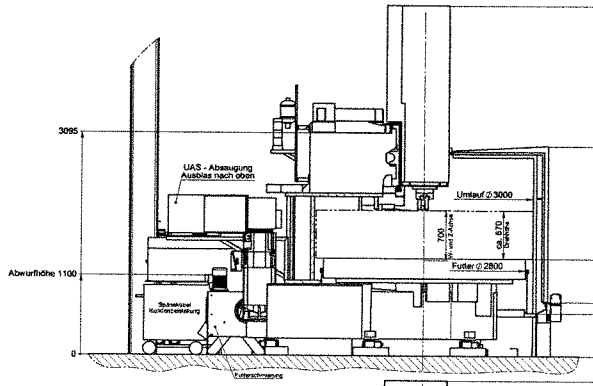

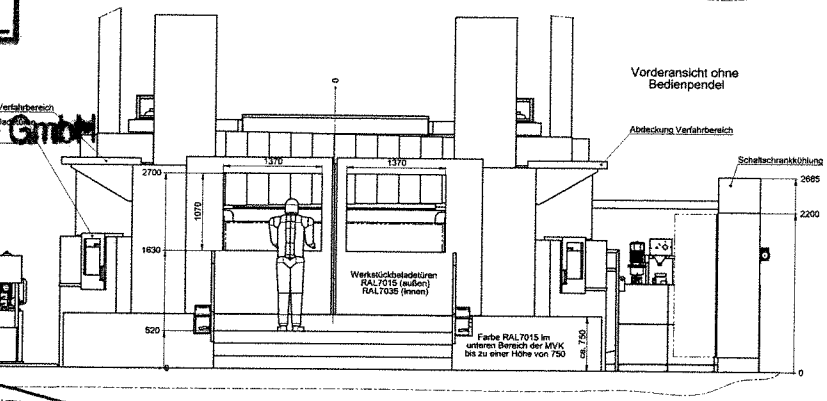

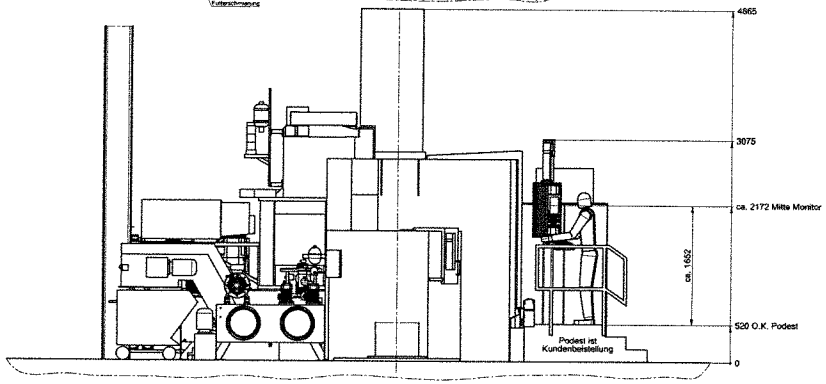

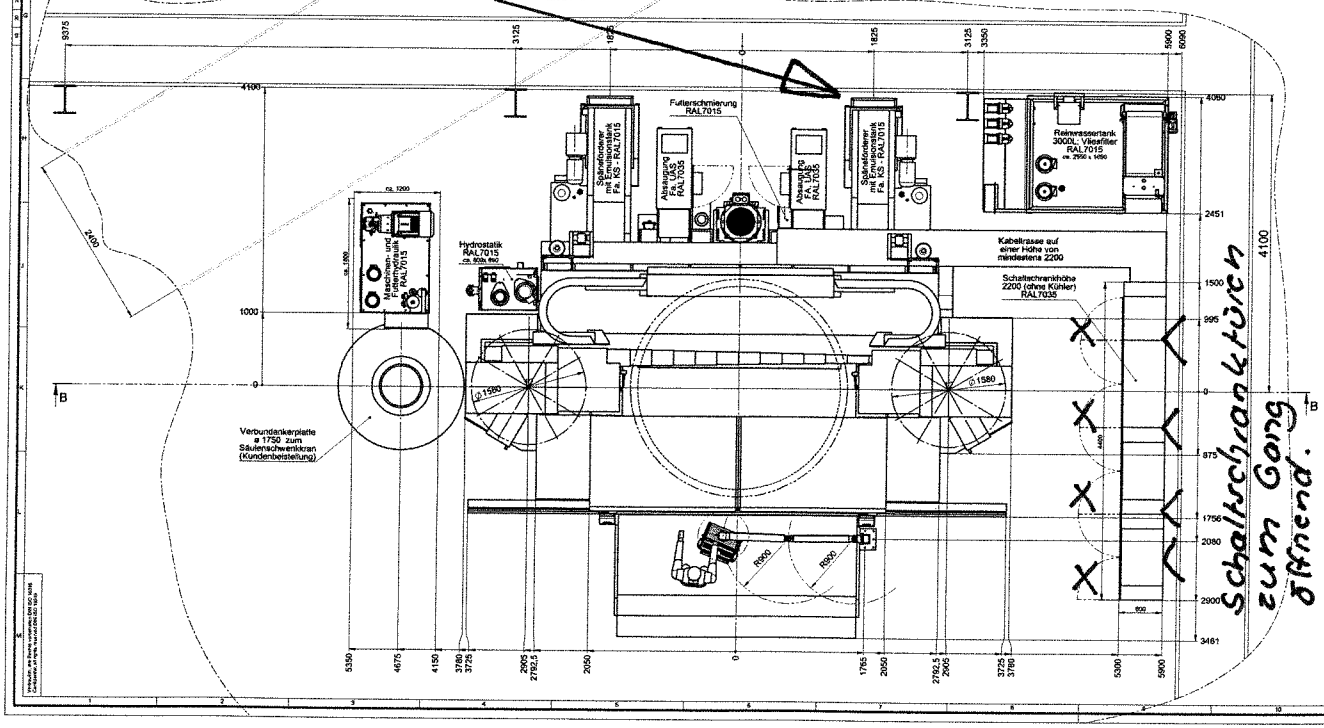

Schaltschrankkühlung zum Gang öffnend.

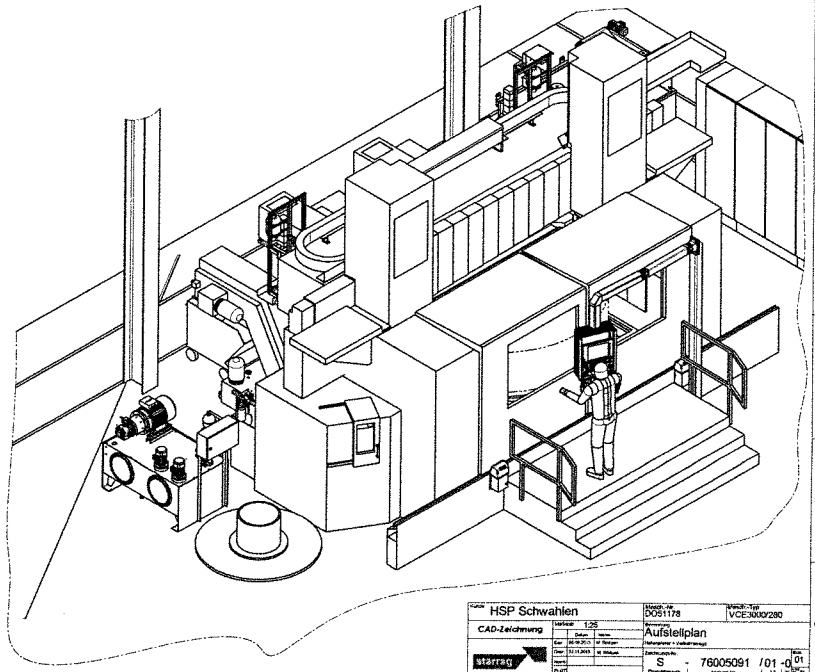

HSP Schwahlen		DO51178	VCE-3000/280
CAD-Zeichnung	1:25	Aufstellplan	
starrag		S - 76005091 /01 -01	