Hoja de datos

WT32-B430

LICHTSCHRANKEN UND TASTER

SICK
Sensor Intelligence.

Imagen aproximada

Información sobre pedidos

Tipo	N.º de artículo
WT32-B430	1011110

Otros modelos del dispositivo y accesorios ➜ www.sick.com/

Datos técnicos detallados

Características

Principio funcional	Fotocélula de detección sobre objeto
Detalle del principio de funcionamiento	Energético
Dimensiones (An x Al x Pr)	36 mm x 85 mm x 72 mm
Forma de la carcasa (salida de luz)	Rectangular
Alcance de detección máx.	100 mm ... 2.000 mm [1]
Distancia de conmutación	100 mm ... 2.000 mm [1]
Tipo de luz	Luz roja visible
Fuente de luz	LED
Ajuste	Potenciómetro

[1] Material con un 90% de reflexión difusa (referido al blanco estándar según DIN 5033).

Mecánica/Electrónica

Tensión de alimentación	10 V DC ... 30 V DC
Consumo de corriente	40 mA [1]
Modo de conmutación	Conmutación en claro/oscuro
Tiempo de respuesta	≤ 5,6 ms [2]
Material de la carcasa	Plástico, Plástico reforzado con fibra de vidrio
Material de elementos ópticos	Plástico, PMMA
Grado de protección	IP67
Operación a temperatura ambiente	–25 °C ... +55 °C
Temperatura ambiente de almacenamiento	–40 °C ... +70 °C

[1] Sin carga.
[2] Duración de la señal con carga óhmica.

Clasificaciones

ECLASS 5.0	27270903
ECLASS 5.1.4	27270903
ECLASS 6.0	27270903

ECLASS 6.2	27270903
ECLASS 7.0	27270903
ECLASS 8.0	27270903
ECLASS 8.1	27270903
ECLASS 9.0	27270903
ECLASS 10.0	27270904
ECLASS 11.0	27270904
ETIM 5.0	EC001821
ETIM 6.0	EC001821
ETIM 7.0	EC002719
UNSPSC 16.0901	39121528

Esquema de conexión

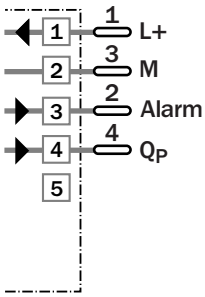

Posibilidades de ajuste

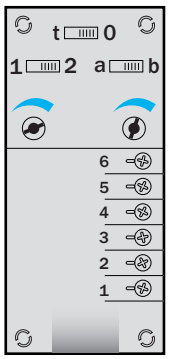

Esquema de dimensiones

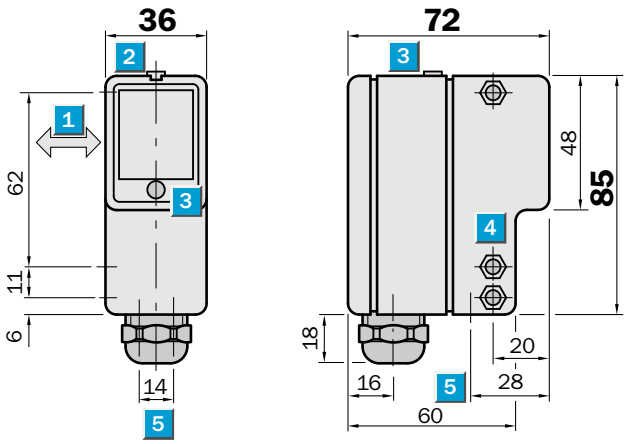

Medidas en mm
① sentido preferente del material
② ranura de mira
③ indicador de funcionamiento
④ orificio de fijación, ambos lados avellanados para tuerca hexagonal M 5
⑤ rosca de fijación M5, 5,5 mm de fondo

LO MÁS DESTACADO DE SICK

SICK es uno de los fabricantes líderes de sensores y soluciones de sensores inteligentes para aplicaciones industriales. Nuestro exclusivo catálogo de productos y servicios constituye la base perfecta para el control seguro y eficaz de procesos, para la protección de personas y para la prevención de accidentes y de daños medioambientales.

Nuestra amplia experiencia multidisciplinar nos permite conocer sus necesidades y procesos para ofrecer a nuestros clientes exactamente la clase de sensores inteligentes que necesitan. Contamos con centros de aplicación en Europa, Asia y Norteamérica, donde probamos y optimizamos las soluciones de sistemas específicas del cliente. Todo ello nos convierte en el proveedor y socio en el desarrollo de confianza que somos.

SICK LifeTime Services, nuestra completa oferta de servicios, garantiza la asistencia durante toda la vida útil de su maquinaria para que obtenga la máxima seguridad y productividad.

Para nosotros, esto es “Sensor Intelligence”.

CERCA DE USTED EN CUALQUIER LUGAR DEL MUNDO:

Encontrará información detallada sobre todas las sedes y personas de contacto en nuestra página web: → www.sick.com

SICK
Sensor Intelligence.