Hoja de datos

WS/WE45-P260

W45

FOTOCÉLULAS

SICK
Sensor Intelligence.

Imagen aproximada

Información sobre pedidos

Tipo	N.º de artículo
WS/WE45-P260	1010985

Otros modelos del dispositivo y accesorios ➜ www.sick.com/W45

Datos técnicos detallados

Características

Principio funcional	Barrera emisor-receptor
Dimensiones (An x Al x Pr)	60 mm x 105 mm x 105 mm
Forma de la carcasa (salida de luz)	Rectangular
Alcance de detección máx.	0 m ... 350 m
Distancia de conmutación	0 m ... 300 m
Escáner lineal	Aprox. 0,9°
Tipo de luz	Luz infrarroja
Fuente de luz	LED [1]
Tamaño del spot (separación)	Ø 4,5 m (300 m)
Ángulo de dispersión	Aprox. 0,9°
Ajuste	Potenciómetro

[1] Vida útil media de 100.000 h con T_U = 25 °C.

Mecánica/Electrónica

Tensión de alimentación V_B	10 V DC ... 60 V DC [1]
Ondulación	< 5 v_{ss} [2]
Consumo de corriente, emisor	50 mA [3]

[1] Valores límite.
[2] No se deben sobrepasar por exceso o por defecto las tolerancias de U_V.
[3] Sin carga.
[4] Duración de la señal con carga óhmica.
[5] Con una relación claro/oscuro de 1:1.
[6] A = Conexiones U_V protegidas contra polarización inversa.
[7] C = Supresión de impulsos parásitos.
[8] D = Salidas a prueba de sobrecorriente y cortocircuitos.
[9] Tensión asignada de 50 V CC.
[10] Parpadea con 5 Hz aprox., conmutación a UV.
[11] Hasta 140 °C con placas de refrigeración (véase Accesorios).

Consumo de corriente, receptor	50 mA [3]
Salida conmutada	PNP
Modo de conmutación	Antivalente
Modo de conmutación	Conmutación en claro/oscuro
Corriente de salida $I_{máx.}$	≤ 200 mA
Tiempo de respuesta	≤ 500 µs [4]
Frecuencia de conmutación	1.000 Hz [5]
Función temporal	Retardo de conexión Retardo de desconexión Retardo de conexión y desconexión
Demora	Regulable mediante interruptor selector temporizador, 0,5 s, 0,015 s ... 12 s, 0,3 s
Tipo de conexión	Conexión de bornes con PG13,5, 6 polos
Protección de circuito	A [6] C [7] D [8]
Clase de protección	I [9]
Peso	1.600 g
Salida de aviso de suciedad	100 mA [10]
Material de la carcasa	Metal
Grado de protección	IP67
Entrada de prueba emisor desconectado	TE tras 0 V
Operación a temperatura ambiente	–25 °C ... +55 °C [11]
Temperatura ambiente de almacenamiento	–40 °C ... +70 °C
Referencia de los distintos componentes	1009410 WS45-D260 1009412 WE45-P260

[1] Valores límite.
[2] No se deben sobrepasar por exceso o por defecto las tolerancias de U_V.
[3] Sin carga.
[4] Duración de la señal con carga óhmica.
[5] Con una relación claro/oscuro de 1:1.
[6] A = Conexiones U_V protegidas contra polarización inversa.
[7] C = Supresión de impulsos parásitos.
[8] D = Salidas a prueba de sobrecorriente y cortocircuitos.
[9] Tensión asignada de 50 V CC.
[10] Parpadea con 5 Hz aprox., conmutación a UV.
[11] Hasta 140 °C con placas de refrigeración (véase Accesorios).

Características técnicas de seguridad

$MTTF_D$	263 años
DC_{avg}	0 %
TM (tiempo de uso)	20 años

Certificados

EU declaration of conformity	✓
UK declaration of conformity	✓
ACMA declaration of conformity	✓
Moroccan declaration of conformity	✓

China RoHS	✓
Photobiological safety (DIN EN 62471) certificate	✓

Clasificaciones

ECLASS 5.0	27270901
ECLASS 5.1.4	27270901
ECLASS 6.0	27270901
ECLASS 6.2	27270901
ECLASS 7.0	27270901
ECLASS 8.0	27270901
ECLASS 8.1	27270901
ECLASS 9.0	27270901
ECLASS 10.0	27270901
ECLASS 11.0	27270901
ECLASS 12.0	27270901
ETIM 5.0	EC002716
ETIM 6.0	EC002716
ETIM 7.0	EC002716
ETIM 8.0	EC002716
UNSPSC 16.0901	39121528

Posibilidades de ajuste

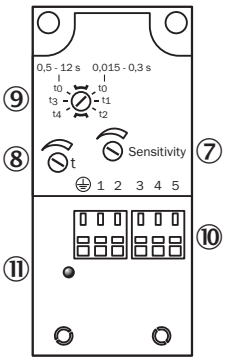

⑦ ajustador de la sensibilidad
⑧ ajustador del tiempo
⑨ selector de fases de tiempo
⑩ regleta de conexión
⑪ indicador de estado de conmutación

Tipo de conexión

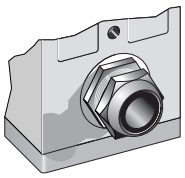

Esquema de conexión Cd-166

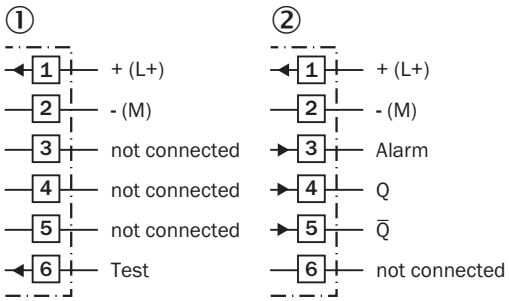

① Emisor
② Receptor

Curva característica

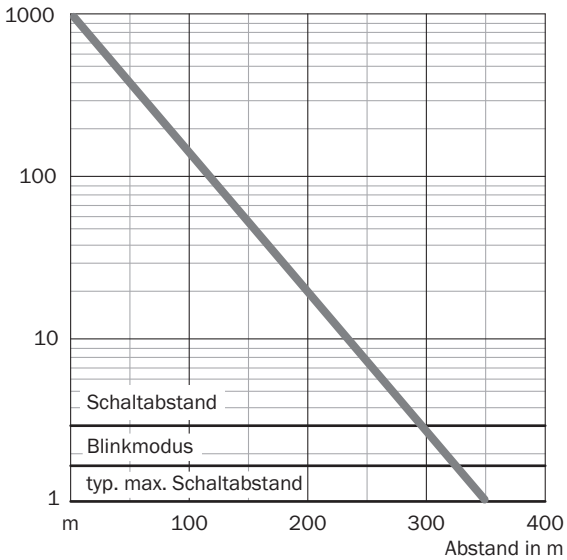

Diagrama del rango de sensibilidad

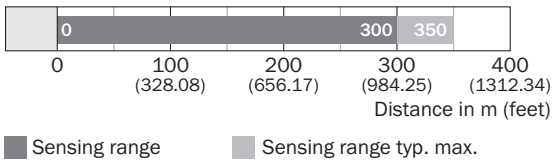

Esquema de dimensiones

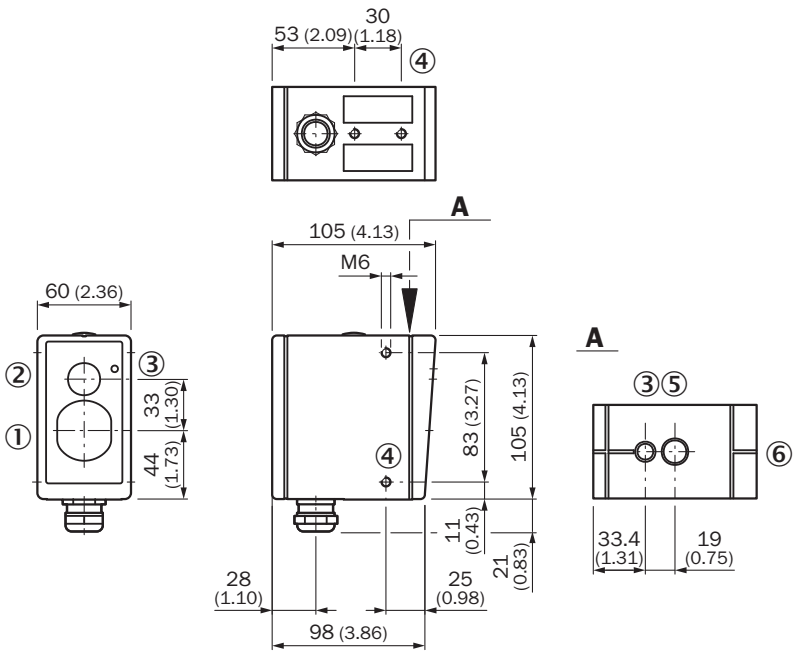

Medidas en mm
① centro del eje óptico del transmisor (WS),
① centro del eje óptico del receptor (WE)
② objetivo de búsqueda
③ indicador de recepción
④ rosca de fijación M6, 8 mm de fondo
⑤ ocular para ayuda de alineación
⑥ ranura de mira

accesorios recomendados

Otros modelos del dispositivo y accesorios ➜ www.sick.com/W45

	Descripción breve	Tipo	N.º de artículo
Sistemas de fijación			
	• **Descripción:** Escuadra de fijación • **Material:** Acero • **Detalles:** Acero, revestimiento de cinc • **Elementos suministrados:** Material de fijación incluido	BEF-WN-W45	2011480

LO MÁS DESTACADO DE SICK

SICK es uno de los fabricantes líderes de sensores y soluciones de sensores inteligentes para aplicaciones industriales. Nuestro exclusivo catálogo de productos y servicios constituye la base perfecta para el control seguro y eficaz de procesos, para la protección de personas y para la prevención de accidentes y de daños medioambientales.

Nuestra amplia experiencia multidisciplinar nos permite conocer sus necesidades y procesos para ofrecer a nuestros clientes exactamente la clase de sensores inteligentes que necesitan. Contamos con centros de aplicación en Europa, Asia y Norteamérica, donde probamos y optimizamos las soluciones de sistemas específicas del cliente. Todo ello nos convierte en el proveedor y socio en el desarrollo de confianza que somos.

SICK LifeTime Services, nuestra completa oferta de servicios, garantiza la asistencia durante toda la vida útil de su maquinaria para que obtenga la máxima seguridad y productividad.

Para nosotros, esto es “Sensor Intelligence”.

CERCA DE USTED EN CUALQUIER LUGAR DEL MUNDO:

Encontrará información detallada sobre todas las sedes y personas de contacto en nuestra página web: → www.sick.com

SICK
Sensor Intelligence.