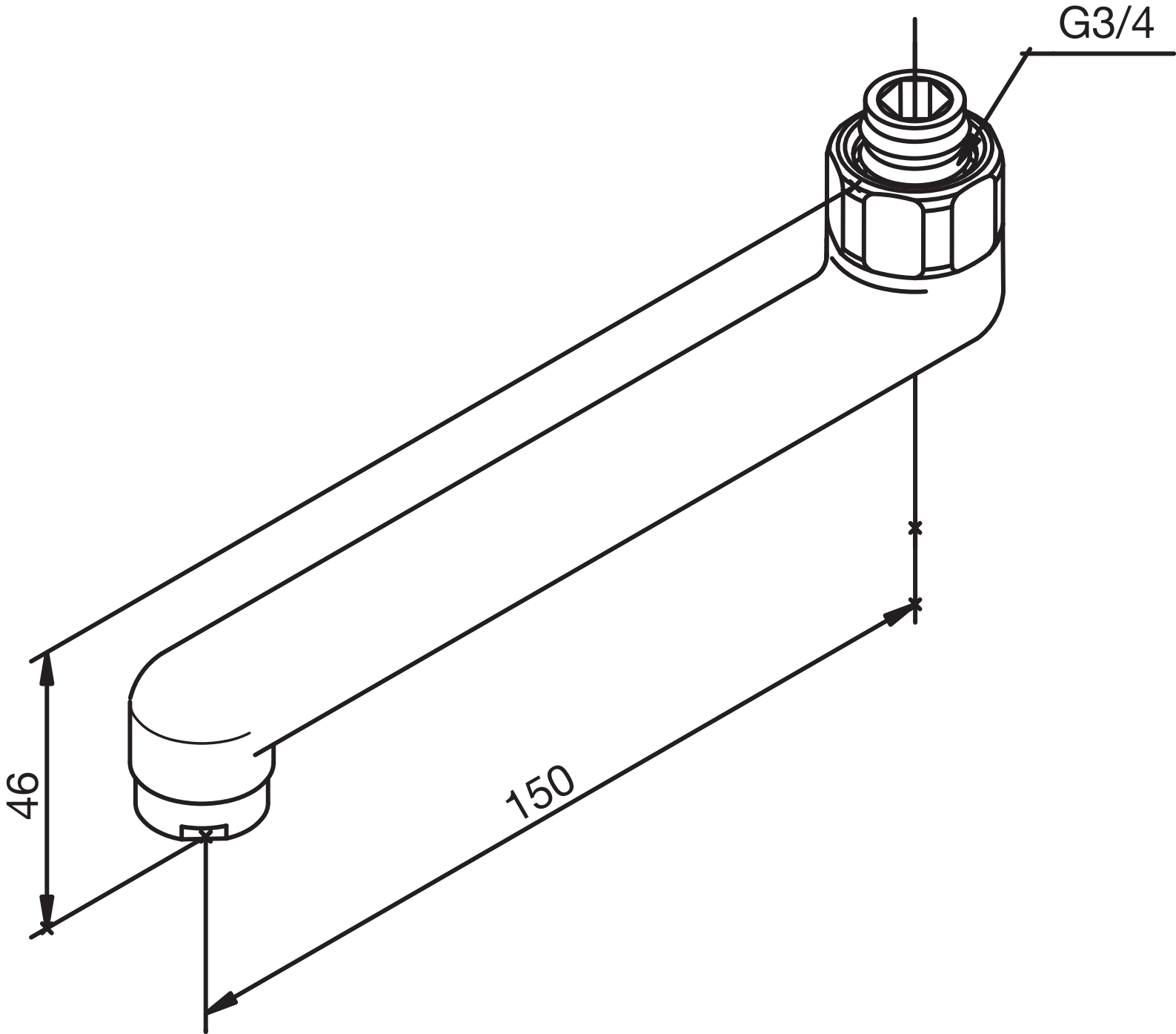
G3/4
46
150