Athena

DK/NO EN SE

KRISS
Oplev detaljen

Data

Produktidentifikation /Products identification / Identifikationskod:

KSPL18

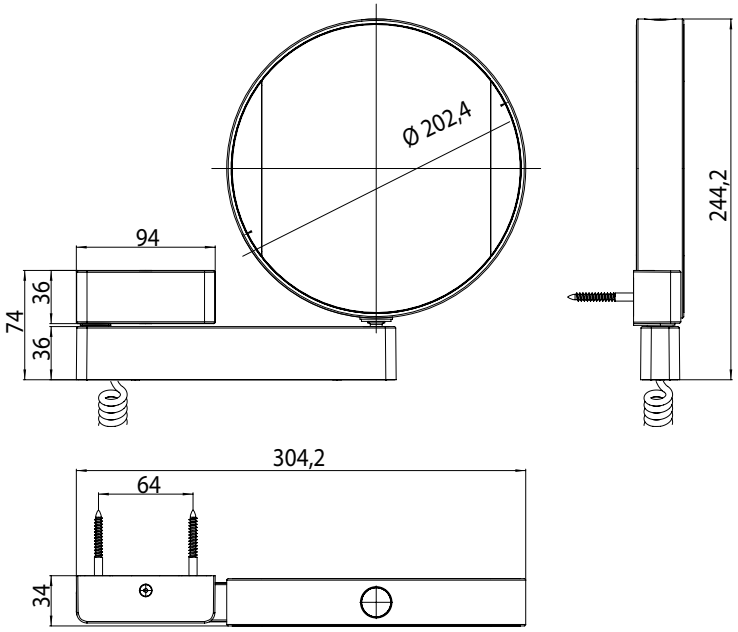

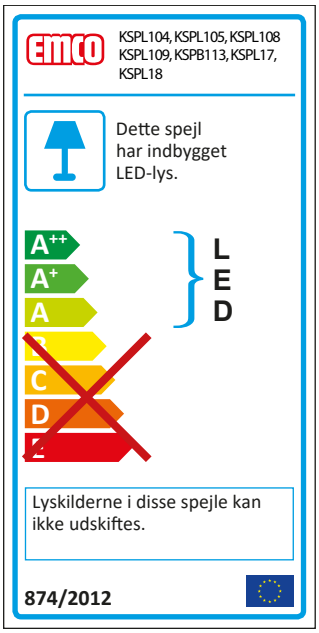

IP 20

CE

KRISS A.S.
www.kriss.dk
Ambolten 21
6000 Kolding
CVR: 30694201
tlf.: +45 76 33 39 33
email: kriss@kriss.dk