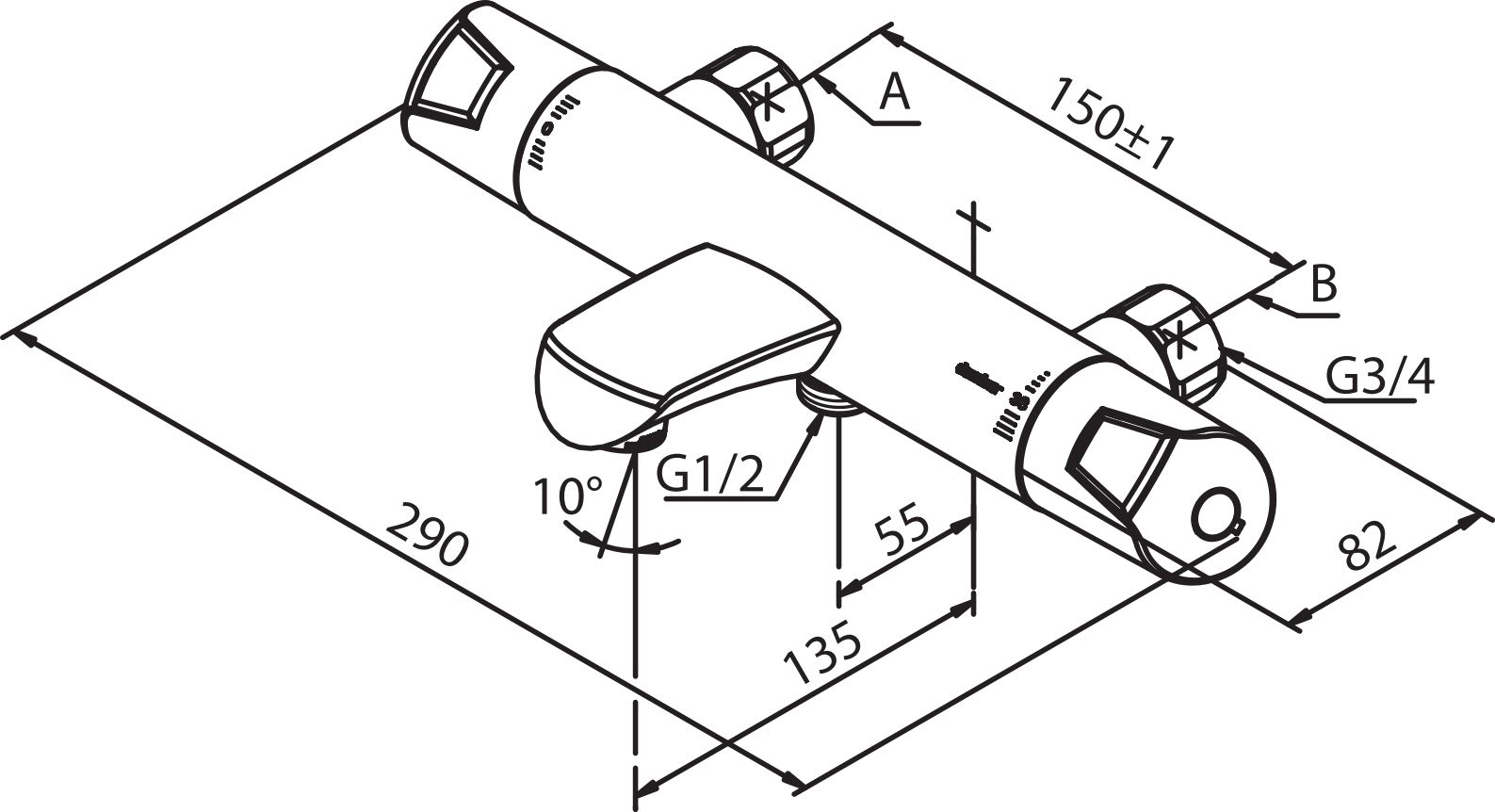
A
150±1
B
G3/4
G1/2
10°
290
55
135
82