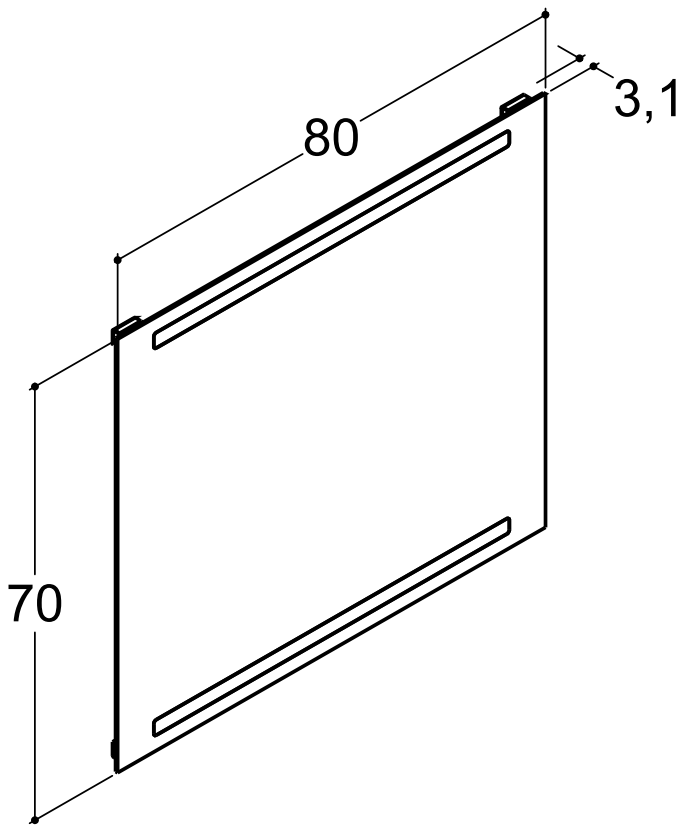
80
3,1
70