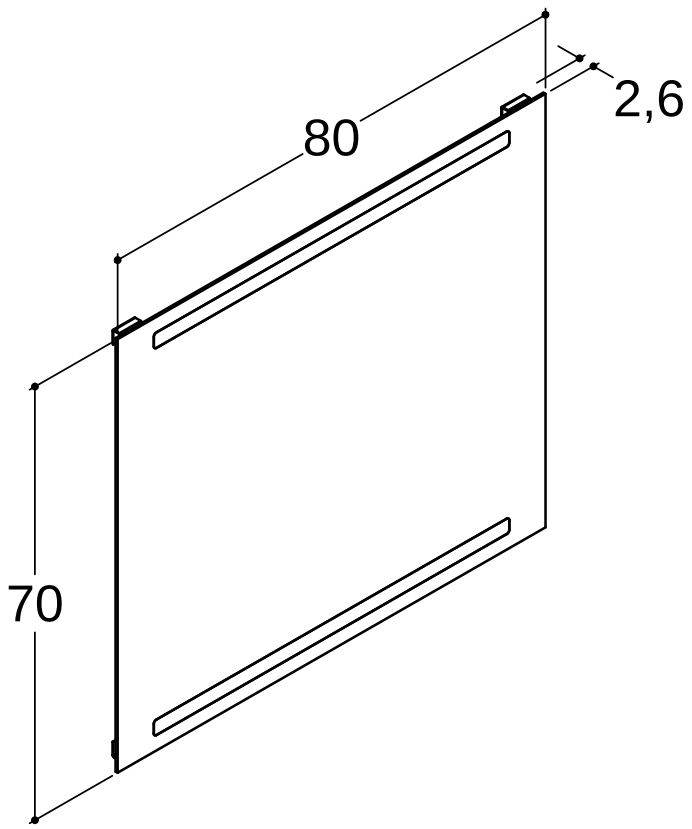
80
2,6
70