400.001.075
ISOLERING TIL TAGAFLØB

-Udløb: Ø75 mm, lodret
-Materiale: syntetisk gummi



Produktkoder
EAN: 5705499133073
VVS nummer: 164124075
RSK nummer: 5173720
LVI nummer: 3384507

Specifikation
Materiale: Syntetisk gummi
Type: Andre produkter
Udløbsdiameter (mm): 75

Godkendelser
NO - PS1893-ROOF-18

PL - Hygienic Certificate - All products

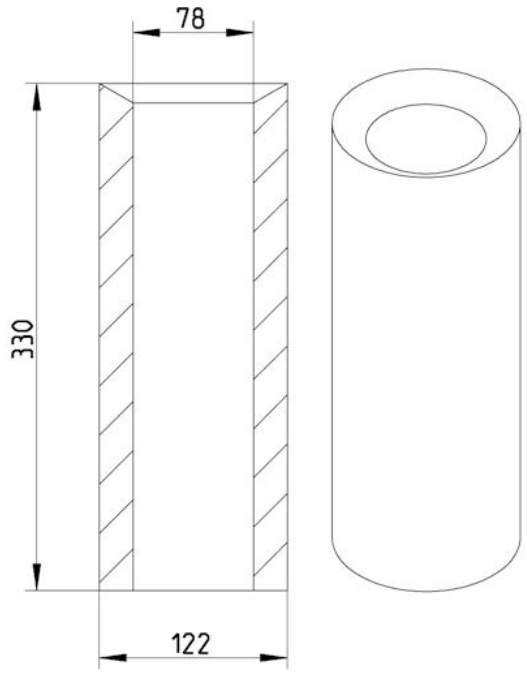

A WATTS Brand
© 2022 BLÜCHER