Køkkenarmatur Ny Nautic - høj tud

Blyfri, Energiklasse B

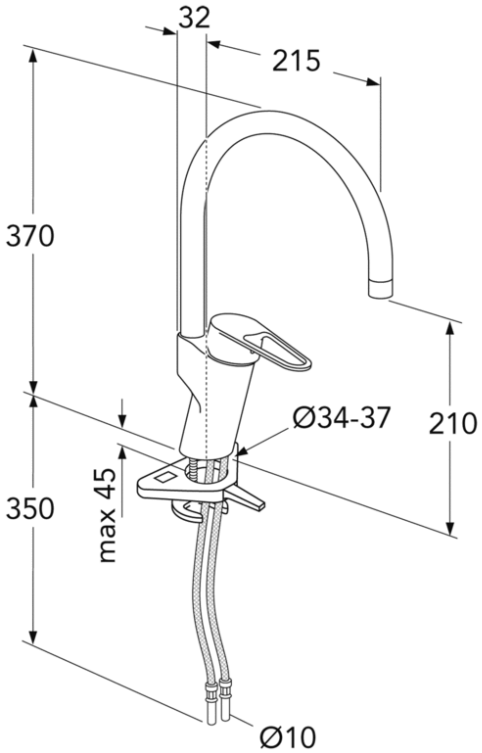

Produktegenskaber

Eco-flow | Cold-start | Eco-stop | Hurtig montering | Blyfri

- Indeholder mindre end 0,1 % bly
- Energiklasse B
- Koldstart, kun koldt vand, når grebet står i fremadrettet position

Artikel nummer mv.

VVS-nr:	ART-nr:	EAN-nummer:
706029304	GB412060560	7393792235457

Emballage
L: 440,00 x W: 275,00 x H: 75,00 mm.
Vægt: 1,70 kg

Energimærkning og certificeringer

Denna produkt är anpassad till Branschregler Säker Vatteninstallation 2021:1. Leverantören garanterar produktens funktion om branschreglerna och monteringsanvisningarna följs.

Montering & Rengøring

Før installation skal ledningerne skylles rene frem til armaturet. Armaturet tilsluttes med koldtvandsledningen til højre og varmtvandsledningen til venstre. Vandtryk: maks. 1000 kPa. Varmtvandstemperatur: maks. 70°C, min 45°C. Vi fralægger os ethvert ansvar for fejl opstået pga. fejlmontering.

Dokumentet skapat den 2022-12-13