AXOR

AXOR Montreux
2-grebs håndvaskarmatur 220 med svingtud og løft-op bundventil
Overflader : Art.Nr.: **16510820**

Kendetegn

- består af: 2-grebs håndvaskarmatur, bundventil
- ComfortZone 220
- fremspring: 175 mm
- tudhøjde: 224 mm
- svingningsområde 120°
- stråletype: laminarstråle
- maks. gennemstrømningsmængde ved 3 bar: 5 l/min
- med keramiske ventiler varm/kold 90°
- løft-op bundventil G 1¼
- STA 1424
- STA 1424 - STA 1424_SE_J.no. 0041/2022
- STA 1424 - STA 1424_DK_J.no. 0041/2022
- STA 1424 - STA 1424_NO_J.no. 0041/2022

Produktdetaljer

VVS-nr.	702751019
Pris ekskl. moms	11.248,00 DKK
Pris inkl. moms *	14.060,00 DKK

Teknologi

EcoSmart

Comfort Zone

Certifikater

CERTIFICATION BODY SE KIWA

Produktbillede

Måltegning

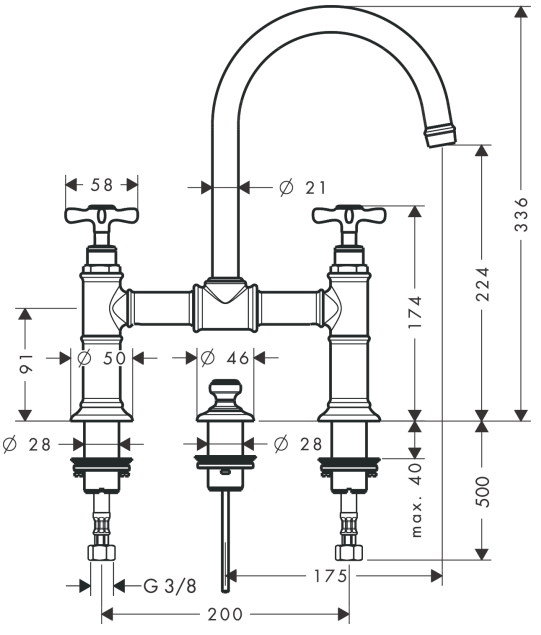

AXOR

AXOR Montreux
2-grebs håndvaskarmatur 220 med svingtud og løft-op bundventil
Overflader : Art.Nr.: **16510820**
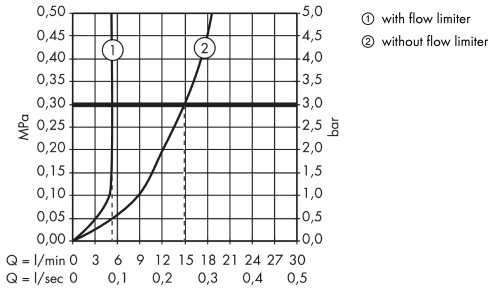
Gennemløbsdiagram