Talis M54
1-grebs køkkenarmatur 270, med udtrækstud, 1jet
Overflader : **rustfrit stål finish** Art.Nr.: **72808800**

Beskrivelse

Kendetegn

- ComfortZone 270
- L-tud
- svingningsområde 60°, 110°, 150° eller 360°
- laminarstråle
- Quick-Connect-bruserslange
- maksimal gennemstrømsmængde ved 3 bar: 8 l/min
- keramisk kartusche
- G ⅜-tilslutningsslanger
- mulighed for temperaturbegrænsning
- integreret kontraventil
- udtrækslængde op til 50 cm
- STA 1656
- STA 1656 - STA_1656_DK
- STA 1656 - STA_1656_NO

Produktdetaljer

VVS-nr.	705850560
Pris ekskl. moms	2.354,00 DKK
Pris inkl. moms *	2.942,50 DKK

Teknologi

Comfort Zone
Quick Clean

Designpriser

DESIGN AWARD 2020
reddot winner 2020

Certifikater

Produktbillede

Måltegning

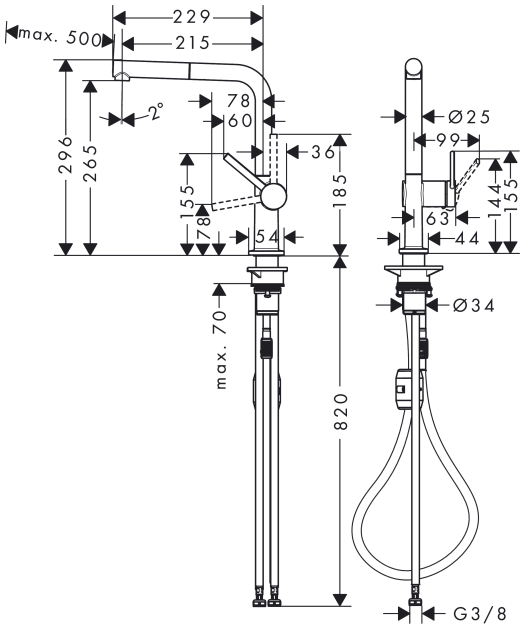

Talis M54
1-grebs køkkenarmatur 270, med udtrækstud, 1jet
Overflader : **rustfrit stål finish** Art.Nr.: **72808800**
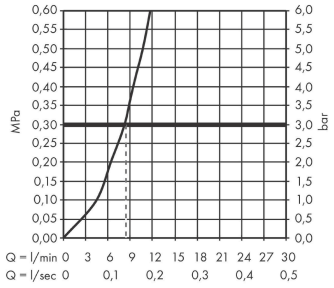
Gennemløbsdiagram