Croma
Brusesystem 280 1jet med Ecostat S
Overflader : **krom** Art.Nr.: **27954000**

Beskrivelse

Kendetegn

- består af: hovedbruser, håndbruser, bruserbøjning, Termostat, indbygningsdel, slangeudtag, bruserslange
- bruserstørrelse: 280 mm
- stråletype hovedbruser: RainAir
- stråletype håndbruser: Rain, IntenseRain, TurboRain
- maksimal gennemstrømsmængde ved 3 bar: 15,6 l/min
- kugleled der modvirker fordrejning af bruserslangen
- Monteres med lækagesikringer # 96363000
- maks. driftstryk: 6 bar
- min. driftstryk: 1 bar
- STA 1400
- STA 1400 - STA_1400_SE
- STA 1400
- STA 1400 - STA_1400_DK
- STA 1400 - STA_1400_NO
- STA 1400 - Appendix_STA_1400

Produktdetaljer

VVS-nr.	722521754
Pris ekskl. moms	9.353,00 DKK
Pris inkl. moms *	11.691,25 DKK

Teknologi

AirPower · Quick Clean · XXL Performance

Certifikater

CERTIFICATION BODY SE KIWA

Produktbillede

Måltegning

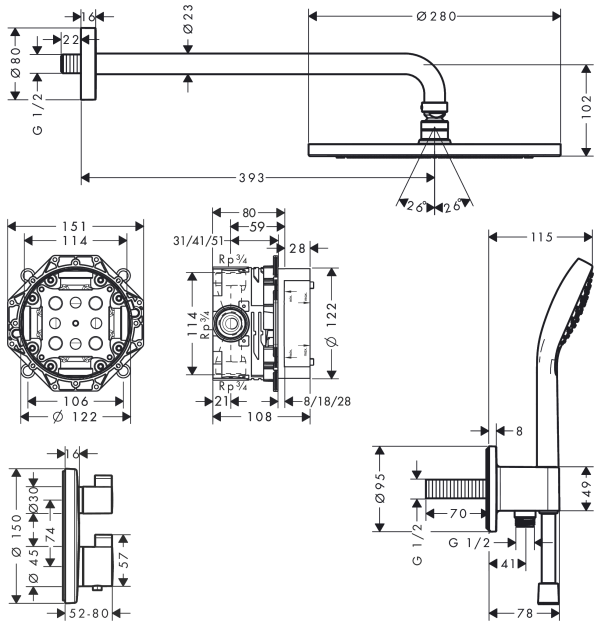

Croma
Brusesystem 280 1jet med Ecostat S
Overflader : **krom** Art.Nr.: **27954000**
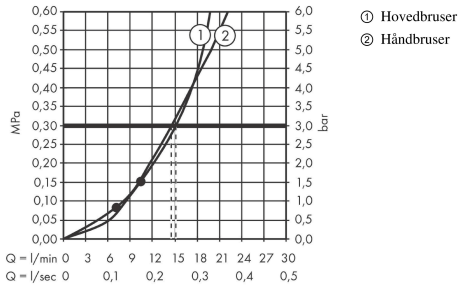
Gennemløbsdiagram