**Finoris**
**1-grebs kar-/brusearmatur karsøjle til gulvmontering**
Overflader : **mat sort** Art.Nr.: **76445670**

## Beskrivelse

**Kendetegn**

- består af: 1-grebs kararmatur til gulvmontering, stavhåndbruser, bruserslange, bruserholder
- fremspring: 210 mm
- stråletype i armatur: normalstråle
- stråletype i håndbruser: Rain, Mono
- maksimal gennemstrømsmængde ved 3 bar: 20,6 l/min
- gennemstrømsmængde for kartud ved 3 bar: 20,6 l/min
- gennemstrømsmængde for håndbruser ved 3 bar: 13,6 l/min
- keramisk kartusche
- omskifter med automatisk tilbagestilling
- kontraventil
- tilslutningstype: indbygningsdel
- Kombineres med indbygningsdel 10452180 og lækagesikringer 96362000
- STA 1521
- STA 1521
- STA 1521
- STA 1521

## Produktdetaljer

| | |
|---|---|
| VVS-nr. | 727587101 |
| Pris ekskl. moms | 16.515,00 DKK |
| Pris inkl. moms * | 20.643,75 DKK |

## Teknologi

AirPower

## Designpriser

DESIGN AWARD 2021

reddot winner 2021

GERMAN DESIGN AWARD GOLD 2022

## Certifikater

CERTIFICATION BODY KIWA

DIN DVGW CERT

## Produktbillede

## Måltegning

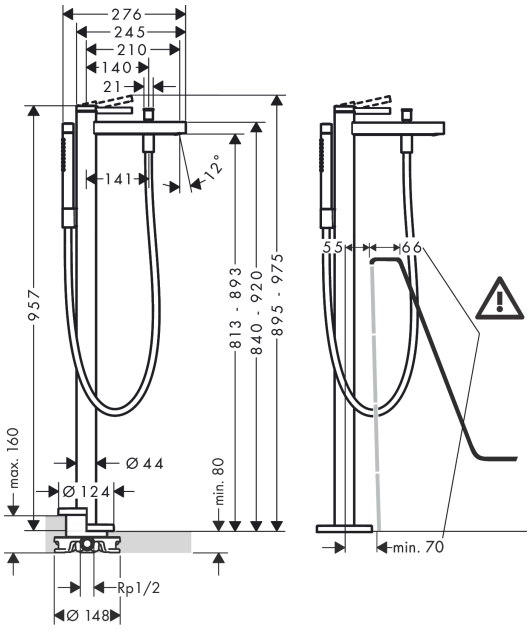

**Finoris**
**1-grebs kar-/brusearmatur karsøjle til gulvmontering**
Overflader : **mat sort** Art.Nr.: **76445670**
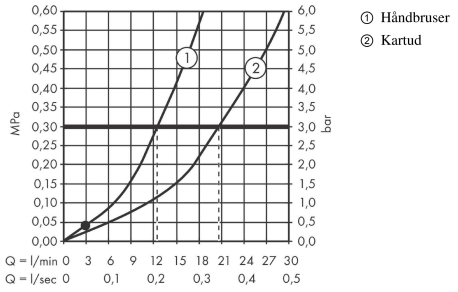
## Gennemløbsdiagram