COSMIC

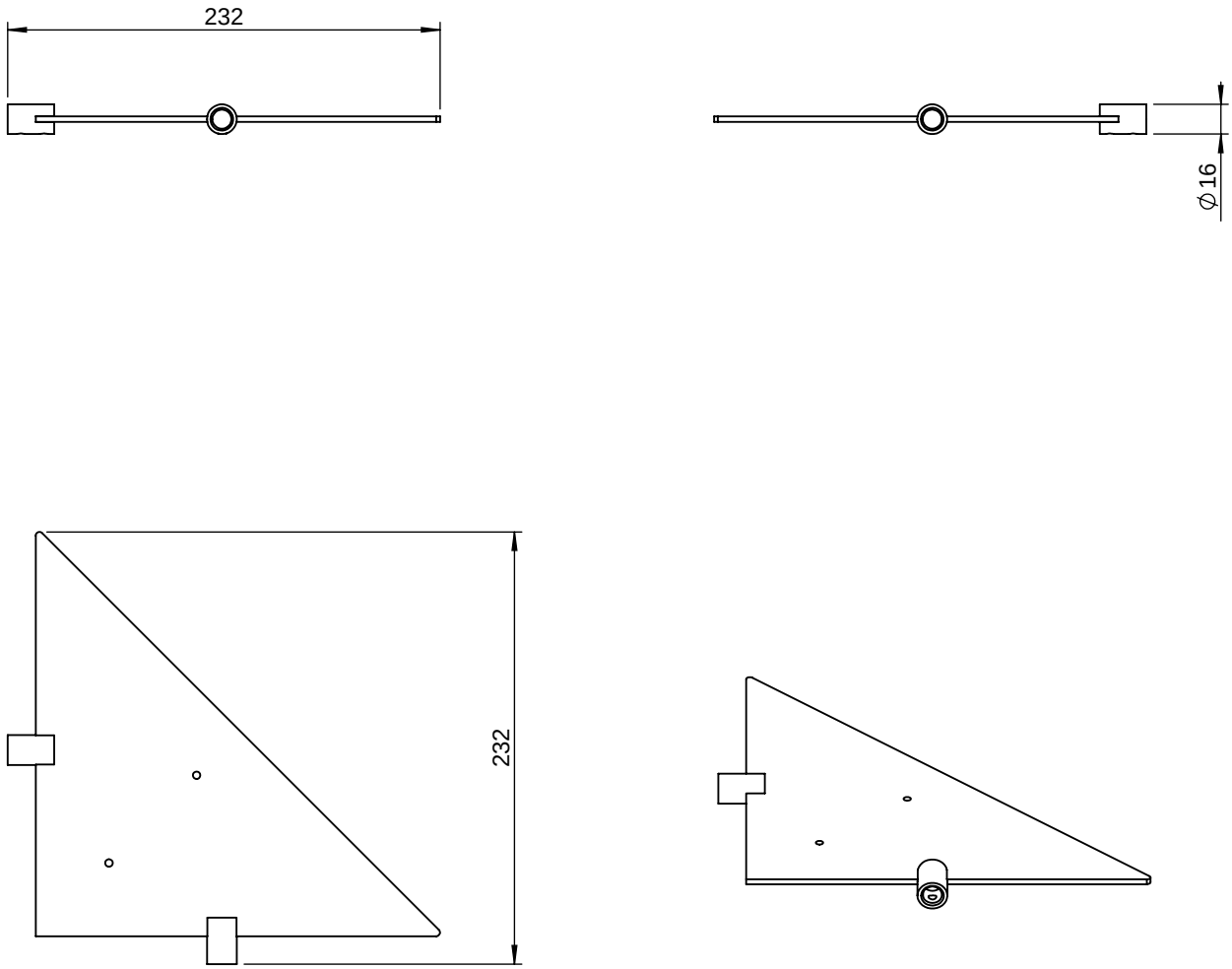

LOGIC	Ref.	226##43-W	
STAINLESS STEEL CORNER SHELF	SCALE	**1:4**	DIMENSION-MM

Este plano es propiedad de Industrias Cosmic, S.A., en t®rminos legales no puede ser publicado ni reproducido sin su autorizaci· n escrita.
This drawing belongs to Industrias Cosmic S.A. In legal terms, it may neither be published nor reproduced without its written authorisation.

INDUSTRIAS COSMIC S.A., C/CERDANYA, 2 POL. INDUSTRIAL LA BORDA P.O.BOX 184.08140 CALDES DE MONTBUI-BARCELONA-SPAIN
TEL+34 938 654 277 FAX+34 938 654 264 info@icosmic.com www.icosmic.com