MT46E-120

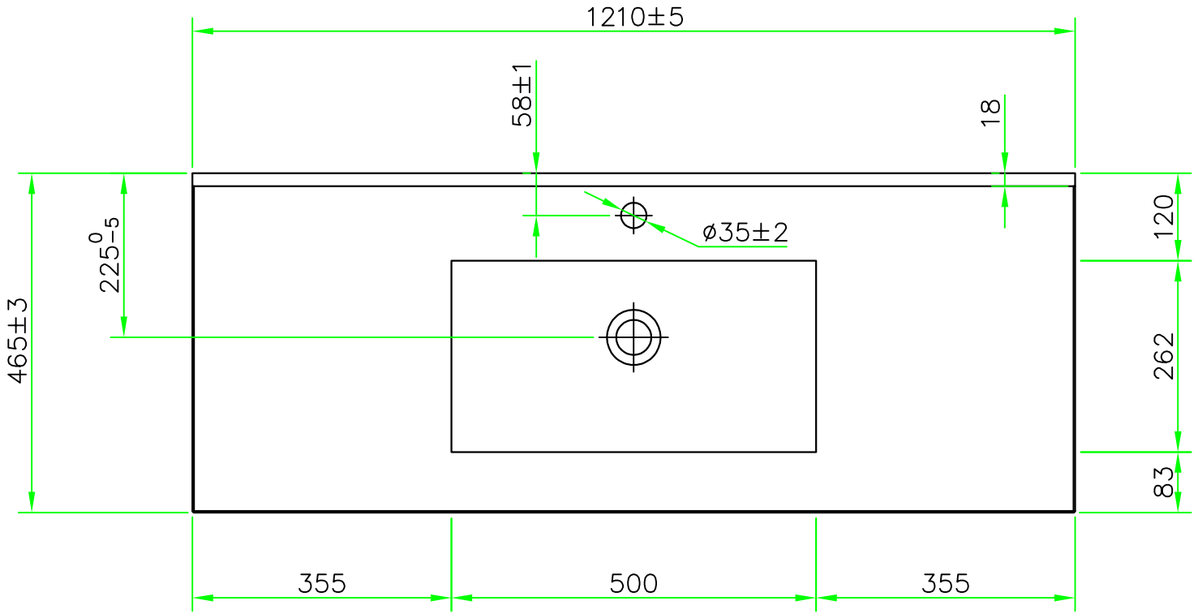
1210±5
58±1
18
ø35±2
225 0 -5
465±3
120
262
83
355
500
355

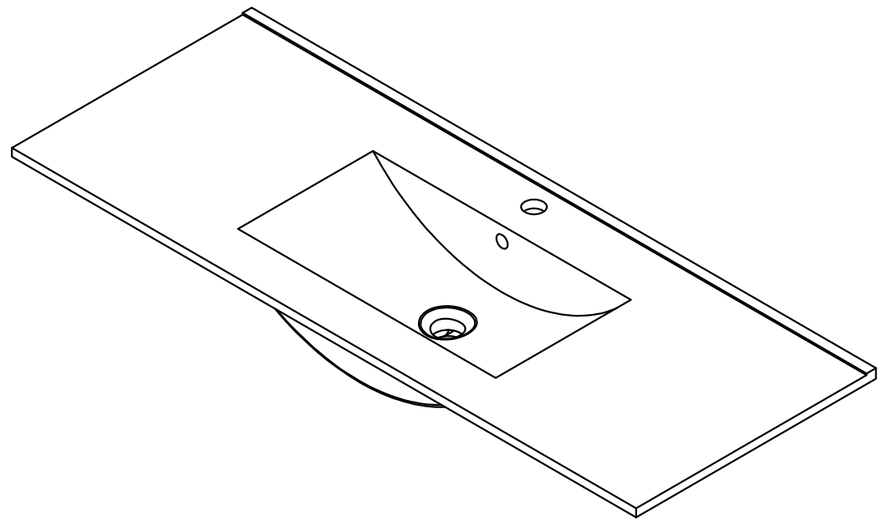

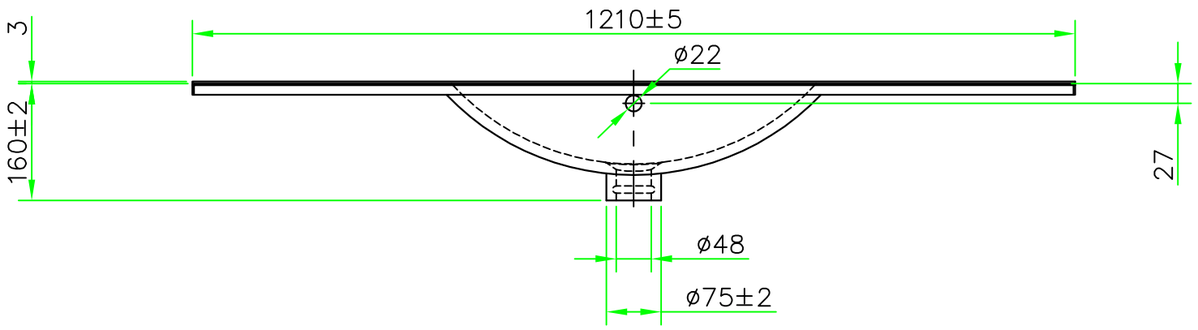
3
1210±5
ø22
160±2
27
ø48
ø75±2

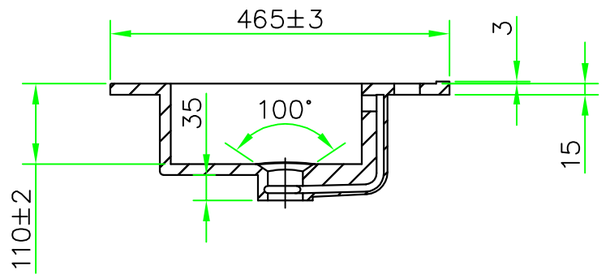
465±3
3
35
100°
15
110±2