Retro High toilet

Varenr.:
321301PBS

Materiale:	Porcelæn
Farve, toilet:	Blank sort
Farve, rør:	Krom
Monteringsmuligheder:	Gulvstående
Skjult montering:	Nej
Type:	P-lås
Skyl:	6 liter
Skyllekant:	Med skyllekant (rim)
Skyllerør diameter:	Ø30 mm
Inkl. toiletsæde:	Nej

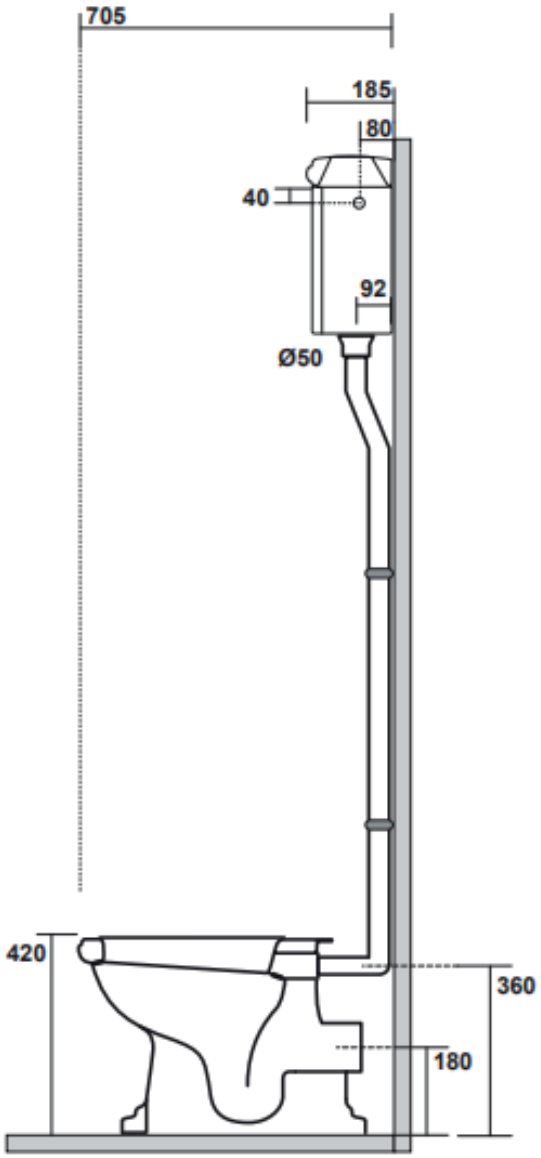

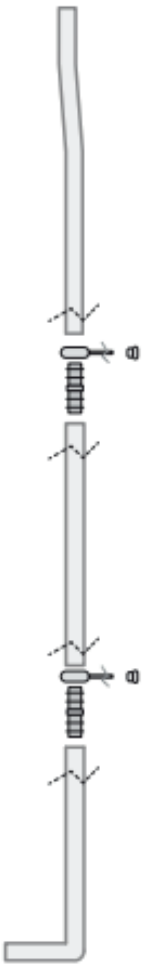

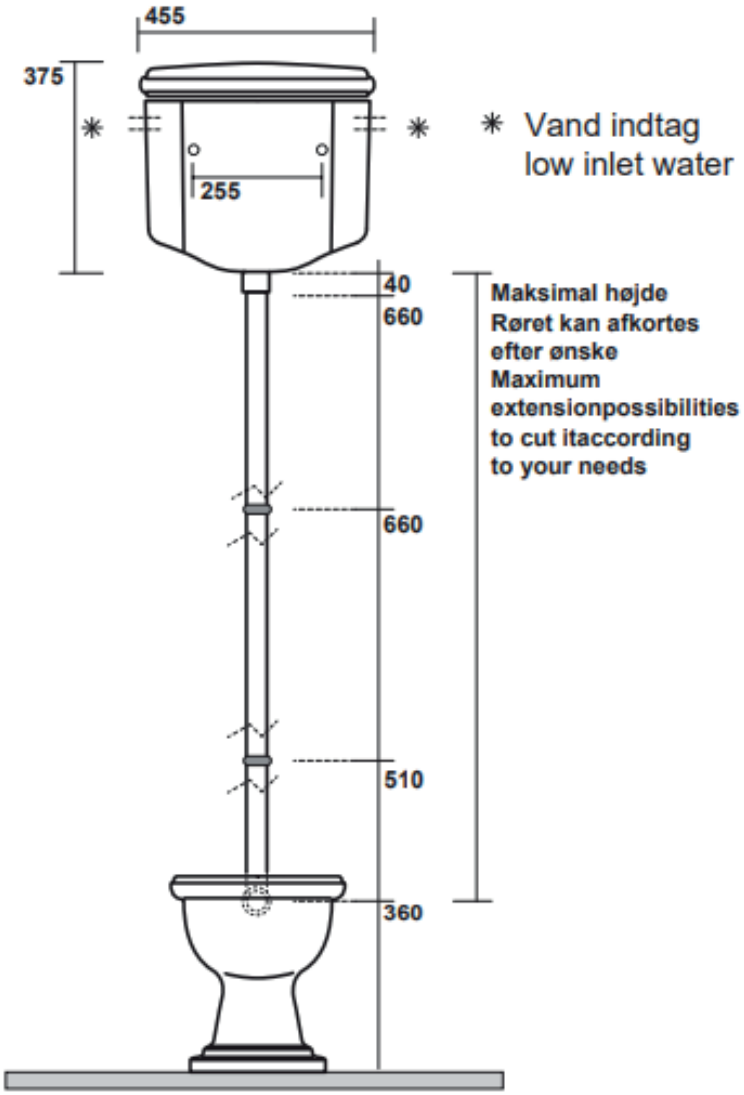

Lavabo A/S - Fløjbjergvej 52 - DK6580 Vamdrup
Tlf. +45 75 55 88 66 - E-mail: info@lavabo.dk - www.lavabo.dk