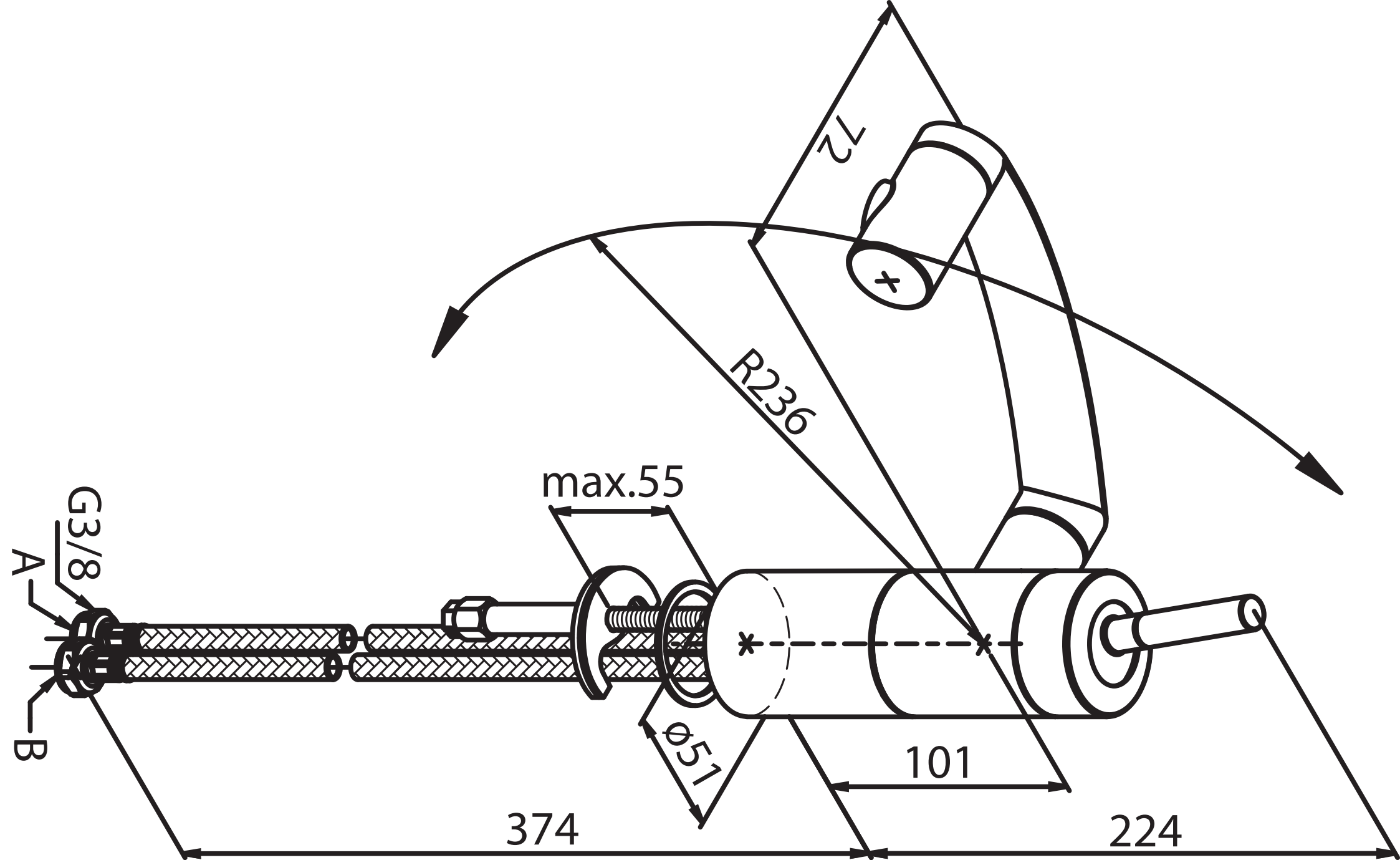
72
R236
max.55
G3/8
A
B
Ø51
101
374
224