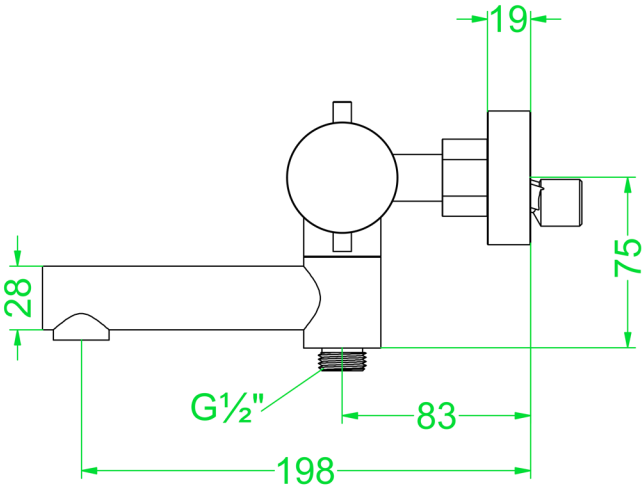

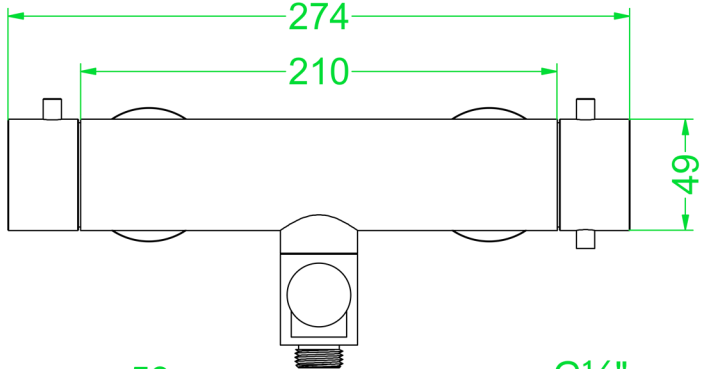

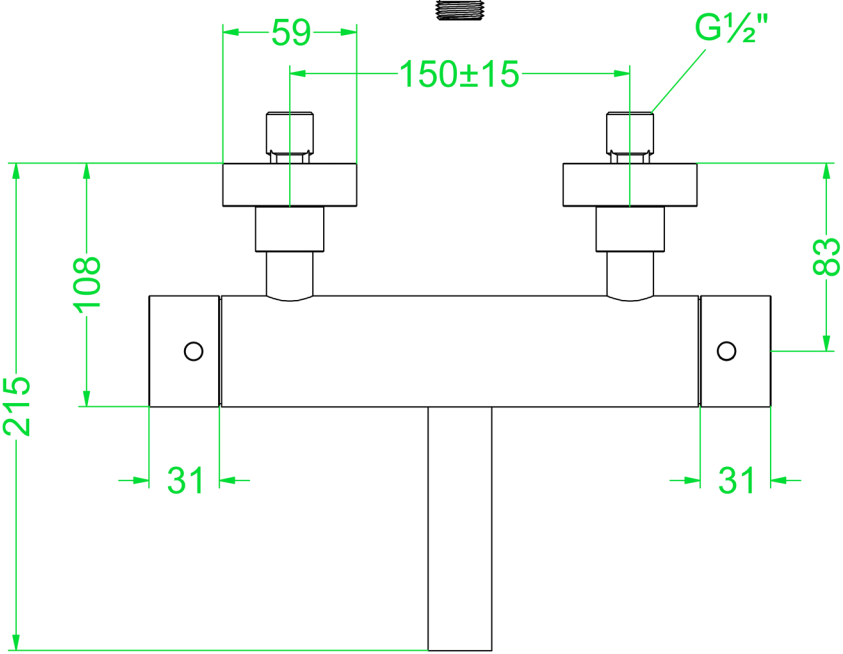

Wegdraaibare uitloop met omstel

Bad vullen

Hand douche