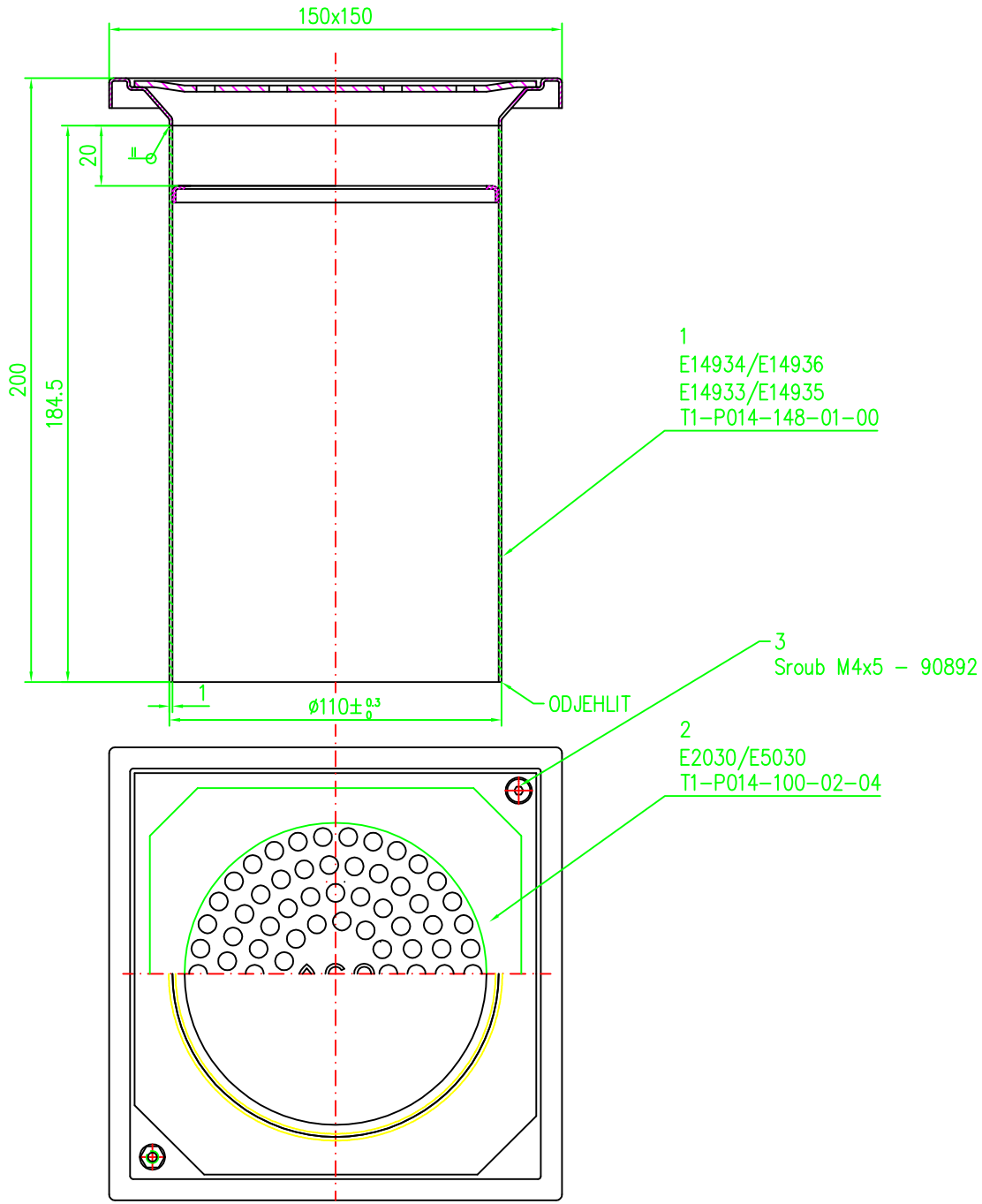

NASTAVBY BEZ PODPERY SIFONU (POZ. 6)

MATERIAL	PART NUMBER
1.4301	403652
1.4571	403653

NASTAVBY S PODPEROU SIFONU (POZ. 6)

MATERIAL	PART NUMBER
1.4301	403722
1.4571	403723

Index	Datum	Benennung	Name

Werkstoff: AISI 304/AISI 316
Gewicht:
zul. Abweich.:
Oberfläche

ACO Stavebni prvky k.s
Havlíčkova 260
582 22 Přibyslav
Tel.: +420 569 401 111
Fax: +420 569 484 848

	Datum	Name
Gezeichnet:	16.07.2015	vivalicek
Geprüft		
Update:		

Massstab: 1:1
Masseinheit:
Projektion: ISO-E

Diese Zeichnung darf weder kopiert noch dritten Personen, insbesondere zum Zweck anderweitiger Benutzung offgelegt werden und bleibt unser Eigenthum.
Schutzvermerk nach DIN 34 beachten

ROSTOVA NASTAVBA - PRODLOUZENA MINIGULLIES EG150
403652/403653/403722/403723

Zeichnung Nr.: T1-P014-148-00-00
Index: 000
Ersatz für:
Ersetzt durch:

A2