Mærke	hansgrohe
Artikelnavn	**Croma Select S** Showerpipe 280 1jet med termostat og håndbruser Raindance Select S 120 3jet
Art.nr.	26890140
VVS-nr.	722375902
Overflade	Børstet bronze PVD
Pos	1

Produktbillede

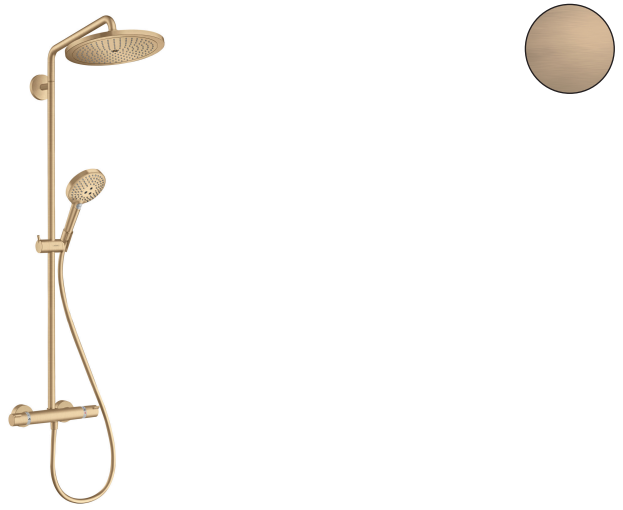

Tegning

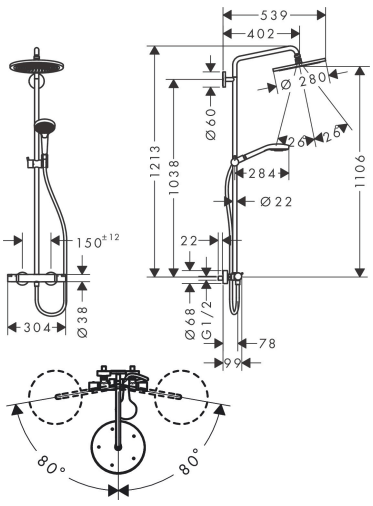

Koder/standarder

- STA 1554

Funktioner

- består af: hovedbruser, håndbruser, brusetermostat, bruser-slange, glider, bruserstang
- hovedbruser Croma 280
- bruserstørrelse på hovedbruser: 280 mm
- stråletype i hovedbruser: RainAir
- gennemstrømningsmængde RainAir (ved 3 bar): 15 l/min
- gennemstrømningsmængde Rain (ved 3 bar): 11 l/min
- stråletype i håndbruser: RainAir, Rain, Whirl
- gennemstrømningsmængde for håndbruser ved 3 bar: 14,5 l/min
- maks. gennemstrømningsmængde for showerpipe ved 3 bar: 15 l/min
- min. driftstryk: 1 bar
- maks. driftstryk: 10 bar
- kugleled: hovedbruser justerbar i vinkel
- højdejusterbar håndbruserholder
- bruserbøjning længde hovedbruser: 400 mm
- svingbar brusearm
- termostat Ecostat Comfort
- sikkerhedsspærre ved 40 °C
- justerbar varmtvandsbegrænsning
- udtag styres med drejegreb
- monteringstype: frembygget montering
- tilslutningsstørrelse DN15
- tilslutningsgevind: G ½

Teknologi

Stråletyper