| | |
|---|---|
| Mærke | hansgrohe |
| Artikelnavn | Designvandlås Flowstar S |
| Art.nr. | 52105000 |
| VVS-nr. | 750052004 |
| Overflade | Krom |
| Pos | 1 |

## Produktbillede

## Funktioner

- justerbar 60-165 mm
- afstand til væg 330 mm
- vandlås – vandhøjden er 75 mm
- tilslutningsstørrelse indgang: G 1¼
- tilslutningsstørrelse udtag: DN32
- rør Ø 32 mm
- tredjepartskontrolleret tilb. DIN EN 274-3
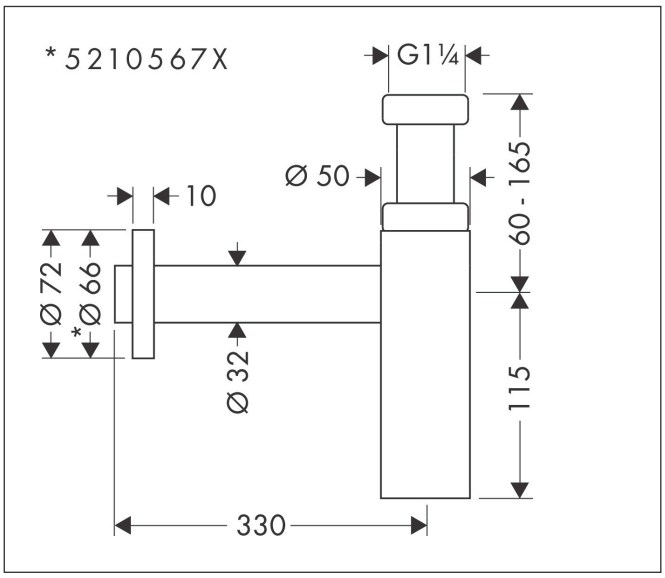
## Tegning