Installationsvejledning

Daikin Altherma 3 GEO

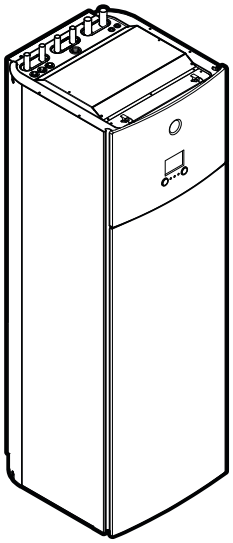

EGSAH06DA9W
EGSAH10DA9W

EGSAX06DA9W(G)
EGSAX10DA9W(G)

Installationsvejledning
Daikin Altherma 3 GEO

Dansk

CE - DECLARATION-OF-CONFORMITY
CE - KONFORMITÄTSERKLÄRUNG
CE - DECLARATION-DE-CONFORMITE
CE - CONFORMITEITSVERKLARING
CE - DECLARACION-DE-CONFORMIDAD
CE - DICHIARAZIONE-DI-CONFORMITA
CE - ΔΗΛΩΣΗ ΣΥΜΜΟΡΦΩΣΗΣ
CE - DECLARAÇÃO-DE-CONFORMIDADE
CE - ЗАЯВЛЕНИЕ-О-СООТВЕТСТВИИ
CE - OVERENSSTEMMELSESERKLÆRING
CE - FÖRSÄKRAN-OM-ÖVERENSTÄMMELSE
CE - ERKLÆRING OM-SAMSVAR
CE - ILMOITUS-YHDENMUKAISUUDESTA
CE - PROHLÁŠENÍ-O-SHODĚ
CE - IZJAVA-O-USKLAĐENOSTI
CE - MEGFELELŐSÉGI-NYILATKOZAT
CE - DEKLARACJA-ZGODNOŚCI
CE - DECLARAŢIE-DE-CONFORMITATE
CE - IZJAVA O SKLADNOSTI
CE - VASTAVUSDEKLARATSIOON
CE - ДЕКЛАРАЦИЯ-ЗА-СЪОТВЕТСТВИЕ
CE - ATITIKTIES-DEKLARACIJA
CE - ATBILSTÍBAS-DEKLARĀCIJA
CE - VYHLÁSENIE-ZHODY
CE - UYGUNLUK-BEYANI

Daikin Europe N.V.

01 (GB) declares under its sole responsibility that the equipment to which this declaration relates:
02 (D) erklärt auf seine alleinige Verantwortung daß die Ausrüstung für die diese Erklärung bestimmt ist:
03 (F) déclare sous sa seule responsabilité que l'équipement visé par la présente déclaration:
04 (NL) verklaart hierbij op eigen exclusieve verantwoordelijkheid dat de apparatuur waarop deze verklaring betrekking heeft:
05 (E) declara bajo su única responsabilidad que el equipo al que hace referencia la declaración:
06 (I) dichiara sotto la propria responsabilità che gli apparecchi a cui è riferita questa dichiarazione:
07 (GR) δηλώνει με αποκλειστική της ευθύνη ότι ο εξοπλισμός στον οποίο αναφέρεται η παρούσα δήλωση:
08 (P) declara sob sua exclusiva responsabilidade que os equipamentos a que esta declaração se refere:
09 (RUS) заявляет, исключительно под свою ответственность, что оборудование, к которому относится настоящее заявление:
10 (DK) erklærer under eneansvarlig, at udstyret, som er omfattet af denne erklæring:
11 (S) deklarerar i egenskap av huvudansvarig, att utrustningen som berörs av denna deklaration innebär att:
12 (N) erklærer et fullstendig ansvar for at det utstyr som berøres av denne deklarasjon innebærer at:
13 (FIN) ilmoittaa yksinomaan omalla vastuullaan, että tämän ilmoituksen tarkoittamat laitteet:
14 (CZ) prohlašuje ve své plné odpovědnosti, že zařízení, k němuž se toto prohlášení vztahuje:
15 (HR) izjavljuje pod isključivo vlastitom odgovornošću da oprema na koju se ova izjava odnosi:
16 (H) teljes felelősségé tudatában kijelenti, hogy a berendezések, melyekre e nyilatkozat vonatkozik:
17 (PL) deklaruje na własną i wyłączną odpowiedzialność, że urządzenia, których ta deklaracja dotyczy:
18 (RO) declară pe proprie răspundere că echipamentele la care se referă această declaraţie:
19 (SLO) z vso odgovornostjo izjavlja, da je oprema naprav, na katero se izjava nanaša:
20 (EST) kinnitab oma täielikul vastutusel, et käesoleva deklaratsiooni alla kuuluv varustus:
21 (BG) декларира на своя отговорност, че оборудването, за което се отнася тази декларация:
22 (LT) visiška savo atsakomybe skelbia, kad įranga, kuriai taikoma ši deklaracija:
23 (LV) ar pilnu atbildību apliecina, ka tālāk aprakstītās iekārtas, uz kurām attiecas šī deklarācija:
24 (SK) vyhlasuje na vlastnú zodpovednosť, že zariadenie, na ktoré sa vzťahuje toto vyhlásenie:
25 (TR) tamamen kendi sorumluluğunda olmak üzere bu bildirinin ilgili olduğu donanımının aşağıdaki gibi olduğunu beyan eder:

EGSAH06DA9W, EGSAH10DA9W,
EGSAX06DA9W, EGSAX06DA9WG, EGSAX10DA9W, EGSAX10DA9WG,

01 are in conformity with the following standard(s) or other normative document(s), provided that these are used in accordance with our instructions:
02 der/den folgenden Norm(en) oder einem anderen Normdokument oder - dokumenten entspricht/entsprechen, unter der Voraussetzung, daß sie gemäß unseren Anweisungen eingesetzt werden:
03 sont conformes à la/aux norme(s) ou autre(s) document(s) normatif(s), pour autant qu'ils soient utilisés conformément à nos instructions:
04 conform de volgende norm(en) of één of meer andere bindende documenten zijn, op voorwaarde dat ze worden gebruikt overeenkomstig onze instructies:
05 están en conformidad con la(s) siguiente(s) norma(s) u otro(s) documento(s) normativo(s), siempre que sean utilizados de acuerdo con nuestras instrucciones:
06 sono conformi al(i) seguente(i) standard(s) o altro(i) documento(i) a carattere normativo, a patto che vengano usati in conformità alle nostre istruzioni:
07 είναι σύμφωνα με το(α) ακόλουθο(α) πρότυπο(α) ή άλλο έγγραφο(α) κανονισμών, υπό την προϋπόθεση ότι χρησιμοποιούνται σύμφωνα με τις οδηγίες μας:
08 estão em conformidade com a(s) seguinte(s) norma(s) ou outro(s) documento(s) normativo(s), desde que estes sejam utilizados de acordo com as nossas instruções:
09 соответствуют следующим стандартам или другим нормативным документам, при условии их использования согласно нашим инструкциям:
10 overholder følgende standard(er) eller andet/andre retningsgivende dokument(er), forudsat at disse anvendes i henhold til vore instrukser:
11 respektive utrustning är utförd i överensstämmelse med och följer följande standard(er) eller andra normgivande dokument, under förutsättning att användning sker i överensstämmelse med våra instruktioner:
12 respektive utstyr er i overensstemmelse med følgende standard(er) eller andre normgivende dokument(er), under forutsetning av at disse brukes i henhold til våre instrukser:
13 vastaavat seuraavien standardien ja muiden ohjeellisten dokumenttien vaatimuksia edellyttäen, että niitä käytetään ohjeidemme mukaisesti:
14 za předpokladu, že jsou využívány v souladu s našimi pokyny, odpovídají následujícím normám nebo normativním dokumentům:
15 u skladu sa slijedećim standardom(ima) ili drugim normativnim dokumentom(ima), uz uvjet da se oni koriste u skladu s našim uputama:
16 megfelelnek az alábbi szabvány(ok)nak vagy egyéb irányadó dokumentum(ok)nak, ha azokat előírás szerint használják:
17 spełniają wymogi następujących norm i innych dokumentów normalizacyjnych, pod warunkiem że używane są zgodnie z naszymi instrukcjami:
18 sunt în conformitate cu următorul (următoarele) standard(e) sau alt(e) document(e) normativ(e), cu condiţia ca acestea să fie utilizate în conformitate cu instrucţiunile noastre:
19 skladni z naslednjimi standardi in drugimi normativi, pod pogojem, da se uporabljajo v skladu z našimi navodili:
20 on vastavuses järgmis(t)e standardi(te)ga või teiste normatiivsete dokumentidega, kui neid kasutatakse vastavalt meie juhenditele:
21 съответстват на следните стандарти или други нормативни документи, при условие, че се използват съгласно нашите инструкции:
22 atitinka žemiau nurodytus standartus ir (arba) kitus norminius dokumentus su sąlyga, kad yra naudojami pagal mūsų nurodymus:
23 tad, ja lietoti atbilstoši ražotāja norādījumiem, atbilst sekojošiem standartiem un citiem normatīviem dokumentiem:
24 sú v zhode s nasledovnou(ými) normou(ami) alebo iným(i) normatívnym(i) dokumentom(ami), za predpokladu, že sa používajú v súlade s našim návodom:
25 ürünün, talimatlarımıza göre kullanılması koşuluyla aşağıdaki standartlar ve norm belirten belgelerle uyumludur:

EN60335-2-40,

01 following the provisions of:
02 gemäß den Vorschriften der:
03 conformément aux stipulations des:
04 overeenkomstig de bepalingen van:
05 siguiendo las disposiciones de:
06 secondo le prescrizioni per:
07 με τήρηση των διατάξεων των:
08 de acordo com o previsto em:
09 в соответствии с положениями:
10 under iagttagelse af bestemmelserne i:
11 enligt villkoren i:
12 gitt i henhold til bestemmelsene i:
13 noudattaen määräyksiä:
14 za dodržení ustanovení předpisu:
15 prema odredbama:
16 követi a(z):
17 zgodnie z postanowieniami Dyrektyw:
18 în urma prevederilor:
19 ob upoštevanju določb:
20 vastavalt nõuetele:
21 спедвайки клаузите на:
22 laikantis nuostatų, pateikiamų:
23 ievērojot prasības, kas noteiktas:
24 održiavajúc ustanovenia:
25 bunun koşullarına uygun olarak:

Low Voltage 2014/35/EU
Electromagnetic Compatibility 2014/30/EU *
Pressure Equipment 2014/68/EU **

01 Directives, as amended.
02 Direktiven, gemäß Änderung.
03 Directives, telles que modifiées.
04 Richtlijnen, zoals geamendeerd.
05 Directivas, según lo enmendado.
06 Direttive, come da modifica.
07 Οδηγιών, όπως έχουν τροποποιηθεί.
08 Directivas, conforme alteração em.
09 Директив со всеми поправками.
10 Direktiver, med senere ændringer.
11 Direktiv, med företagna ändringar.
12 Direktiver, med foretatte endringer.
13 Direktiivejä, sellaisina kuin ne ovat muutettuina.
14 v platném znění.
15 Smjernice, kako je izmijenjeno.
16 irányelv(ek) és módosításaik rendelkezéseit.
17 z późniejszymi poprawkami.
18 Directivelor, cu amendamentele respective.
19 Direktive z vsemi spremembami.
20 Direktiivid koos muudatustega.
21 Директиви, с техните изменения.
22 Direktyvose su papildymais.
23 Direktīvās un to papildinājumos.
24 Smernice, v platnom znení.
25 Değiştirilmiş hallerıyle Yönetmelikler.

01 * as set out in **<A>** and judged positively by **<B>** according to the **Certificate <C>**.
** as set out in the Technical Construction File **<D>** and judged positively by **<E>** (Applied module **<F>**). **<G>**. Risk category **<H>**. Also refer to next page.
02 * wie in **<A>** aufgeführt und von **<B>** positiv beurteilt gemäß **Zertifikat <C>**.
** wie in der Technischen Konstruktionsakte **<D>** aufgeführt und von **<E>** (Angewandtes Modul **<F>**) positiv ausgezeichnet. **<G>**. Risikoart **<H>**. Siehe auch nächste Seite.
03 * tel que défini dans **<A>** et évalué positivement par **<B>** conformément au **Certificat <C>**.
** tel que stipulé dans le Fichier de Construction Technique **<D>** et jugé positivement par **<E>** (Module appliqué **<F>**). **<G>**. Catégorie de risque **<H>**. Se reporter également à la page suivante.
04 * zoals vermeld in **<A>** en positief beoordeeld door **<B>** overeenkomstig **Certificaat <C>**.
** zoals vermeld in het Technisch Constructiedossier **<D>** en in orde bevonden door **<E>** (Toegepaste module **<F>**). **<G>**. Risicocategorie **<H>**. Zie ook de volgende pagina.
05 * como se establece en **<A>** y es valorado positivamente por **<B>** de acuerdo con el **Certificado <C>**.
** tal como se expone en el Archivo de Construcción Técnica **<D>** y juzgado positivamento por **<E>** (Modulo aplicado **<F>**). **<G>**. Categoría de riesgo **<H>**. Consulte también la siguiente página.
06 * delineato nel **<A>** e giudicato positivamente da **<B>** secondo il **Certificato <C>**.
** delineato nel File Tecnico di Costruzione **<D>** e giudicato positivamente da **<E>** (Modulo **<F>** applicato). **<G>**. Categoria di rischio **<H>**. Fare riferimento anche alla pagina successiva.
07 * όπως καθορίζεται στο **<A>** και κρίνεται θετικά από το **<B>** σύμφωνα με το **Πιστοποιητικό <C>**.
** όπως προσδιορίζεται στο Αρχείο Τεχνικής Κατασκευής **<D>** και κρίνεται θετικά από το **<E>** (Χρησιμοποιούμενη υπομονάδα **<F>**). **<G>**. Κατηγορία επικινδυνότητας **<H>**. Ανατρέξτε επίσης στην επόμενη σελίδα.
08 * tal como estabelecido em **<A>** e com o parecer positivo de **<B>** de acordo com o **Certificado <C>**.
** tal como estabelecido no Ficheiro Técnico de Construção **<D>** e com o parecer positivo de **<E>** (Módulo aplicado **<F>**). **<G>**. Categoria de risco **<H>**. Consultar também a página seguinte.
09 * как указано в **<A>** и в соответствии с положительным решением **<B>** согласно **Свидетельству <C>**.
** как указано в Досье технического топкования **<D>** и в соответствии с положительным решением **<E>** (Прикладной модуль **<F>**). **<G>**. Категория риска **<H>**. Также смотрите следующую страницу.
10 * som anført i **<A>** og positivt vurderet af **<B>** i henhold til **Certifikat <C>**.
** som anført i den Tekniske Konstruktionsfil **<D>** og positivt vurderet af **<E>** (Anvendt modul **<F>**). **<G>**. Risikoklasse **<H>**. Se også næste side.
11 * enligt **<A>** och godkänts av **<B>** enligt **Certifikatet <C>**.
** i enlighet med den Tekniska Konstruktionsfilen **<D>** som positivt intygats av **<E>** (Fastsatt modul **<F>**). **<G>**. Riskkategori **<H>**. Se även nästa sida.
12 * som det fremkommer i **<A>** og gjennom positiv bedømmelse av **<B>** ifølge **Sertifikat <C>**.
** som det fremkommer i den Tekniske Konstruksjonsfilen **<D>** og gjennom positiv bedømmelse av **<E>** (Anvendt modul **<F>**). **<G>**. Risikokategori **<H>**. Se også neste side.
13 * jotka on esitetty asiakirjassa **<A>** ja jotka **<B>** on hyväksynyt **Sertifikaatin <C>** mukaisesti.
** jotka on esitetty Teknisessä Asiakirjassa **<D>** ja jotka **<E>** on hyväksynyt (Sovellettu moduli **<F>**). **<G>**. Vaaraluokka **<H>**. Katso myös seuraava sivu.
14 * jak bylo uvedeno v **<A>** a pozitivně zjištěno **<B>** v souladu s **osvědčením <C>**.
** jak bylo uvedeno v souboru technické konstrukce **<D>** a pozitivně zjištěno **<E>** (použitý modul **<F>**). **<G>**. Kategorie rizik **<H>**. Viz také následující strana.
15 * kako je izloženo u **<A>** i pozitivno ocijenjeno od strane **<B>** prema **Certifikatu <C>**.
** kako je izloženo u Datoteci o tehničkoj konstrukciji **<D>** i pozitivno ocijenjeno od strane **<E>** (Primijenjen modul **<F>**). **<G>**. Kategorija opasnosti **<H>**. Također pogledajte na slijedećoj stranici.
16 * a(z) **<A>** alapján, a(z) **<B>** igazolta a megfelelést, a(z) **<C>** **tanúsítvány** szerint.
** a(z) **<D>** műszaki konstrukciós dokumentáció alapján, a(z) **<E>** igazolta a megfelelést (alkalmazott modul: **<F>**). **<G>**. Veszélyességi kategória **<H>**. Lásd még a következő oldalon.
17 * zgodnie z dokumentacją **<A>**, pozytywną opinią **<B>** i **Świadectwem <C>**.
** zgodnie z archiwalną dokumentacją konstrukcyjną **<D>** i pozytywną opinią **<E>** (Zastosowany moduł **<F>**). **<G>**. Kategoria zagrożenia **<H>**. Patrz także następna strona.
18 * aşa cum este stabilit în **<A>** şi apreciat pozitiv de **<B>** în conformitate cu **Certificatul <C>**.
** conform celor stabilite în Dosarul tehnic de construcţie **<D>** şi apreciate pozitiv de **<E>** (Modul aplicat **<F>**). **<G>**. Categorie de risc **<H>**. Consultaţi de asemenea pagina următoare.
19 * kot je določeno v **<A>** in odobreno s strani **<B>** v skladu s **certifikatom <C>**.
** kot je določeno v tehnični mapi **<D>** in odobreno s strani **<E>** (Uporabljen modul **<F>**). **<G>**. Kategorija tveganja **<H>**. Glejte tudi na naslednji strani.
20 * nagu on näidatud dokumendis **<A>** ja heaks kiidetud **<B>** järgi vastavalt **sertifikaadile <C>**.
** nagu on näidatud tehnilises dokumentatsioonis **<D>** ja heaks kiidetud **<E>** järgi (lisamoodul **<F>**). **<G>**. Riskikategooria **<H>**. Vaadake ka järgmist lehekülge.
21 * както е изложено в **<A>** и оценено положително от **<B>** съгласно **Сертификата <C>**.
** както е заложено в Акта за техническа конструкция **<D>** и оценено положително от **<E>** (Приложен модул **<F>**). **<G>**. Категория риск **<H>**. Вижте също на следващата страница.
22 * kaip nustatyta **<A>** ir kaip teigiamai nuspręsta **<B>** pagal **Sertifikatą <C>**.
** kaip nurodyta Techninėje konstrukcijos byloje **<D>** ir patvirtinta **<E>** (taikomas modulis **<F>**). **<G>**. Rizikos kategorija **<H>**. Taip pat žiūrėkite ir kitą puslapį.
23 * kā norādīts **<A>** un atbilstoši **<B>** pozitīvajam vērtējumam saskaņā ar **sertifikātu <C>**.
** kā noteikts tehniskajā dokumentācijā **<D>**, atbilstoši **<E>** pozitīvajam lēmumam (piekrītīgā sadaļa: **<F>**). **<G>**. Riska kategorija **<H>**. Skat. arī nākošo lappusi.
24 * ako bolo uvedené v **<A>** a pozitívne zistené **<B>** v súlade s **osvedčením <C>**.
** ako je to stanovené v Súbore technickej konštrukcie **<D>** a kladne posúdené **<E>** (Aplikovaný modul **<F>**). **<G>**. Kategória nebezpečia **<H>**. Viď tiež nasledovnú stranu.
25 * **<A>**'da belirtildiği gibi ve **<C>** **Sertifikasına** göre **<B>** tarafından olumlu olarak değerlendirildiği gibi.
** **<D>** Teknik Yapı Dosyasında belirtildiği gibi ve **<E>** tarafından olumlu olarak (Uygulanan modül **<F>**) değerlendirilmiştir. **<G>**. Risk kategorisi **<H>**. Ayrıca bir sonraki sayfaya bakın.

<A>	DAIKIN.TCF.034A2/12-2018
<B>	DEKRA (NB0344)
<C>	2192529.0551-EMC
<D>	DAIKIN.TCFP.006
<E>	VINÇOTTE nv (NB0026)
<F>	D1
<G>	—
<H>	II

3P570461-1A

CE - DECLARATION-OF-CONFORMITY
CE - KONFORMITÄTSERKLÄRUNG
CE - DECLARATION-DE-CONFORMITE
CE - CONFORMITEITSVERKLARING

CE - DECLARACION-DE-CONFORMIDAD
CE - DICHIARAZIONE-DI-CONFORMITA
CE - ΔΗΛΩΣΗ ΣΥΜΜΟΡΦΩΣΗΣ

CE - DECLARAÇÃO-DE-CONFORMIDADE
CE - ЗАЯВЛЕНИЕ-О-СООТВЕТСТВИИ
CE - OVERENSSTEMMELSESERKLÆRING
CE - FÖRSÄKRAN-OM-ÖVERENSTÄMMELSE

CE - ERKLÆRING OM-SAMSVAR
CE - ILMOITUŞ-YHDENMUKAISUUDESTA
CE - PROHLÁŠENÍ-O-SHODĚ

CE - IZJAVA-O-USKLAĐENOSTI
CE - MEGFELELŐSÉGI-NYILATKOZAT
CE - DEKLARACJA-ZGODNOŚCI
CE - DECLARAŢIE-DE-CONFORMITATE

CE - IZJAVA O SKLADNOSTI
CE - VASTAVUSDEKLARATSIOON
CE - ДЕКЛАРАЦИЯ-ЗА-СЪОТВЕТСТВИЕ

CE - ATITIKTIES-DEKLARACIJA
CE - ATBILSTĪBAS-DEKLARĀCIJA
CE - VYHLÁSENIE-ZHODY
CE - UYGUNLUK-BEYANI

01 (GB) continuation of previous page:
02 (D) Fortsetzung der vorherigen Seite:
03 (F) suite de la page précédente:
04 (NL) vervolg van vorige pagina:
05 (E) continuación de la página anterior:
06 (I) continua dalla pagina precedente:
07 (GR) συνέχεια από την προηγούμενη σελίδα:
08 (P) continuação da página anterior:
09 (RUS) продолжение предыдущей страницы:
10 (DK) fortsat fra forrige side:
11 (S) fortsättning från föregående sida:
12 (N) fortsettelse fra forrige side:
13 (FIN) jatkoa edelliseltä sivulta:
14 (CZ) pokračování z předchozí strany:
15 (HR) nastavak s prethodne stranice:
16 (H) folytatás az előző oldalról:
17 (PL) ciąg dalszy z poprzedniej strony:
18 (RO) continuarea paginii anterioare:
19 (SLO) nadaljevanje s prejšnje strani:
20 (EST) eelmise leheküljе järg:
21 (BG) продължение от предходната страница:
22 (LT) ankstesnio puslapio tęsinys:
23 (LV) iepriekšējās lappuses turpinājums:
24 (SK) pokračovanie z predchádzajúcej strany:
25 (TR) önceki sayfadan devam:

01 Design Specifications of the models to which this declaration relates:
02 Konstruktionsdaten der Modelle auf die sich diese Erklärung bezieht:
03 Spécifications de conception des modèles auxquels se rapporte cette déclaration:
04 Ontwerpspecificaties van de modellen waarop deze verklaring betrekking heeft:
05 Especificaciones de diseño de los modelos a los cuales hace referencia esta declaración:
06 Specifiche di progetto dei modelli cui fa riferimento la presente dichiarazione:
07 Προδιαγραφές Σχεδιασμού των μοντέλων με τα οποία σχετίζεται η δήλωση:
08 Especificações de projecto dos modelos a que se aplica esta declaração:
09 Проектные характеристики моделей, к которым относится настоящее заявление:
10 Typespecifikationer for de modeller, som denne erklæring vedrører:
11 Designspecifikationer för de modeller som denna deklaration gäller:
12 Konstruksjonsspesifikasjoner for de modeller som berøres av denne deklarasjonen:
13 Tätä ilmoitusta koskevien mallien rakennemäärittely:
14 Specifikace designu modelů, ke kterým se vztahuje toto prohlášení:
15 Specifikacije dizajna za modele na koje se ova izjava odnosi:
16 A jelen nyilatkozat tárgyát képező modellek tervezési jellemzői:
17 Specyfikacje konstrukcyjne modeli, których dotyczy deklaracja:
18 Specificaţiile de proiectare ale modelelor la care se referă această declaraţie:
19 Specifikacije tehničnega načrta za modele, na katere se nanaša ta deklaracija:
20 Deklaratsiooni alla kuuluvate mudelite disainispetsifikatsioonid:
21 Проектни спецификации на моделите, за които се отнася декларацията:
22 Konstrukcinės specifikacijos modelių, kurie susiję su šia deklaracija:
23 To modeļu dizaina specifikācijas, uz kurām attiecas šī deklarācija:
24 Konštrukčné špecifikácie modelu, ktorého sa týka toto vyhlásenie:
25 Bu bildirinin ilgili olduğu modellerin Tasarım Özellikleri:

01 · Maximum allowable pressure (PS): **<K>** (bar)
· Minimum/maximum allowable temperature (TS*):
* TSmin: Minimum temperature at low pressure side: **<L>** (°C)
* TSmax: Saturated temperature corresponding with the maximum allowable pressure (PS): **<M>** (°C)
· Refrigerant: **<N>**
· Setting of pressure safety device: **<P>** (bar)
· Manufacturing number and manufacturing year: refer to model nameplate

02 · Maximal zulässiger Druck (PS): **<K>** (Bar)
· Minimal/maximal zulässige Temperatur (TS*):
* TSmin: Mindesttemperatur auf der Niederdruckseite: **<L>** (°C)
* TSmax: Sättigungstemperatur die dem maximal zulässigen Druck (PS) entspricht: **<M>** (°C)
· Kältemittel: **<N>**
· Einstellung der Druck-Schutzvorrichtung: **<P>** (Bar)
· Herstellungsnummer und Herstellungsjahr: siehe Typenschild des Modells

03 · Pression maximale admise (PS): **<K>** (bar)
· Température minimum/maximum admise (TS*):
* TSmin: température minimum côté basse pression: **<L>** (°C)
* TSmax: température saturée correspondant à la pression maximale admise (PS): **<M>** (°C)
· Réfrigérant: **<N>**
· Réglage du dispositif de sécurité de pression: **<P>** (bar)
· Numéro de fabrication et année de fabrication: se reporter à la plaquette signalétique du modèle

04 · Maximaal toelaatbare druk (PS): **<K>** (bar)
· Minimaal/maximaal toelaatbare temperatuur (TS*):
* TSmin: Minimumtemperatuur aan lagedrukzijde: **<L>** (°C)
* TSmax: Verzadigde temperatuur die overeenstemt met de maximaal toelaatbare druk (PS): **<M>** (°C)
· Koelmiddel: **<N>**
· Instelling van drukbeveiliging: **<P>** (bar)
· Fabricagenummer en fabricagejaar: zie naamplaat model

05 · Presión máxima admisible (PS): **<K>** (bar)
· Temperatura mínima/máxima admisible (TS*):
* TSmin: Temperatura mínima en el lado de baja presión: **<L>** (°C)
* TSmax: Temperatura saturada correspondiente a la presión máxima admisible (PS): **<M>** (°C)
· Refrigerante: **<N>**
· Ajuste del presostato de seguridad: **<P>** (bar)
· Número de fabricación y año de fabricación: consulte la placa de especificaciones técnicas del modelo

06 · Pressione massima consentita (PS): **<K>** (bar)
· Temperatura minima/massima consentita (TS*):
* TSmin: temperatura minima nel lato di bassa pressione: **<L>** (°C)
* TSmax: temperatura satura corrispondente alla pressione massima consentita (PS): **<M>** (°C)
· Refrigerante: **<N>**
· Impostazione del dispositivo di controllo della pressione: **<P>** (bar)
· Numero di serie e anno di produzione: fare riferimento alla targhetta del modello

07 · Μέγιστη επιτρεπόμενη πίεση (PS): **<K>** (bar)
· Ελάχιστη/μέγιστη επιτρεπόμενη θερμοκρασία (TS*):
* TSmin: Ελάχιστη θερμοκρασία για την πλευρά χαμηλής πίεσης: **<L>** (°C)
* TSmax: Κορεσμένη θερμοκρασία που αντιστοιχεί με τη μέγιστη επιτρεπόμενη πίεση (PS): **<M>** (°C)
· Ψυκτικό: **<N>**
· Ρύθμιση της διάταξης ασφάλειας πίεσης: **<P>** (bar)
· Αριθμός κατασκευής και έτος κατασκευής: ανατρέξτε στην πινακίδα αναγνώρισης του μοντέλου

08 · Pressão máxima permitida (PS): **<K>** (bar)
· Temperaturas mínima e máxima permitidas (TS*):
* TSmin: Temperatura mínima em baixa pressão: **<L>** (°C)
* TSmax: Temperatura de saturação correspondente à pressão máxima permitida (PS): **<M>** (°C)
· Refrigerante: **<N>**
· Regulação do dispositivo de segurança da pressão: **<P>** (bar)
· Número e ano de fabrico: consultar a placa de especificações da unidade

09 · Максимально допустимое давление (PS): **<K>** (бар)
· Минимально/Максимально допустимая температура (TS*):
* TSmin: Минимальная температура на стороне низкого давления: **<L>** (°C)
* TSmax: Температура кипения, соответствующая максимально допустимому давлению (PS): **<M>** (°C)
· Хладагент: **<N>**
· Настройка устройства защиты по давлению: **<P>** (бар)
· Заводской номер и год изготовления: смотрите паспортную табличку модели

10 · Maks. tilladt tryk (PS): **<K>** (bar)
· Min./maks. tilladte temperatur (TS*):
* TSmin: Min. temperatur på lavtrykssiden: **<L>** (°C)
* TSmax: Mættet temperatur svarende til maks. tilladte tryk (PS): **<M>** (°C)
· Kølemiddel: **<N>**
· Indstilling af tryksikringsudstyr: **<P>** (bar)
· Produktionsnummer og fremstillingsår: se modellens fabrikksskilt

11 · Maximalt tillåtet tryck (PS): **<K>** (bar)
· Min/max tillåten temperatur (TS*):
* TSmin: Minimumtemperatur på lågtryckssidan: **<L>** (°C)
* TSmax: Mättnadstemperatur som motsvarar maximalt tillåtet tryck (PS): **<M>** (°C)
· Köldmedel: **<N>**
· Inställning för trycksäkerhetsenhet: **<P>** (bar)
· Tillverkningsnummer och tillverkningsår: se modellens namnplåt

12 · Maksimalt tillatt trykk (PS): **<K>** (bar)
· Minimalt/maksimalt tillatt temperatur (TS*):
* TSmin: Minimumstemperatur på lavtrykkssiden: **<L>** (°C)
* TSmax: Metningstemperatur i samsvar med maksimalt tillatt trykk (PS): **<M>** (°C)
· Kjølemedium: **<N>**
· Innstilling av sikkerhetsanordning for trykk: **<P>** (bar)
· Produksjonsnummer og produksjonsår: se modellens merkeplate

13 · Suurin sallittu paine (PS): **<K>** (bar)
· Pienin/suurin sallittu lämpötila (TS*):
* TSmin: Alhaisin matalapainepuolen lämpötila: **<L>** (°C)
* TSmax: Suurinta sallittua painetta (PS) vastaava kyllästyslämpötila: **<M>** (°C)
· Kylmäaine: **<N>**
· Varmuuspainelaitteen asetus: **<P>** (bar)
· Valmistusnumero ja valmistusvuosi: katso mallin nimikilpi

14 · Maximální přípustný tlak (PS): **<K>** (bar)
· Minimální/maximální přípustná teplota (TS*):
* TSmin: Minimální teplota na nízkotlaké straně: **<L>** (°C)
* TSmax: Saturovaná teplota odpovídající maximálnímu přípustnému tlaku (PS): **<M>** (°C)
· Chladivo: **<N>**
· Nastavení bezpečnostního tlakového zařízení: **<P>** (bar)
· Výrobní číslo a rok výroby: viz typový štítek modelu

15 · Najveći dopušten tlak (PS): **<K>** (bar)
· Najniža/najviša dopuštena temperatura (TS*):
* TSmin: Najniža temperatura u području niskog tlaka: **<L>** (°C)
* TSmax: Standardna temperatura koja odgovara najvećem dopuštenom tlaku (PS): **<M>** (°C)
· Rashladno sredstvo: **<N>**
· Postavke sigurnosne naprave za tlak: **<P>** (bar)
· Proizvodni broj i godina proizvodnje: pogledajte natpisnu pločicu modela

16 · Legnagyobb megengedhető nyomás (PS): **<K>** (bar)
· Legkisebb/legnagyobb megengedhető hőmérséklet (TS*):
* TSmin: Legkisebb megengedhető hőmérséklet a kis nyomású oldalon: **<L>** (°C)
* TSmax: A legnagyobb megengedhető nyomásnak (PS) megfelelő telítettségi hőmérséklet: **<M>** (°C)
· Hűtőközeg: **<N>**
· A túlnyomás-kapcsoló beállítása: **<P>** (bar)
· Gyártási szám és gyártási év: lásd a berendezés adattábláján

17 · Maksymalne dopuszczalne ciśnienie (PS): **<K>** (bar)
· Minimalna/maksymalna dopuszczalna temperatura (TS*):
* TSmin: Minimalna temperatura po stronie niskociśnieniowej: **<L>** (°C)
* TSmax: Temperatura nasycenia odpowiadająca maksymalnemu dopuszczalnemu ciśnieniu (PS): **<M>** (°C)
· Czynnik chłodniczy: **<N>**
· Nastawa ciśnieniowego urządzenia bezpieczeństwa: **<P>** (bar)
· Numer fabryczny oraz rok produkcji: patrz tabliczka znamionowa modelu

18 · Presiune maximă admisibilă (PS): **<K>** (bar)
· Temperatură minimă/maximă admisibilă (TS*):
* TSmin: Temperatură minimă pe partea de presiune joasă: **<L>** (°C)
* TSmax: Temperatură de saturaţie corespunzând presiunii maxime admisibile (PS): **<M>** (°C)
· Agent frigorific: **<N>**
· Reglarea dispozitivului de siguranţă pentru presiune: **<P>** (bar)
· Numărul de fabricaţie şi anul de fabricaţie: consultaţi placa de identificare a modelului

19 · Maksimalni dovoljeni tlak (PS): **<K>** (bar)
· Minimalna/maksimalna dovoljena temperatura (TS*):
* TSmin: Minimalna temperatura na nizkotlačni strani: **<L>** (°C)
* TSmax: Nasičena temperatura, ki ustreza maksimalnemu dovoljenemu tlaku (PS): **<M>** (°C)
· Hladivo: **<N>**
· Nastavljanje varnostne naprave za tlak: **<P>** (bar)
· Tovarniška številka in leto proizvodnje: glejte napisno ploščico

20 · Maksimaalne lubatud surve (PS): **<K>** (bar)
· Minimaalne/maksimaalne lubatud temperatuur (TS*):
* TSmin: Minimaalne temperatuur madalsurve küljel: **<L>** (°C)
* TSmax: Maksimaalsele lubatud survele (PS) vastav küllastunud temperatuur: **<M>** (°C)
· Jahutusaine: **<N>**
· Surve turvaseadme seadistus: **<P>** (bar)
· Tootmisnumber ja tootmisaasta: vaadake mudeli andmeplaati

21 · Максимално допустимо налягане (PS): **<K>** (bar)
· Минимално/максимално допустима температура (TS*):
* TSmin: Минимална температура от страната на ниското налягане: **<L>** (°C)
* TSmax: Температура на насищане, съответстваща на максимално допустимото налягане (PS): **<M>** (°C)
· Охладител: **<N>**
· Настройка на предпазното устройство за налягане: **<P>** (bar)
· Фабричен номер и година на производство: вижте табелката на модела

22 · Maksimalus leistinas slėgis (PS): **<K>** (bar)
· Minimali/maksimali leistina temperatūra (TS*):
* TSmin: Minimali temperatūra žemo slėgio pusėje: **<L>** (°C)
* TSmax: Prisotinta temperatūra, atitinkamti maksimalų leistiną slėgį (PS): **<M>** (°C)
· Šaldymo skystis: **<N>**
· Apsauginio slėgio prietaiso nustatymas: **<P>** (bar)
· Gaminio numeris ir pagaminimo metai: žiūrėkite modelio pavadinimo plokštelę

23 · Maksimālais pieļaujamais spiediens (PS): **<K>** (bar)
· Minimālā/maksimālā pieļaujamā temperatūra (TS*):
* TSmin: Minimālā temperatūra zemā spiediena pusē: **<L>** (°C)
* TSmax: Piesātinātā temperatūra saskaņā ar maksimālo pieļaujamo spiedienu (PS): **<M>** (°C)
· Dzesinātājs: **<N>**
· Spiediena drošības ierīces iestatīšana: **<P>** (bar)
· Izgatavošanas numurs un izgatavošanas gads: skat. modeļa izgatavotājuzņēmuma plāksnītie

24 · Maximálny povolený tlak (PS): **<K>** (bar)
· Minimálna/maximálna povolená teplota (TS*):
* TSmin: Minimálna teplota na nízkotlakovej strane: **<L>** (°C)
* TSmax: Nasýtená teplota korešpondujúca s maximálnym povoleným tlakom (PS): **<M>** (°C)
· Chladivo: **<N>**
· Nastavenie tlakového poistného zariadenia: **<P>** (bar)
· Výrobné číslo a rok výroby: nájdete na výrobnom štítku modelu

25 · Izin verilen maksimum basınç (PS): **<K>** (bar)
· İzin verilen minimum/maksimum sıcaklık (TS*):
* TSmin: Düşük basınç tarafındaki minimum sıcaklık: **<L>** (°C)
* TSmax: İzin verilen maksimum basınca (PS) karşı gelen doyma sıcaklığı: **<M>** (°C)
· Soğutucu: **<N>**
· Basınç emniyet düzeninin ayarı: **<P>** (bar)
· İmalat numarası ve imalat yılı: modelin ünite plakasına bakın

<K>	PS	**41.7 bar**
<L>	TSmin	**–28 °C**
<M>	TSmax	**63 °C**
<N>		**R32**
<P>		**41.7 bar**

01 Name and address of the Notified body that judged positively on compliance with the Pressure Equipment Directive: **<Q>**
02 Name und Adresse der benannten Stelle, die positiv unter Einhaltung der Druckanlagen-Richtlinie urteilte: **<Q>**
03 Nom et adresse de l'organisme notifié qui a évalué positivement la conformité à la directive sur l'équipement de pression: **<Q>**
04 Naam en adres van de aangemelde instantie die positief geoordeeld heeft over de conformiteit met de Richtlijn Drukapparatuur: **<Q>**
05 Nombre y dirección del Organismo Notificado que juzgó positivamente el cumplimiento con la Directiva en materia de Equipos de Presión: **<Q>**
06 Nome e indirizzo dell'Ente riconosciuto che ha riscontrato la conformità alla Direttiva sulle apparecchiature a pressione: **<Q>**
07 Όνομα και διεύθυνση του Κοινοποιημένου οργανισμού που απεφάνθη θετικά για τη συμμόρφωση προς την Οδηγία Εξοπλισμών υπό Πίεση: **<Q>**
08 Nome e morada do organismo notificado, que avaliou favoravelmente a conformidade com a directiva sobre equipamentos pressurizados: **<Q>**
09 Название и адрес органа технической экспертизы, принявшего положительное решение о соответствии Директиве об оборудовании под давлением: **<Q>**
10 Navn og adresse på bemyndiget organ, der har foretaget en positiv bedømmelse af, at udstyret lever op til kravene i PED (Direktiv for Trykbærende Udstyr): **<Q>**
11 Namn och adress för det anmälda organ som godkänt uppfyllandet av tryckutrustningsdirektivet: **<Q>**
12 Navn på og adresse til det autoriserte organet som positivt bedømte samsvar med direktivet for trykkutstyr (Pressure Equipment Directive): **<Q>**
13 Sen ilmoitetun elimen nimi ja osoite, joka teki myönteisen päätöksen painelaitedirektiivin noudattamisesta: **<Q>**
14 Název a adresa informovaného orgánu, který vydal pozitivní posouzení shody se směrnicí o tlakových zařízeních: **<Q>**
15 Naziv i adresa prijavljenog tijela koje je donijelo pozitivnu prosudbu o usklađenosti sa Smjernicom za tlačnu opremu: **<Q>**
16 A nyomástartó berendezésekre vonatkozó irányelvnek való megfelelőséget igazoló bejelentett szervezet neve és címe: **<Q>**
17 Nazwa i adres Jednostki notyfikowanej, która wydała pozytywną opinię dotyczącą spełnienia wymogów Dyrektywy dot. Urządzeń Ciśnieniowych: **<Q>**
18 Denumirea şi adresa organismului notificat care a apreciat pozitiv conformarea cu Directiva privind echipamentele sub presiune: **<Q>**
19 Ime in naslov organa za ugotavljanje skladnosti, ki je pozitivno ocenil združljivost z Direktivo o tlačni opremi: **<Q>**
20 Teavitatud organi, mis hindas Surveseadmete Direktiiviga ühilduvust positiivselt, nimi ja aadress: **<Q>**
21 Наименование и адрес на упълномощения орган, който се е произнесъл положително относно съвместимостта с Директивата за оборудване под налягане: **<Q>**
22 Atsakingos institucijos, kuri davė teigiamą sprendimą pagal slėginės įrangos direktyvą pavadinimas ir adresas: **<Q>**
23 Sertifikācijas institūcijas, kura ir devusi pozitīvu slēdzienu par atbilstību Spiediena ierīārtu Direktīvai, nosaukums un adrese: **<Q>**
24 Názov a adresa certifikačného úradu, ktorý kladne posúdil zhodu so smernicou pre tlakové zariadenia: **<Q>**
25 Basınçlı Teçhizat Direktifine uygunluk hususunda olumlu olarak değerlendirilen Onaylanmış kuruluşun adı ve adresi: **<Q>**

<Q> VINÇOTTE nv
Jan Olieslagerslaan 35
1800 Vilvoorde, Belgium

3P570461-1A

DAIKIN

Hiromitsu Iwasaki
Director
Ostend, 2nd of May 2019

DAIKIN EUROPE N.V.
Zandvoordestraat 300, B-8400 Oostende, Belgium

Indholdsfortegnelse

1 Om dokumentationen 4
1.1 Om dette dokument 4
2 Om kassen 5
2.1 Indendørsenhed 5
2.1.1 Fjernelse af tilbehør fra indendørsenheden 5
2.1.2 Håndtering af indendørsenheden 5
3 Installation af enheden 5
3.1 Klargøring af installationsstedet 5
3.1.1 Krav til indendørsenhedens installationssted 5
3.2 Åbning og lukning af enheden 6
3.2.1 Sådan åbnes indendørsenheden 6
3.2.2 Sådan fjernes hydromodulet fra enheden 7
3.2.3 Sådan lukkes indendørsenheden 8
3.3 Montering af indendørsenheden 8
3.3.1 Installering af indendørsenheden 8
3.3.2 Tilslutning af afløbsslangen til afløbsrøret 9
4 Rørinstallation 9
4.1 Forberedelse af rør 9
4.1.1 Sådan kontrolleres vandmængden og flowhastigheden i rumopvarmningskredsen og brinekredsen 9
4.2 Tilslutning af brinerørsystemet 10
4.2.1 Sådan tilsluttes brinerørsystemet 10
4.2.2 Sådan tilsluttes brineniveaubeholderen 10
4.2.3 Sådan tilsluttes brine-påfyldningssættet 10
4.2.4 Sådan fyldes brinekredsen 10
4.2.5 Sådan isoleres brinerørene 11
4.3 Tilslutning af vandrørsystemet 11
4.3.1 Sådan tilsluttes vandrørsystemet 11
4.3.2 Sådan tilsluttes recirkulationsrørene 11
4.3.3 Sådan fyldes rumopvarmningskredsen 11
4.3.4 Sådan påfyldes varmtvandstanken til bolig 11
4.3.5 Sådan isoleres vandrørene 11
5 Elektrisk installation 12
5.1 Om overholdelse af elektricitetsbestemmelser 12
5.2 Oversigt over elektrisk tilslutning for eksterne og interne aktuatorer 12
5.3 Sådan tilsluttes hovedstrømforsyningen 13
5.4 Sådan tilsluttes den eksterne udendørssensor 15
5.5 Sådan tilsluttes spærreventilen 15
5.6 Sådan tilsluttes elmålerne 16
5.7 Sådan tilsluttes varmtvandspumpen til bolig 16
5.8 Sådan tilsluttes alarm-output 17
5.9 Sådan tilsluttes udgangen til rumkøling/opvarmning TIL/FRA 17
5.10 Sådan tilsluttes skift til ekstern varmekilde 18
5.11 Sådan tilsluttes de digitale indgange til strømforbrug 19
5.12 Tilslut sikkerhedstermostaten (brydende kontakt) 19
5.13 Sådan tilsluttes brine-lavtrykskontakten 20
5.14 LAN-adapter 20
5.14.1 Om LAN-adapteren 20
5.14.2 Oversigt over elektriske forbindelser 21
5.14.3 Router 22
5.14.4 Elmåler 22
5.14.5 Solenergiinverter/energistyringssystem 23
6 Konfiguration 24
6.1 Oversigt: Konfiguration 24
6.1.1 Sådan opnås der adgang til de mest brugte kommandoer 24
6.2 Konfigurationsguide 25
6.2.1 Konfigurationsguide: Sprog 25
6.2.2 Konfigurationsguide: Tid og dato 25
6.2.3 Konfigurationsguide: System 25
6.2.4 Konfigurationsguide: Ekstravarmer 26
6.2.5 Konfigurationsguide: Hovedzone 26
6.2.6 Konfigurationsguide: Ekstra zone 27
6.2.7 Detaljeret skærm med vejrafhængig kurve 27
6.2.8 Konfigurationsguide: Beholder 28
6.3 Menuen indstillinger 29
6.3.1 Hovedzone 29
6.3.2 Ekstra zone 29
6.3.3 Information 29
6.3.4 Brine 29
6.4 Menustruktur: Oversigt installatørindstillinger 30
7 Ibrugtagning 31
7.1 Kontrolliste før ibrugtagning 31
7.2 Tjekliste under ibrugtagning 31
7.2.1 Udførelse af udluftning af vandkredsen 32
7.2.2 Udførelse af udluftning af brinekredsen 32
7.2.3 Udfør en testkørsel 32
7.2.4 Sådan udføres en aktuator testkørsel 32
7.2.5 Sådan udføres beton-tørring med gulvvarme 32
7.2.6 Sådan startes eller stoppes 10-dages brinepumpedrift 33
8 Overdragelse til brugeren 33
9 Tekniske data 34
9.1 Rørdiagram: Indendørsenhed 34
9.2 Ledningsdiagram: Indendørsenhed 35

1 Om dokumentationen

1.1 Om dette dokument

Målgruppe

Autoriserede installatører

Dokumentationssæt

Dette dokument er en del af et dokumentationssæt. Hele sættet består af:

- **Generelle sikkerhedsforanstaltninger:**
  - Sikkerhedsinstruktioner, som du skal læse før installation
  - Format: Papir (i kassen til enheden)
- **Betjeningsvejledning:**
  - Lynguide til grundlæggende brug
  - Format: Papir (i kassen til enheden)
- **Brugervejledning:**
  - Detaljerede trin-for-trin-instruktioner og baggrundsinformation til grundlæggende og avanceret brug
  - Format: Digitale filer på http://www.daikineurope.com/support-and-manuals/product-information/.
- **Installationsvejledning:**
  - Installationsvejledning
  - Format: Papir (i kassen til enheden)
- **Installatørvejledning:**
  - Forberedelse af installationen, god praksis, referencedata, …
  - Format: Digitale filer på http://www.daikineurope.com/support-and-manuals/product-information/.
- **Tillægsbog om tilbehør:**
  - Yderligere oplysninger om installation af tilbehør
  - Format: Papir (i kassen til enheden) + Format: Digitale filer på http://www.daikineurope.com/support-and-manuals/product-information/

Nyere udgaver af den medfølgende dokumentation kan være tilgængelige på det regionale Daikin-websted eller via din forhandler.

Den oprindelige dokumentation er skrevet på engelsk. Alle andre sprog er oversættelser.

Tekniske data

- Et delsæt af den seneste tekniske dokumentation er tilgængeligt på regionens Daikin websted (offentligt tilgængeligt).
- Hele sættet af den seneste tekniske data er tilgængelig på regionens Daikin extranet (autentificering påkrævet).

Onlineværktøjer

Ud over dokumentationssættet, findes der en række onlineværktøjer, som er til rådighed for installatører.

- **Heating Solutions Navigator**
  - Digital værktøjskasse med en række værktøjer til at lette installationen og konfigurationen af varmesystemer.
  - Adgang til Heating Solutions Navigator kræver tilmelding til Stand By Me-platformen. Se https://professional.standbyme.daikin.eu/ for yderligere oplysninger.
- **Daikin e-Care**
  - Mobil app til installatører og serviceteknikere, hvor man kan registrere, konfigurere og fejlfinde på varmeanlæg.
  - Den mobile app kan downloades til iOS- og Android-enheder ved hjælp af QR-koderne nedenfor. Tilmelding til Stand By Me-platformen kræves for at få adgang til appen.

App Store Google Play

2 Om kassen

2.1 Indendørsenhed

2.1.1 Fjernelse af tilbehør fra indendørsenheden

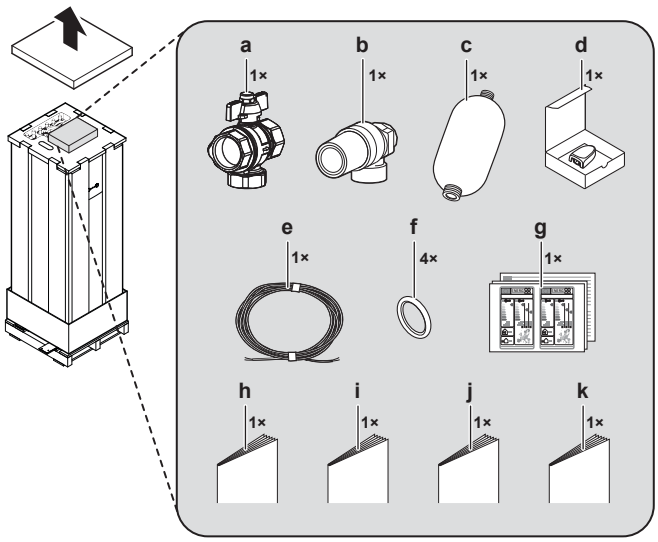

- **a** Spærreventil med integreret filter
- **b** Sikkerhedsventil (tilslutningsdele til montering oven på brineniveaubeholder medfølger)
- **c** Brineniveaubeholder
- **d** Ekstern udendørssensor (med installationsvejledning)
- **e** Kabel til ekstern udendørs sensor (40 m)
- **f** O-ringe (reservedele til spærreventiler til hydromodul)
- **g** Energimærke
- **h** Generelle sikkerhedsforanstaltninger
- **i** Tillægsbog om tilbehør
- **j** Installationsvejledning
- **k** Betjeningsvejledning

2.1.2 Håndtering af indendørsenheden

Husk følgende retningslinjer ved håndtering af enheden:

- Enheden er tung. Der skal mindst 2 personer til at håndtere den.
- Brug en vogn til at transportere enheden. Sørg for at bruge en vogn med tilstrækkeligt lang støtteflade, som egner sig til transport af tungt udstyr.
- Hold enheden lige, når du transporterer enheden.
- Anvend håndtagene på bagsiden til at bære enheden.

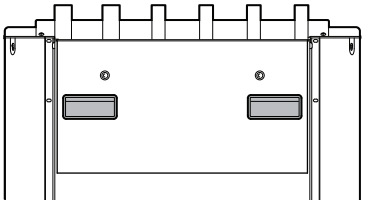

- Fjern hydromodulet, hvis enheden skal transporteres op eller ned ad trapper. Se "3.2.2 Sådan fjernes hydromodulet fra enheden" på side 7 for yderligere oplysninger.
- Det anbefales at bruge løftestropper til at bære enheden op eller ned ad trapper.

3 Installation af enheden

3.1 Klargøring af installationsstedet

3.1.1 Krav til indendørsenhedens installationssted

- Vær opmærksom på følgende afstandsretningslinjer for installationen:

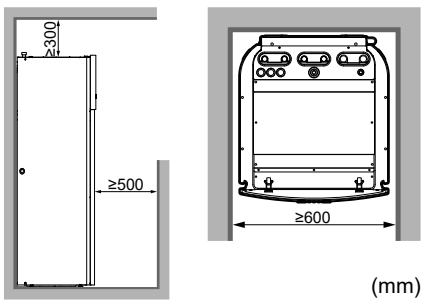

(mm)

INFORMATION

Hvis der kun er begrænset installationsplads, og der er brug for at installere tilbehørssættet EKGSPOWCAB (= strømkabel til split-strømforsyning), skal venstre sidepanel fjernes, før du installerer enheden på dens endelige placering. Se "3.2.1 Sådan åbnes indendørsenheden" på side 6.

- Indendørsenheden er kun beregnet til indendørs installation og til omgivende temperaturer på 5~35°C.

Særlige krav til R32

Indendørsenheden indeholder et internt kølemiddelkredsløb (R32), men du behøver IKKE nogen kølemiddelrør eller kølemiddelladning.

Den samlede kølemiddelmængde i systemet er ≤1,842 kg, og derfor er systemet IKKE underlagt nogen krav til installationsplads. Vær dog opmærksom på følgende krav og forholdsregler:

ADVARSEL

- Man må IKKE gennembore enheden eller påvirke den med åben ild.
- Forsøg IKKE på at gøre afrimningen eller rengøringen hurtigere - følg producentens anvisninger.
- Vær opmærksom på, at R32 kølemiddel er LUGTFRIT.

ADVARSEL

Apparatet skal opbevares så der undgås mekaniske skader og i et velventileret lokale uden antændelseskilder i drift (for eksempel: åben ild, et tændt gasapparat eller en kørende elektrisk varmer).

ADVARSEL

Installation, service, vedligeholdelse og reparation skal udføres efter anvisningerne i Daikin og overholde relevant lovgivning (f.eks. nationale bestemmelser vedr. gasinstallation), og dette arbejde skal udføres af autoriserede personer.

3.2 Åbning og lukning af enheden

3.2.1 Sådan åbnes indendørsenheden

BEMÆRK

For en standardinstallation er det normalt IKKE nødvendigt at åbne enheden. Åbning af enheden eller en af elboksene kræves KUN, når du vil installere ekstra tilbehørssæt. Se nedenfor eller i installationsvejledningen til det aktuelle tilbehørssæt for yderligere oplysninger.

Sådan åbnes indendørsenheden

1 Fjern toppladen.

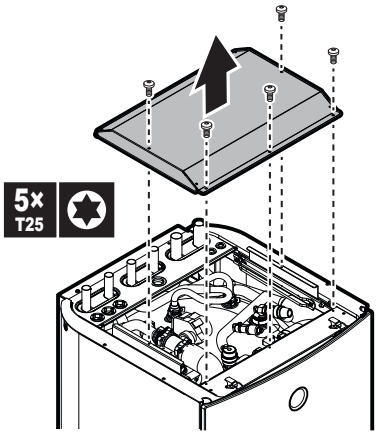

2 Fjern brugergrænsefladepanelet. Åben hængslerne, der sidder øverst, og skub det øverste panel opad.

BEMÆRK

Hvis du fjerner brugergrænsefladepanelet, skal kablerne også kobles fra bagsiden af panelet for at forhindre skader.

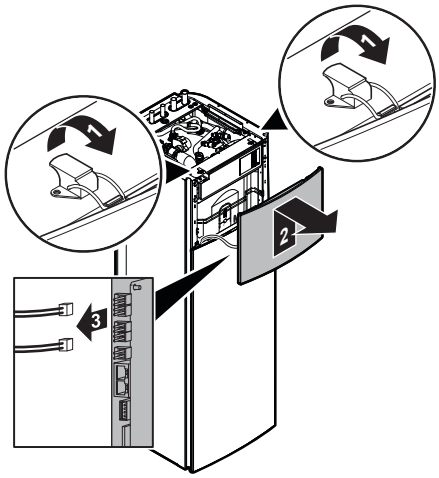

3 Fjern om nødvendigt frontpanelet. Dette er for eksempel nødvendigt, hvis du vil fjerne hydromodulet fra enheden. Se "3.2.2 Sådan fjernes hydromodulet fra enheden" på side 7 for yderligere oplysninger.

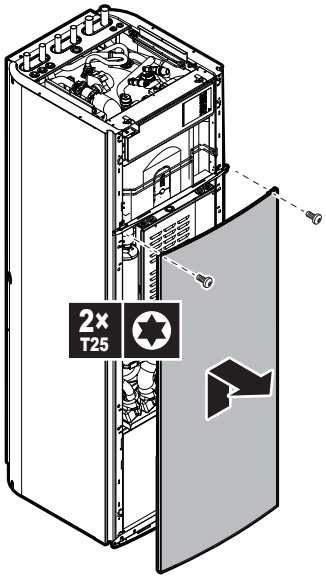

4 Hvis du vil installere tilbehørssættet EKGSPOWCAB (= strømkabel til split-strømforsyning), skal det venstre sidepanel også fjernes. Se også "5.3 Sådan tilsluttes hovedstrømforsyningen" på side 13.

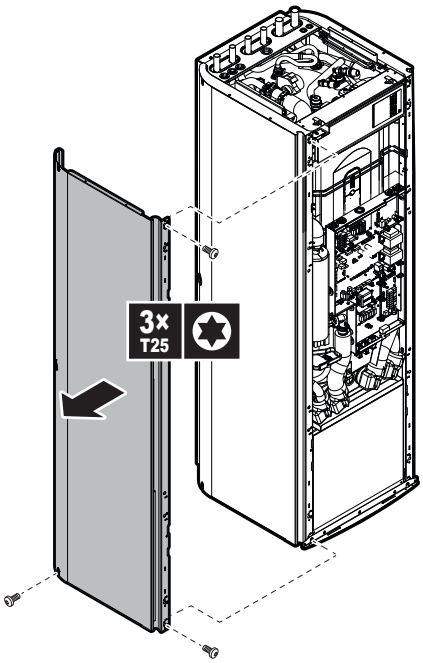

Sådan åbnes dækslet til elboksen på indendørsenheden

5 Åbn installatør-elboksen som følger:

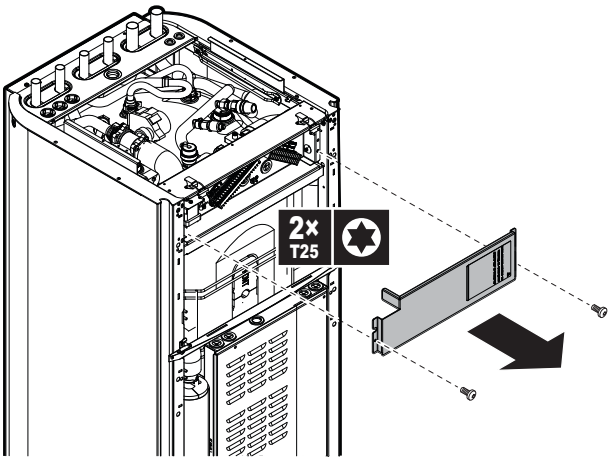

6 Hvis du skal installere yderligere tilbehør, som kræver adgang til hoved-elboksen, skal dækslet til hoved-elboksen fjernes som følger:

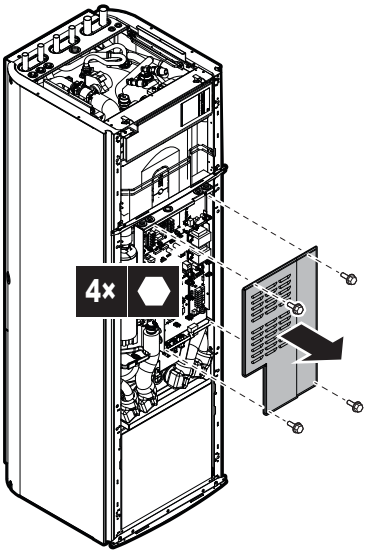

3.2.2 Sådan fjernes hydromodulet fra enheden

Fjernelse af hydromodulet er kun nødvendig for at gøre det lettere at transportere eller servicere enheden. Fjernelse af hydromodulet mindsker enhedens vægt betydeligt. Det gør enheden lettere at håndtere og transportere.

1 Åbn følgende (se "3.2.1 Sådan åbnes indendørsenheden" på side 6):

1	Brugergrænsefladepanel	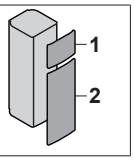
2	Frontpanel	

2 Fjern isoleringen fra spærreventilerne ved at fjerne velcrobåndene på bagsiden af ventilerne.

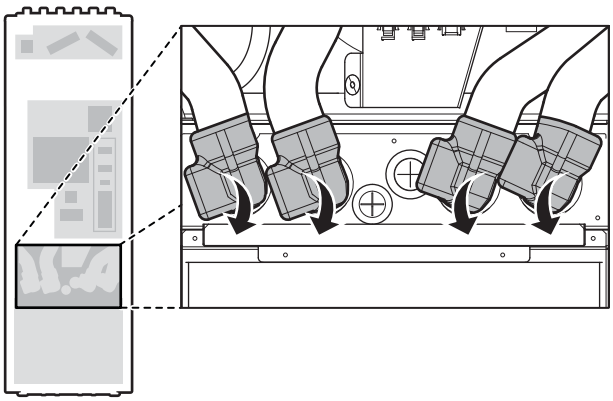

3 Fjern clipsene, der låser ventilerne på plads.

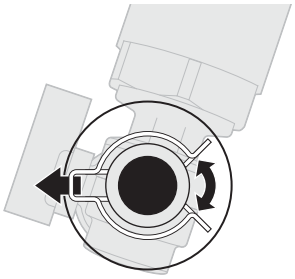

4 Frakobl rørføringen.

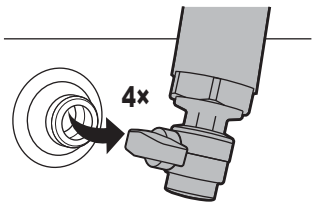

5 Fjern det nederste dæksel på hydromodulet.

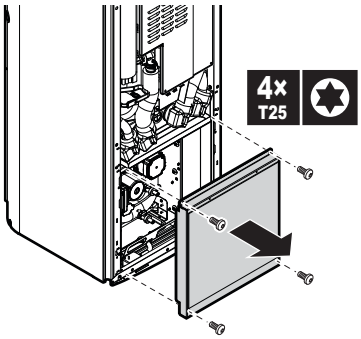

6 Tag stikkene ud på forbindelsen fra hydromodulet til elboksen eller andre steder. Før ledningerne gennem øjerne på den øverste dæksel på hydromodulet.

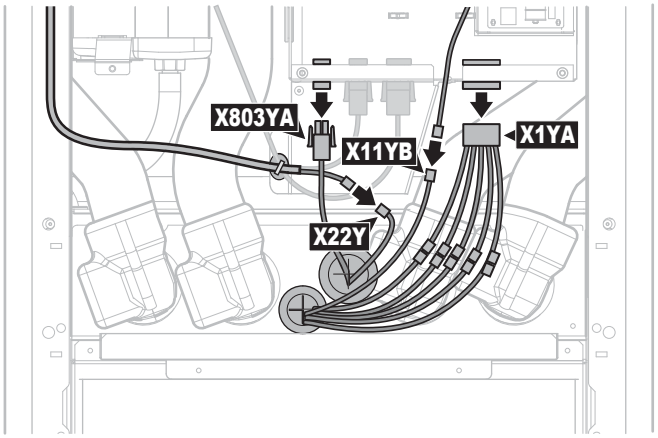

7 Fjern det øverste dæksel på hydromodulet. Du kan løfte den frakoblede rørføring for at få lettere adgang til skruerne og tage selve dækslet af.

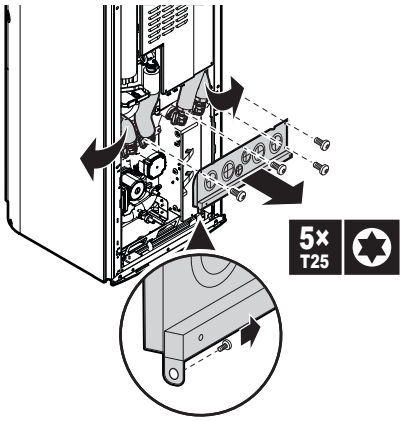

8 Fjern skruen, der fastgør hydromodulet til bundpladen.

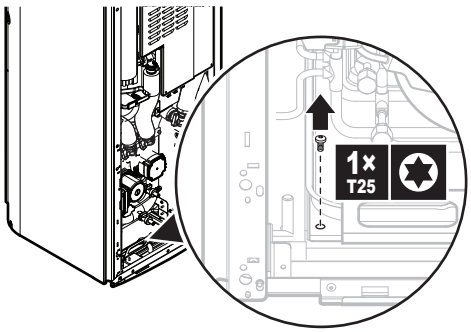

9 Løft den frakoblede rørføring op, og brug håndtaget på forsiden af modulet til forsigtigt at skubbe modulet ud af enheden. Sørg for, at modulet forbliver i vatter og ikke vipper fremad.

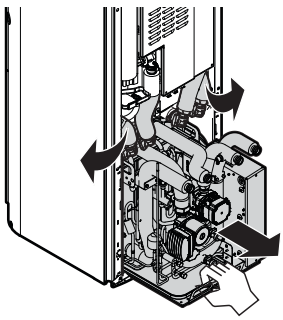

PAS PÅ

Hydromodulet er tungt. Det kræver mindst to personer til at bære det.

BEMÆRK

Sørg for ikke at beskadige isoleringen, når modulet fjernes.

Bortskaffelse efter første installation

Hvis vand- og brinekredsene er blevet fyldt tidligere, omfatter proceduren for fjernelse af hydromodulet følgende trin ud over de ovenfor nævnte:

1 Luk spærreventilerne ved at dreje grebene, før du frakobler rørføringen.

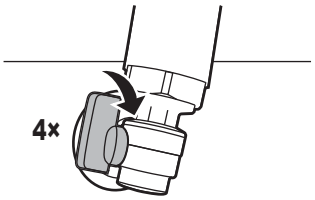

2 Før modulet skydes ud, skal resterende vand og brine aftappes fra hydromodulet. Åbn udluftningsventilerne til vand og brine oven på modulet for at gøre aftapningen hurtigere.

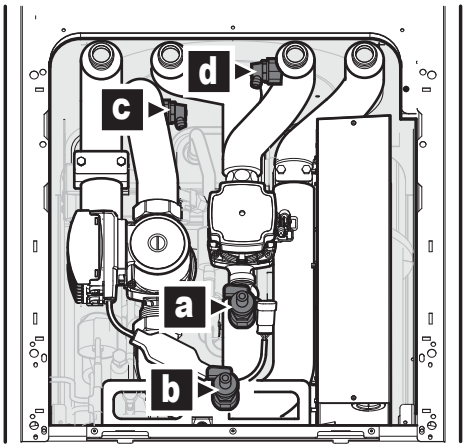

a Vand-drænventil
b Brine-drænventil
c Brine-udluftningsventil
d Vand-udluftningsventil

3.2.3 Sådan lukkes indendørsenheden

1 Geninstaller venstre sidepanel hvis relevant.
2 Indsæt hydromodulet igen hvis relevant.
3 Luk dækslet til hoved-elboksen, eller geninstaller frontpanelet hvis relevant.
4 Luk dækslet på installatør-elboksen.
5 Tilslut kablerne til brugergrænsefladepanelet.
6 Installer brugergrænsefladepanelet igen.
7 Monter toppladen igen.

BEMÆRK

Når du lukker indendørsenhedens dæksel, skal du sørge for, at spændingsmomentet IKKE overstiger 4,1 N•m.

3.3 Montering af indendørsenheden

3.3.1 Installering af indendørsenheden

1 Løft indendørsenheden fra pallen, og anbring den på gulvet. Se "2.1.2 Håndtering af indendørsenheden" på side 5.
2 Tilslut afløbsslangen til afløbsrøret. Se "3.3.2 Tilslutning af afløbsslangen til afløbsrøret" på side 9.
3 Skub enheden på plads.

4 Juster yderrammens 4 nivelleringsfødders højde for at kompensere for uregelmæssigheder i gulvet. Den maksimalt tilladte afvigelse er 1°.

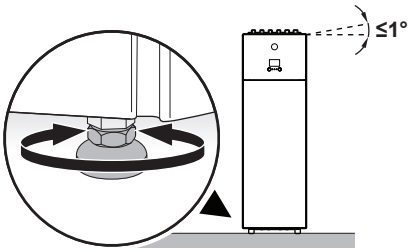

BEMÆRK

Enheden må IKKE vippes fremad:

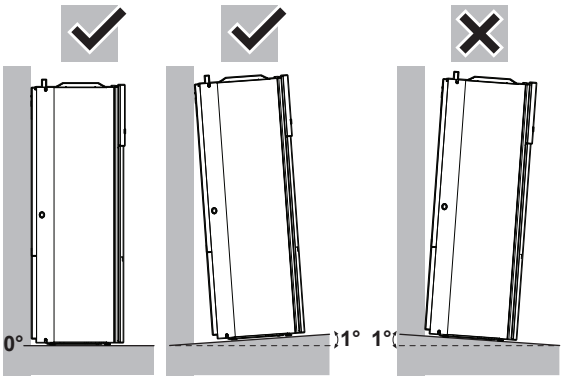

BEMÆRK

For at undgå skader på enhedens konstruktion må den KUN flyttes, når nivelleringsfødder er i deres laveste position.

BEMÆRK

Af hensyn til bedst mulig lyddæmpning skal du kontrollere omhyggeligt, at der ikke er mellemrum mellem bundrammen og gulvet.

3.3.2 Tilslutning af afløbsslangen til afløbsrøret

Der kan dannes kondens på indersiden af enheden under køling eller ved lave brinetemperaturer. Afløbsbakkerne foroven og til ekstravarmeren er tilsluttet afløbsslangen inde i enheden. Afløbsslangen skal sluttes til et egnet afløb i henhold til gældende lovgivning. Afløbsslangen føres gennem bagpanelet mod højre side af enheden.

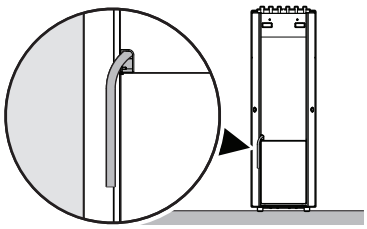

4 Rørinstallation

4.1 Forberedelse af rør

BEMÆRK

I tilfælde af plastrør, skal du sørge for at de er fuldt diffusionstætte for oxygen i henhold til DIN 4726. Diffusionen af oxygen ind i rørsystemet kan føre til overdreven korrosion.

ADVARSEL

Det er installatørens ansvar at sikre, at rørføringen på installationsstedet er kompatibel med den anvendte antioxidationsvæske i brinekredsen. Brug IKKE forzinkede rør, da det kan føre til kraftig korrosion. Se også "4.2.4 Sådan fyldes brinekredsen" på side 10.

4.1.1 Sådan kontrolleres vandmængden og flowhastigheden i rumopvarmningskredsen og brinekredsen

Minimum vandmængde

Kontrollér, at den samlede vandmængde pr. kreds i installationen er minimum 20 liter, når vandmængden inde i indendørsenheden IKKE inkluderes.

INFORMATION

Hvis en opvarmningsbelastning på mindst 1 kW kan garanteres, og indstillingen [4.B] `Rumopvarmning/-køling > Overskridelse` (oversigt over brugsstedsindstillinger [9-04]) er 4°C, kan minimum-vandmængden sænkes til 10 liter.

INFORMATION

Hvis der stilles høje krav til driften, eller der er tale om rum, hvor der kræves megen opvarmning, kan det dog være nødvendigt med ekstra vand.

BEMÆRK

Når cirkulationen i hver opvarmnings-/kølingskreds styres af fjernstyrede ventiler, er det vigtigt, at denne minimum vandmængde opretholdes, selv om alle ventilerne er lukkede.

Mindste flowhastighed

BEMÆRK

Hvis der er blevet tilsat glykol til vandkredsen, og temperaturen i vandkredsen er lav, vises flowhastigheden IKKE på brugergrænsefladen. Hvis det er tilfældet, kan den mindste flowhastighed kontrolleres med pumpetesten (kontroller, at brugergrænsefladen IKKE viser fejl 7H).

Der er ingen mindste krævede flowhastighed.

4.2 Tilslutning af brinerørsystemet

4.2.1 Sådan tilsluttes brinerørsystemet

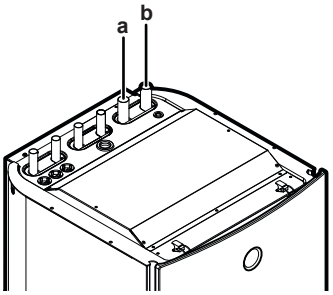

a Brine UD (Ø28 mm)
b Brine IND (Ø28 mm)

BEMÆRK

For at gøre service og vedligeholdelse lettere anbefales det at installere spærreventiler tættest muligt på enhedens indtag og udtag.

4.2.2 Sådan tilsluttes brineniveaubeholderen

Brineniveaubeholderen (leveres som tilbehør) skal installeres på varmepumpesystemets brineside. Der følger en sikkerhedsventil med karret. Karret fungerer som visuel indikator for systemets brineniveau. Luft, der fanges i systemet, bliver opsamlet i beholderen, så brineniveauet i karret falder.

1 Installer brineniveaubeholderen på det højeste punkt i brinekredsen ved det indgående brinerør.
2 Monter den medfølgende sikkerhedsventil på toppen af beholderen.
3 Installer en spærreventil (medfølger) under beholderen.

BEMÆRK

Hvis det ikke er muligt at montere brineniveaubeholderen som er det højeste punkt i kredsen, skal der monteres en ekspansionsbeholder (medfølger ikke), og sikkerhedsventilen skal installeres foran ekspansionsbeholderen. Hvis denne instruktion ikke overholdes, kan der opstå fejlfunktion i enheden.

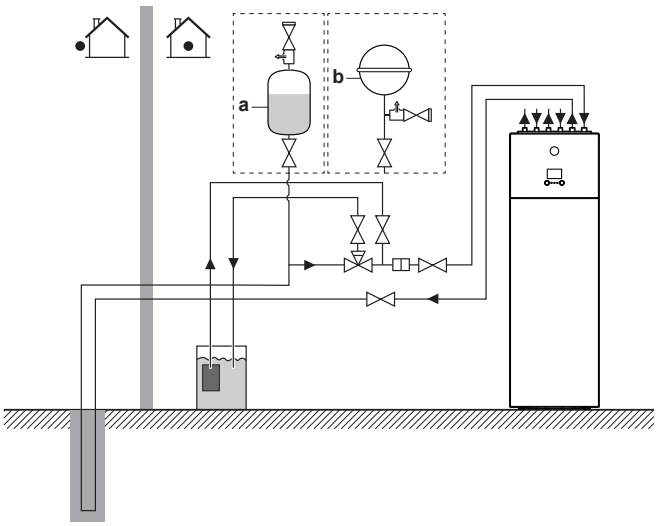

a Brineniveaubeholder (tilbehør)
b Ekspansionsbeholder (medfølger ikke, hvis brineniveaubeholderen ikke kan installeres som højeste punkt)

Hvis brineniveauet i beholderen er lavere end 1/3, skal beholderen påfyldes brine:

4 Luk spærreventilen under beholderen.
5 Fjern sikkerhedsventilen på toppen af beholderen.
6 Fyld beholderen med brine, indtil den er ca. 2/3 fyldt.
7 Tilslut sikkerhedsventilen igen.
8 Åbn spærreventilen under beholderen.

4.2.3 Sådan tilsluttes brine-påfyldningssættet

Et brine-påfyldningssæt (leveres af installationsstedet eller tilbehørssæt KGSFILL2) kan bruges til at skylle, påfylde og aftappe brinekredsen i systemet.

Se installationsvejledningen til brine-påfyldningssættet for at få installationsanvisninger.

4.2.4 Sådan fyldes brinekredsen

ADVARSEL

Før, under og efter påfyldning skal brinekredsen kontrolleres omhyggeligt for lækage.

INFORMATION

Materialerne, der anvendes i enhedens brinekreds, er kemisk modstandsdygtige over for følgende antioxidationsvæsker:

- 40 masse% propylenglykol
- 29 masse% ethanol

1 Installer brine-påfyldningssættet. Se "4.2.3 Sådan tilsluttes brine-påfyldningssættet" på side 10.
2 Tilslut et brine-påfyldningssystem (medfølger ikke) til 3-vejsventilen.
3 Placer 3-vejsventilen korrekt.

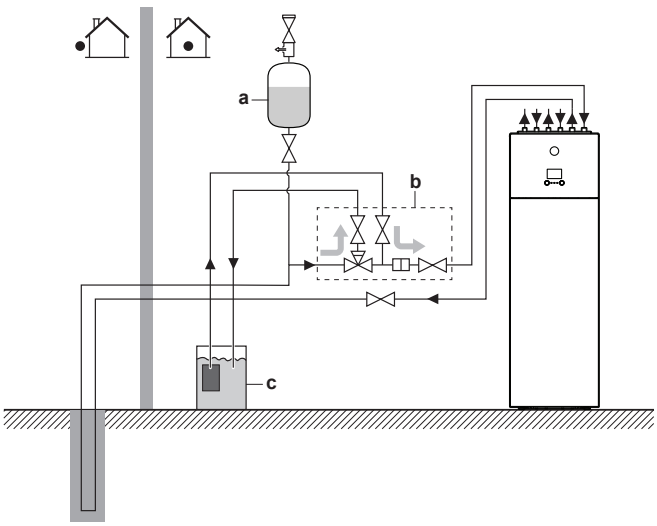

a Brineniveaubeholder (tilbehør)
b Brine-påfyldningssæt (leveres af installationsstedet eller tilbehørssæt KGSFILL2)
c Brine-påfyldningssystem (medfølger ikke)

4 Fyld kredsen med brine indtil et tryk på ±2,0 bar (= 200 kPa).
5 Stil 3-vejsventilen tilbage til dens oprindelige stilling.

BEMÆRK

Et påfyldningssæt, som leveres fra installationsstedet, kan være uden et filter, der beskytter komponenterne i brinekredsen. Hvis det er tilfældet, er det installatørens ansvar at montere et filter på brinesiden af systemet.

ADVARSEL

Temperaturen på væsken, der løber gennem fordamperen, kan blive negativ. Den SKAL beskyttes mod tilfrysning. Du kan finde mere information under indstilling [A-04] i "6.3.4 Brine" på side 29.

4.2.5 Sådan isoleres brinerørene

Alle rørene i hele brinekredsen SKAL være isoleret for at undgå reduktion af opvarmningskapaciteten.

Tænk på, at rørene i brinekredsen inde i huset kan eller vil kondensere. Sørg for tilstrækkelig isolering af disse rør.

4.3 Tilslutning af vandrørsystemet

4.3.1 Sådan tilsluttes vandrørsystemet

BEMÆRK

Brug IKKE overdreven kraft, når du tilslutter rørene. Hvis rørene deformeres, kan det medføre funktionsfejl på enheden.

1 Installer spærreventilen med integreret filter (leveres som tilbehør) ved vandindtaget til rumopvarmning/-køling.

2 Forbind indgangsrøret til rumopvarmning/køling til spærreventilen og udgangsrøret til rumopvarmning/køling til enheden.

3 Slut rørene for varmt vand til boligen ind og ud til rørene på indendørsenheden.

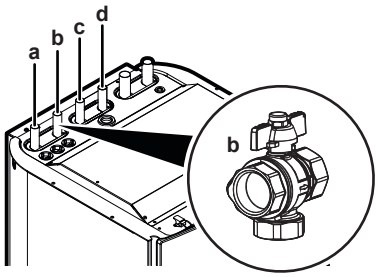

a Vand til rumopvarmning/-køling UD (Ø22 mm)
b Vand til rumopvarmning/køling IND (Ø22 mm) og spærreventil med integreret filter (tilbehør)
c Varmt vand til boligen: varmt vand UD (Ø22 mm)
d Varmt vand til boligen: koldt vand IND (Ø22 mm)

BEMÆRK

Det anbefales at installere spærreventiler på tilslutningerne for koldt vand ind og varmt vand ud. Spærreventiler medfølger ikke.

BEMÆRK

Om spærreventil med integreret filter (leveres som tilbehør):

- Installationen af ventilen ved vandindtaget er obligatorisk.
- Vær opmærksom på ventilens strømningsretning

BEMÆRK

Installer udluftningsventiler på alle lokale høje steder.

BEMÆRK

En overtryksventil (medfølger ikke) med et åbningstryk på maksimalt 10 bar (= 1 MPa) skal installeres på vandindtagstilslutningen til koldt vand til boligen i overensstemmelse med gældende lovgivning.

4.3.2 Sådan tilsluttes recirkulationsrørene

Forudsætning: Kræves kun, hvis du har brug for recirkulation i systemet.

1 Fjern toppladen fra enheden, se "3.2.1 Sådan åbnes indendørsenheden" på side 6.

2 Udskær gummistroppen øverst på enheden og fjern stoppet. Recirkulationsstikket er placeret under udgangsrøret til rumopvarmning/-køling.

3 Før røret til recirkulation gennem stroppen og forbind det med recirkulationstilslutningen.

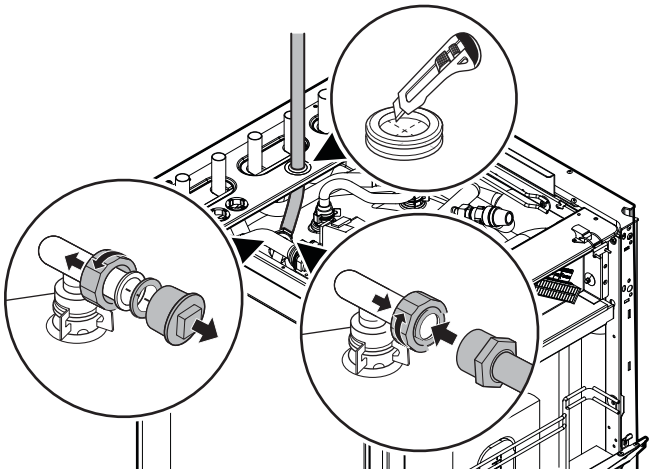

4 Fastgør toppladen igen.

4.3.3 Sådan fyldes rumopvarmningskredsen

For at fylde rumopvarmningskredsen anvendes et påfyldningssæt, der ikke medfølger. Sørg for, at være i overensstemmelse med gældende lovgivning.

BEMÆRK

- Luft i vandkredsen kan medføre funktionsfejl på ekstra-varmeren. Under påfyldning er det ikke muligt at fjerne al luften fra kredsen. Overskydende luft vil blive fjernet gennem den automatiske udluftningsventil i løbet af de første driftstimer på systemet. Det kan være nødvendigt at påfylde vand efterfølgende.
- For at udlufte systemet skal du bruge specialfunktionen, som er beskrevet i kapitlet "7 Ibrugtagning" på side 31. Denne funktion skal bruges til at udlufte varmevekslerspolen til varmtvandstanken til bolig.

4.3.4 Sådan påfyldes varmtvandstanken til bolig

1 Åbn alle varmtvandshaner én ad gangen for at udlufte rørene i systemet.

2 Åbn koldtvandsforsyningen.

3 Luk alle vandhaner, når al luften er lukket ud.

4 Kontrollér for vandlækager.

5 Betjen installationsstedets overtryksventil manuelt for at sikre, at der er frit vandflow gennem afstrømningsrøret.

4.3.5 Sådan isoleres vandrørene

Alle rørene i hele vandkredsen SKAL være isoleret for at undgå reduktion af opvarmningskapaciteten.

Vær opmærksom på, at rørene til rumopvarmning kan kondensere under kølingsdrift. Sørg for tilstrækkelig isolering af disse rør.

5 Elektrisk installation

FARE: RISIKO FOR ELEKTRISK STØD

ADVARSEL

Brug ALTID flerlederkabel til strømforsyning.

PAS PÅ

Overskydende ledning må IKKE skubbes ind i eller placeres i enheden.

BEMÆRK

Afstanden mellem højspændings- og lavspændingskablerne skal være mindst 50 mm.

5.1 Om overholdelse af elektricitetsbestemmelser

For modellerne EGSAH/X06+10DA9W(G) er følgende sætning…

Udstyr i overensstemmelse med EN/IEC 61000-3-12 (europæisk/international teknisk standard, der definerer grænser for harmoniske strømkilder frembragt af udstyr, som er tilsluttet offentlige lavspændings-systemer med en indgangsstrøm på >16 A og ≤75 A pr. fase).

... gyldig eksempel i følgende tilfælde:

#	Strømforsyning[a]	Drift[b]
1	Kombineret strømforsyning (1N~, 50 Hz, 230 V AC) 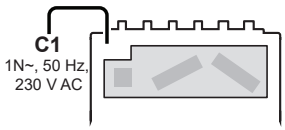	Normal eller nødrift
2	Split strømforsyning (2×(1N~, 50 Hz, 230 V AC)) 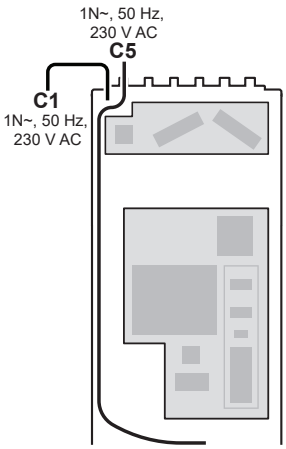	Nødrift

(a) For nærmere oplysninger om C1 og C5, se "5.3 Sådan tilsluttes hovedstrømforsyningen" på side 13.

(b) **Normal drift:** ekstravarmer = maksimalt 3 kW
Nødrift: Ekstravarmer = maksimalt 6 kW

5.2 Oversigt over elektrisk tilslutning for eksterne og interne aktuatorer

Emne	Beskrivelse
Strømforsyning	Se "5.3 Sådan tilsluttes hovedstrømforsyningen" på side 13.
Ekstern udendørssensor	Se "5.4 Sådan tilsluttes den eksterne udendørssensor" på side 15.
Spærreventil	Se "5.5 Sådan tilsluttes spærreventilen" på side 15.
Elmåler	Se "5.6 Sådan tilsluttes elmålerne" på side 16.
Varmtvandspumpe til boligen	Se "5.7 Sådan tilsluttes varmtvandspumpen til bolig" på side 16.
Alarm-output	Se "5.8 Sådan tilsluttes alarm-output" på side 17.
Styring af rumkøling/-opvarmning	Se "5.9 Sådan tilsluttes udgangen til rumkøling/opvarmning TIL/FRA" på side 17.
Skift til ekstern varmekildestyring	Se "5.10 Sådan tilsluttes skift til ekstern varmekilde" på side 18.
Digitale indgange til strømforsyningen	Se "5.11 Sådan tilsluttes de digitale indgange til strømforbrug" på side 19.
Sikkerhedstermostat	Se "5.12 Tilslut sikkerhedstermostaten (brydende kontakt)" på side 19.
Brine-lavtrykskontakt	Se "5.13 Sådan tilsluttes brine-lavtrykskontakten" på side 20.
LAN-adaptertilslutninger	Se "5.14 LAN-adapter" på side 20.
Rumtermostat (ledningsbaseret eller trådløs)	Se: ▪ Installationsvejledningen til rumtermostaten (kabelbaseret eller trådløs) ▪ Tillægsbog om tilbehør
	Ledninger til ledningsbaseret rumtermostat: (3 til køling/opvarmning, 2 til kun opvarmning)×0,75 mm² Ledninger til trådløs rumtermostat: (5 til køling/opvarmning, 4 til kun opvarmning)×0,75 mm² Maksimal driftstrøm: 100 mA
	For hovedzonen: ▪ [2.9] `Kontrol` ▪ [2.A] `Termostattype` For den ekstra zone: ▪ [3.A] `Termostattype` ▪ [3.9] (skrivebeskyttet) `Kontrol`
Varmepumpekonvektor	Se: ▪ Installationsvejledning til varmepumpekonvektorerne ▪ Tillægsbog om tilbehør
	Ledninger: 4×0,75 mm² Maksimal driftstrøm: 100 mA
	For hovedzonen: ▪ [2.9] `Kontrol` ▪ [2.A] `Termostattype` For den ekstra zone: ▪ [3.A] `Termostattype` ▪ [3.9] (skrivebeskyttet) `Kontrol`

Emne	Beskrivelse
Ekstern indendørssensor	Se: ▪ Installationsvejledning til den eksterne indendørssensor ▪ Tillægsbog om tilbehør
	Ledninger: 2×0,75 mm²
	[9.B.1]=2 (`Ekstern sensor` = `Rum`) [1.7] `Rumsensorafvigelse`
Strømsensorer	Se installationsvejledningen til strømsensoren.
	Ledninger: 3×2. Brug en del af kablet (40 m), der leveres som tilbehør.
	[9.9.1]=3 (`Styring af strømforbrug` = `Nuværende sensor`) [9.9.E] `Nuværende sensorafvigelse`
Komfortgrænseflade	Se: ▪ Installations- og betjeningsvejledning til komfortgrænsefladen ▪ Tillægsbog om tilbehør
	Ledninger: 2×(0,75~1,25 mm²) Maks. længde: 500 m
	[2.9] `Kontrol` [1.6] `Rumsensorafvigelse`

5.3 Sådan tilsluttes hovedstrømforsyningen

Brug et af følgende layouts for tilslutning af strømforsyningen (detaljer om C1~C5, se under tabellen):

#	Layout	Åbn enheden[a]
1	Enkeltkabel-strømforsyning (= kombineret strømforsyning) 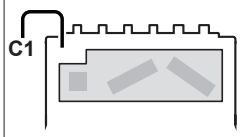 **C1**: Strømforsyning til ekstravarmer og resten af enheden (3N~ eller 1N~)	Ikke nødvendig (tilslutning til fabriksmonteret kabel uden for enheden)
2	Dobbeltkabel-strømforsyning (= split-strømforsyning) **Bemærk:** Dette kræves for eksempel ved installationer i Tyskland. 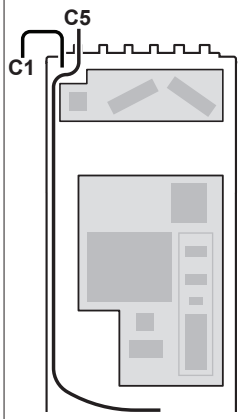 **C1**: Strømforsyning til ekstravarmeren (3N~ eller 1N~) **C5**: Strømforsyning til resten af enheden (1N~)	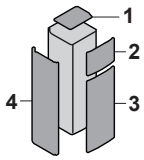
3	Strømforsyning med foretrukken kWh-sats uden særskilt strømforsyning med normal kWh-sats[b] 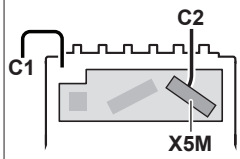 **C1**: Strømforsyning med foretrukken kWh-sats (3N~ eller 1N~) **C2**: Kontakt strømforsyning med foretrukken kWh-sats	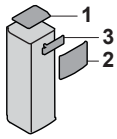
4	Strømforsyning med foretrukken kWh-sats med særskilt strømforsyning med normal kWh-sats[b] 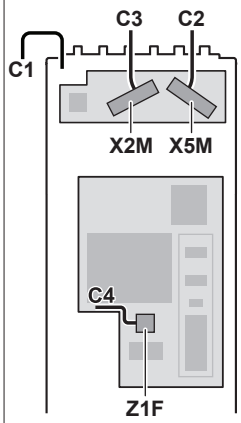 **C1**: Strømforsyning med foretrukken kWh-sats (3N~ eller 1N~) **C2**: Kontakt strømforsyning med foretrukken kWh-sats **C3**: Strømforsyning med normal kWh-sats (1N~) **C4**: Tilslutning X11Y	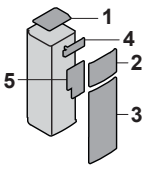

(a) Se "3.2.1 Sådan åbnes indendørsenheden" på side 6.
(b) Typer af strømforsyning med foretrukken kWh-sats:

INFORMATION

Nogle typer af strømforsyning med foretrukken kWh-sats kræver en særskilt strømforsyning med normal kWh-sats til indendørsenheden. Dette kræves for eksempel i følgende tilfælde:

- hvis strømforsyningen med foretrukken kWh-sats afbrydes når aktiv ELLER
- hvis indendørsenheden ikke må bruge strøm fra strømforsyningen med foretrukken kWh-sats når aktiv.

Detalje C1: Fabriksmonteret strømforsyningskabel

Ledninger: 3N+GND, ELLER 1N+GND

Maksimal strømstyrke: Se typeskiltet på enheden.

Tilslut det fabriksmonterede strømforsyningskablet til en 1N~ eller 3N~ strømforsyning.

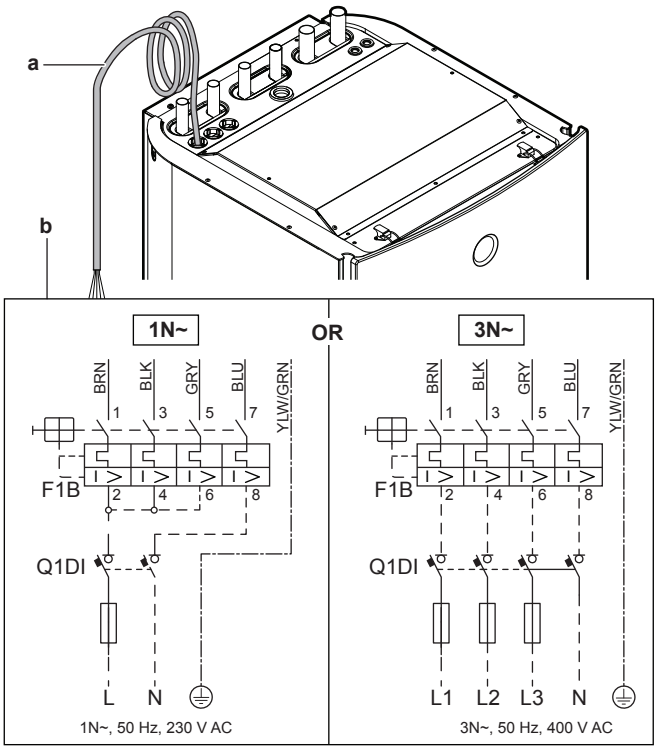

a Fabriksmonteret strømforsyningskabel
b Ledningsføring på stedet
F1B Overstrømssikring (medfølger ikke). Anbefalet sikring til 1N~: 4-polet, 32 A-sikring, C-kurve. Anbefalet sikring til 3N~: 4-polet, 16 A-sikring, C-kurve.
Q1DI Fejlstrømsafbryder (medfølger ikke)

Detalje C2: Kontakt strømforsyning med foretrukken kWh-sats

Ledninger: 2×(0,75~1,25 mm²)

Maks. længde: 50 m.

Kontakt til strømforsyning med foretrukken kWh-sats: 16 V DC detektering (spænding forsynet fra PCB). Den spændingsfri kontakt skal sikre den mindst anvendelige belastning på 15 V DC, 10 mA.

Tilslut strømforsyningskontakten for foretrukken kWh-sats (S1S) som følger.

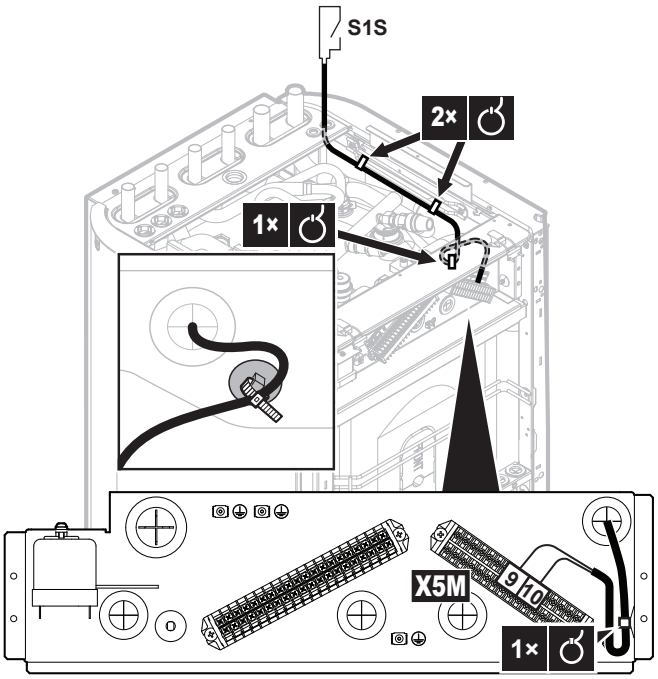

INFORMATION

Kontakten til strømforsyning med foretrukken kWh-sats tilsluttes de samme terminaler (X5M/9+10) som sikkerhedstermostaten. Det er kun muligt for systemet at have ENTEN strømforsyning med foretrukken kWh-sats eller en sikkerhedstermostat.

Detalje C3: Strømforsyning med normal kWh-sats

Ledninger: 1N+GND

Maksimal driftsstrøm: 6,3 A

Tilslut en særskilt strømforsyning med normal kWh-sats som følger:

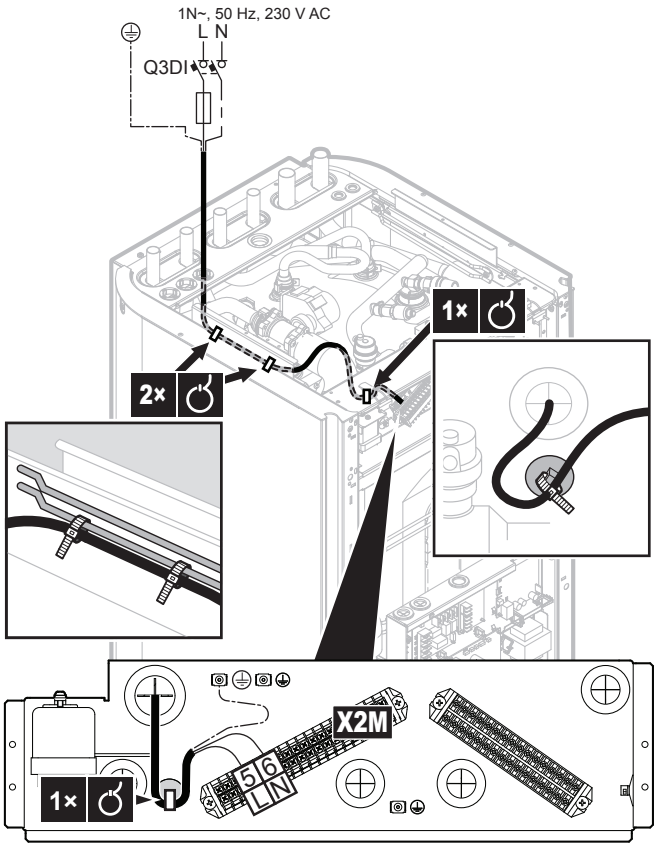

Detalje C4: Tilslutning af X11Y

Fabriksmonterede kabler.

Afbryd X11Y fra X11YA, og forbind den til X11YB.

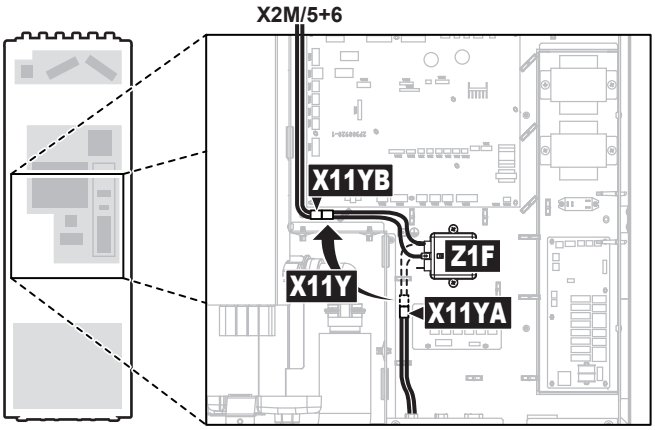

Detalje C5: Tilbehørssæt EKGSPOWCAB

Installer tilbehørssættet EKGSPOWCAB (= strømkabel til split-strømforsyning). Se installationsvejledningen til tilbehørssættet for at få installationsanvisninger.

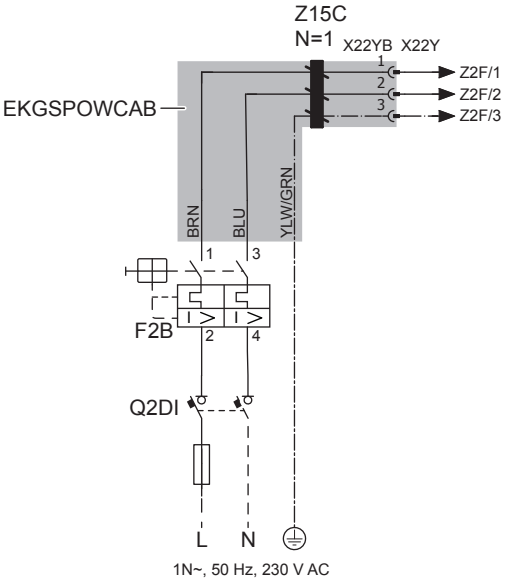

F2B Overstrømssikring (medfølger ikke). Anbefalet sikring: 2-polet, 16 A-sikring, C-kurve.

Q2DI Fejlstrømsafbryder (medfølger ikke)

Konfiguration af strømforsyning

[9.3] `Ekstravarmer`

[9.8] `Strømforsyning med reduceret pris pr. kWh`

5.4 Sådan tilsluttes den eksterne udendørssensor

Den eksterne udendørssensor (leveres som tilbehør) måler den udendørs omgivende temperatur.

INFORMATION

Hvis den ønskede udgangsvandtemperatur er vejrafhængig, er permanent måling af udendørstemperaturen vigtig.

Ekstern udendørssensor + kabel (40 m) leveret som tilbehør

[9.B.2] `Sensorafvigelse for omgivende temperatur` (= oversigt over brugsstedsindstillinger [2-0B])

[9.B.3] `Gennemsnitstid` (= oversigt over brugsstedsindstillinger [1-0A])

1 Tilslut den eksterne temperatursensors kabel til indendørsenheden.

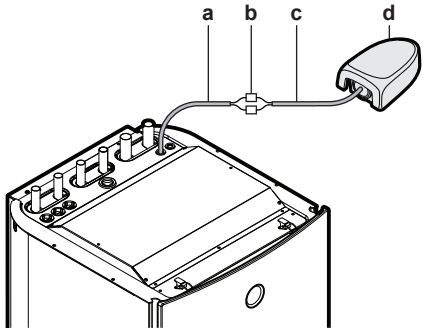

a Fabriksmonteret kabel
b Splejsestik (medfølger ikke)
c Kabel til ekstern udendørssensor (40 m) (leveret som tilbehør)
d Ekstern udendørssensor (leveret som tilbehør)

2 Fastgør kablet med kabelbindere til kabelholdebeslagene.

3 Installer den eksterne udendørssensor udenfor som beskrevet i installationsvejledningen for sensoren (leveres som tilbehør).

5.5 Sådan tilsluttes spærreventilen

INFORMATION

Eksempel på brug af spærreventil. I tilfælde af én LWT-zone og en kombination af gulvvarme og varmepumpekonvektorer installeres en spærreventil før gulvvarmen for at forhindre kondens på gulvet under kølingsdrift. Se installatørvejledningen for flere oplysninger.

Ledninger: 2×0,75 mm²

Maksimal driftstrøm: 100 mA

230 V AC forsynet fra PCB

[2.D] `Spærreventil`

1 Åbn følgende (se "3.2.1 Sådan åbnes indendørsenheden" på side 6):

1	Toppanel
2	Brugergrænsefladepanel
3	Dæksel til installatør-elboks

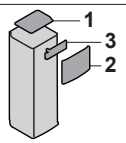

2 Tilslut ventilens styrekabel til de rigtige terminaler som vist i illustrationen nedenfor.

BEMÆRK

Der er forskellig ledningsføring ved en NC (normalt lukket) ventil og en NO (normalt åben) ventil.

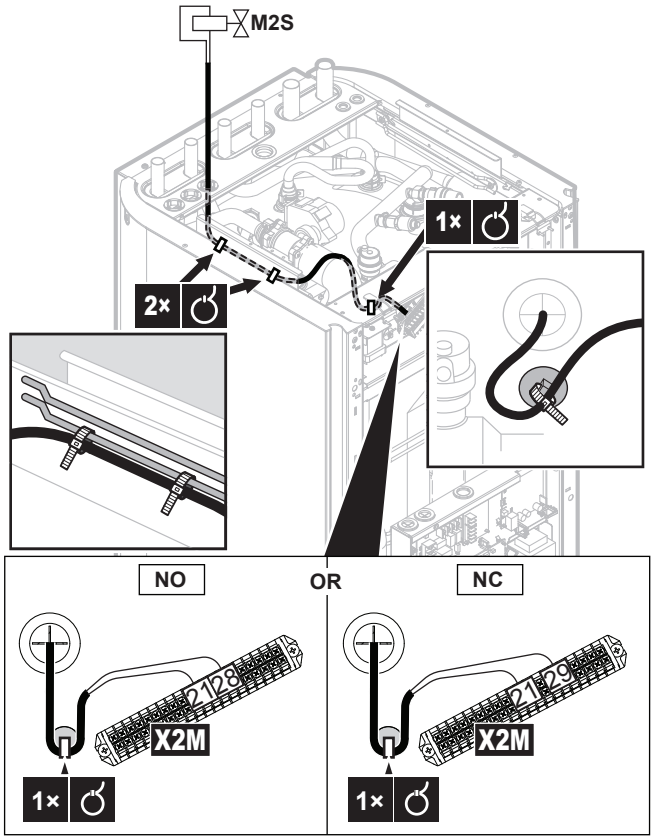

3 Fastgør kablet med kabelbindere til kabelholdebeslagene.

5.6 Sådan tilsluttes elmålerne

	Ledning: 2 (pr. meter)×0,75 mm² Elmålere: 12 V DC impulsdetektering (spænding forsynet fra PCB)
	[9.A] `Energimåling`

INFORMATION

I tilfælde af en elektrisk måler med transistorudgang skal du kontrollere polariteten. Den positive pol SKAL være tilsluttet X5M/6 og X5M/4; den negative pol til X5M/5 og X5M/3.

1 Åbn følgende (se "3.2.1 Sådan åbnes indendørsenheden" på side 6):

1	Toppanel	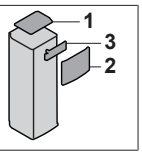
2	Brugergrænsefladepanel	
3	Dæksel til installatør-elboks	

2 Tilslut kablet for de elektriske målere til de korrekte terminaler som vist i illustrationen nedenfor.

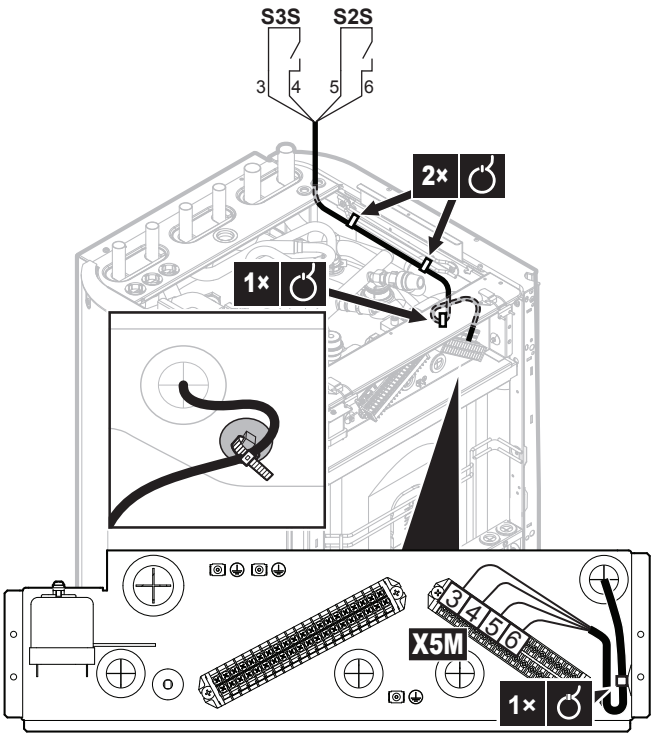

3 Fastgør kablet med kabelbindere til kabelholdebeslagene.

5.7 Sådan tilsluttes varmtvandspumpen til bolig

	Ledninger: (2+GND)×0,75 mm² DHW-pumpeydelse. Maks. belastning: 2 A (startstrøm), 230 V AC, 1 A (kontinuerlig)
	[9.2.2] `VBV-pumpe` [9.2.3] `VBV pumpetidsplan`

1 Åbn følgende (se "3.2.1 Sådan åbnes indendørsenheden" på side 6):

1	Toppanel	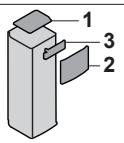
2	Brugergrænsefladepanel	
3	Dæksel til installatør-elboks	

2 Tilslut kablet for varmtvandspumpe til boligen til de korrekte terminaler som vist i illustrationen nedenfor.

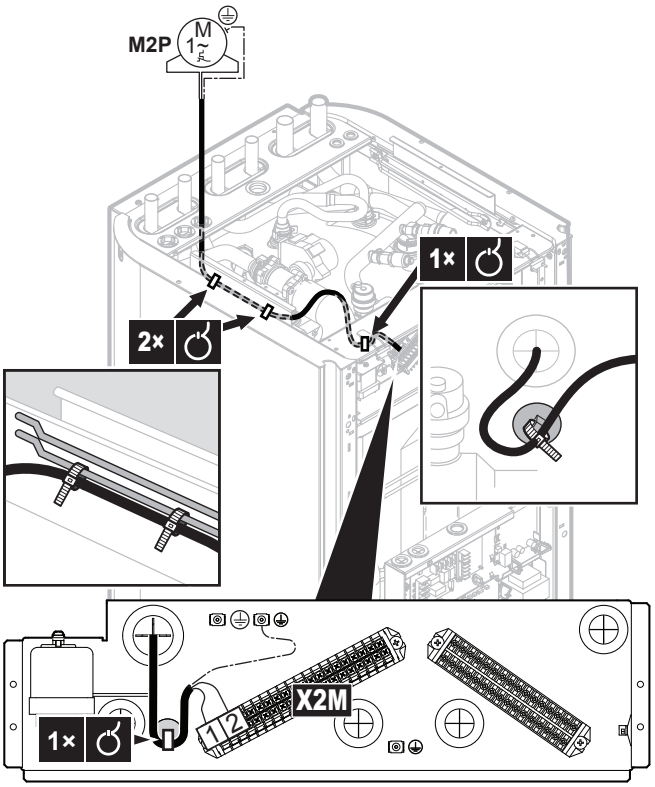

3 Fastgør kablet med kabelbindere til kabelholdebeslagene.

5.8 Sådan tilsluttes alarm-output

	Ledninger: (2+1)×0,75 mm² Maks. belastning: 0,3 A, 250 V AC
	[9.D] `Alarm-output`

1 Åbn følgende (se "3.2.1 Sådan åbnes indendørsenheden" på side 6):

1	Toppanel
2	Brugergrænsefladepanel
3	Frontpanel
4	Dæksel til installatør-elboks
5	Dæksel til hoved-elboks

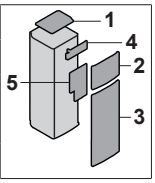

2 Tilslut kablet for alarm-output til de korrekte terminaler som vist i illustrationen nedenfor. Sørg for at placere ledning 2 og 3 mellem installatør-elboksen og hoved-elboksen i en kabeltylle (medfølger ikke), så de er dobbeltisoleret.

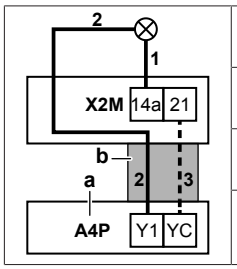

1+2	Ledninger forbundet til alarm-output
3	Ledning mellem installatør-elboks og hoved-elboks
a	Installation af EKRP1HB er påkrævet.
b	Kabeltylle (medfølger ikke)

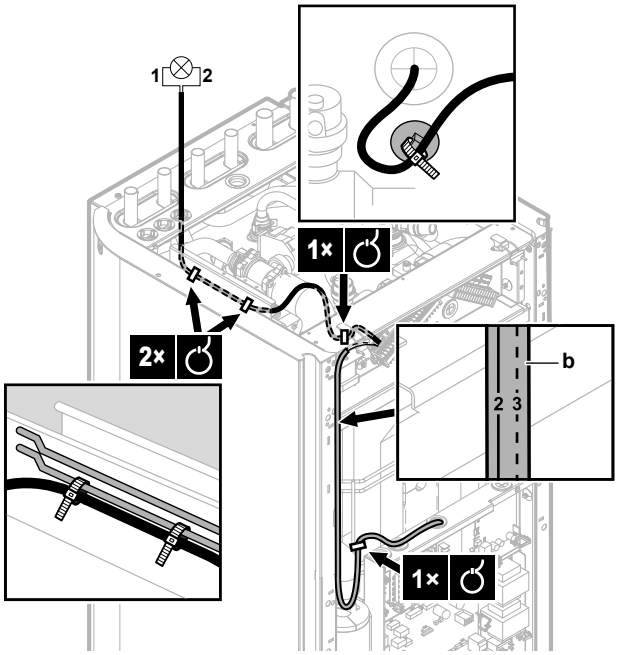

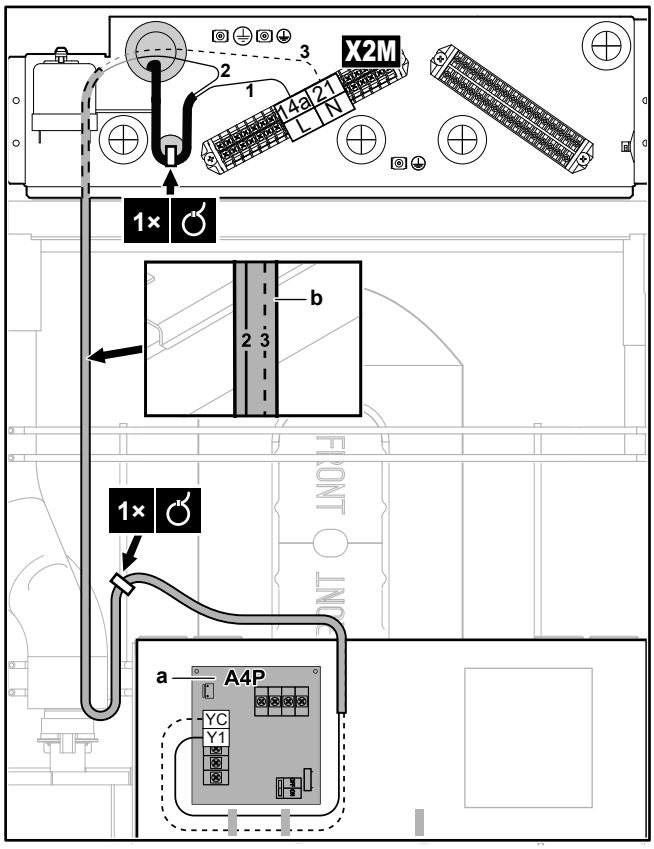

3 Fastgør kablet med kabelbindere til kabelholdebeslagene.

5.9 Sådan tilsluttes udgangen til rumkøling/opvarmning TIL/FRA

	Ledninger: (2+1)×0,75 mm² Maks. belastning: 3,5 A, 250 V AC
	—

1 Åbn følgende (se "3.2.1 Sådan åbnes indendørsenheden" på side 6):

1	Toppanel	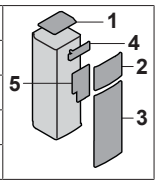
2	Brugergrænsefladepanel	
3	Frontpanel	
4	Dæksel til installatør-elboks	
5	Dæksel til hoved-elboks	

2 Tilslut kablet for alarm-output til de korrekte terminaler som vist i illustrationen nedenfor. Sørg for at placere ledning 2 og 3 mellem installatør-elboksen og hoved-elboksen i en kabeltylle (medfølger ikke), så de er dobbeltisoleret.

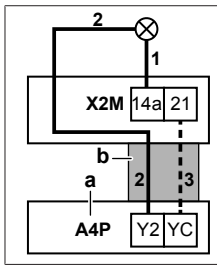	1+2	Ledninger forbundet til alarm-output
	3	Ledning mellem installatør-elboks og hoved-elboks
	a	Installation af EKRP1HB er påkrævet.
	b	Kabeltylle (medfølger ikke)

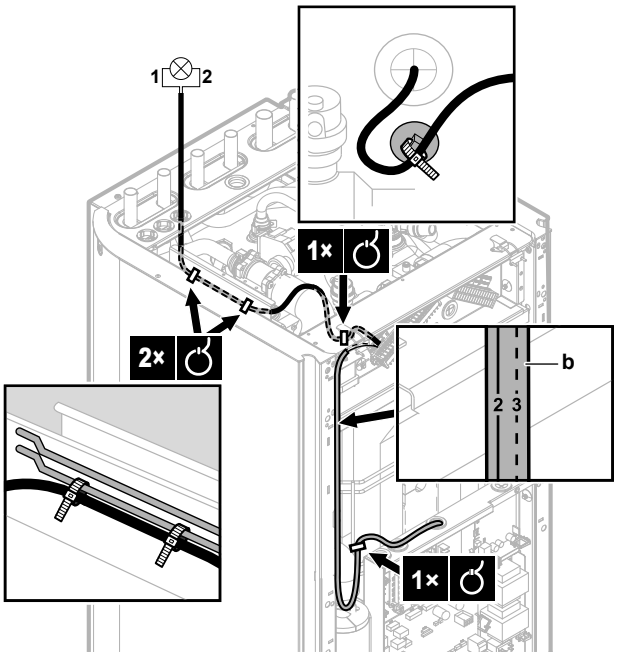

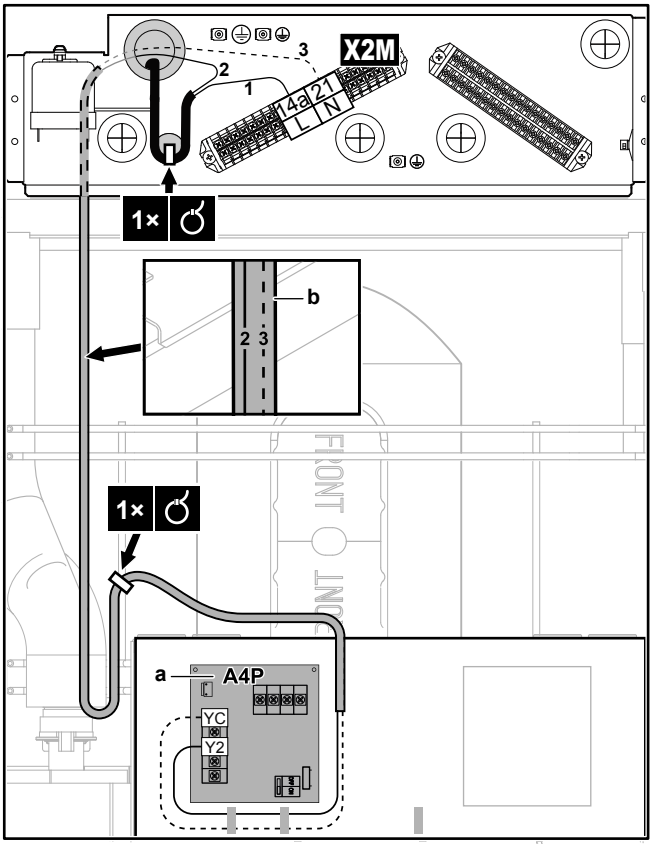

3 Fastgør kablet med kabelbindere til kabelholdebeslagene.

5.10 Sådan tilsluttes skift til ekstern varmekilde

	Ledninger: 2×0,75 mm² Maks. belastning: 0,3 A, 250 V AC Min. belastning: 20 mA, 5 V DC
	[9.C] `Bivalent`

1 Åbn følgende (se "3.2.1 Sådan åbnes indendørsenheden" på side 6):

1	Toppanel	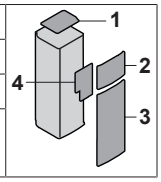
2	Brugergrænsefladepanel	
3	Frontpanel	
4	Dæksel til hoved-elboks	

2 Tilslut kablet for skift til ekstern varmekilde til de korrekte terminaler som vist i illustrationen nedenfor.

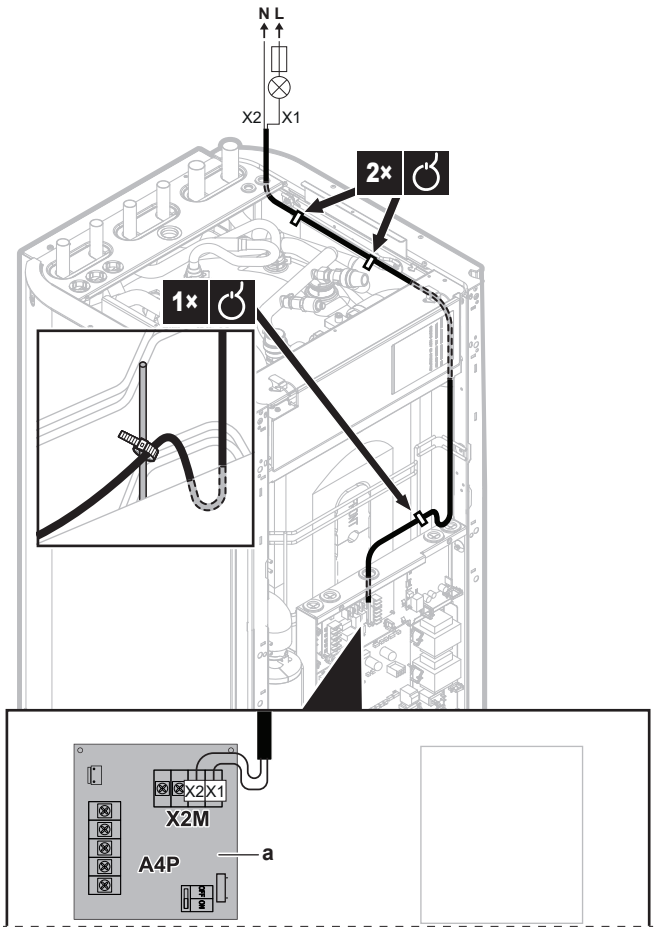

a Installation af EKRP1HB er påkrævet.

3 Fastgør kablet med kabelbindere til kabelholdebeslagene.

5.11 Sådan tilsluttes de digitale indgange til strømforbrug

	Ledninger: 2 (pr. indgangssignal)×0,75 mm² Spændingsbegrænsning digitale indgange: 12 V DC / 12 mA detektering (spænding forsynet fra PCB)
	[9.9] `Styring af strømforbrug`.

1 Åbn følgende (se "3.2.1 Sådan åbnes indendørsenheden" på side 6):

1	Toppanel
2	Brugergrænsefladepanel
3	Frontpanel
4	Dæksel til hoved-elboks

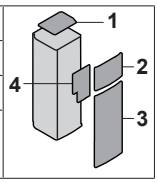

2 Tilslut kablet for digitale indgange til strømforbrug til de korrekte terminaler som vist i illustrationen nedenfor.

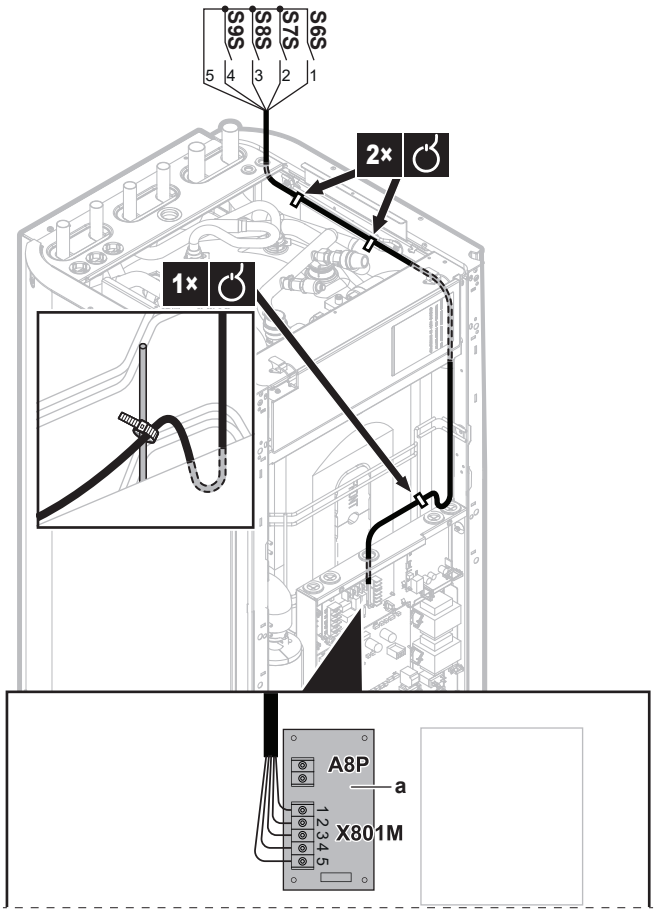

a Installation af EKRP1AHTA er påkrævet.

3 Fastgør kablet med kabelbindere til kabelholdebeslagene.

5.12 Tilslut sikkerhedstermostaten (brydende kontakt)

	Ledninger: 2×0,75 mm² Kontakt til sikkerhedstermostat: 16 V DC detektering (spænding forsynet fra PCB)
	[9.8.1]=3 (`Strømforsyning med reduceret pris pr. kWh` = `Sikkerhedstermostat`)

1 Åbn følgende (se "3.2.1 Sådan åbnes indendørsenheden" på side 6):

1	Toppanel
2	Brugergrænsefladepanel
3	Dæksel til installatør-elboks

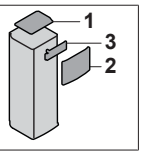

2 Tilslut sikkerhedstermostatkablet (normalt lukket) til de rigtige terminaler som vist i illustrationen nedenfor.

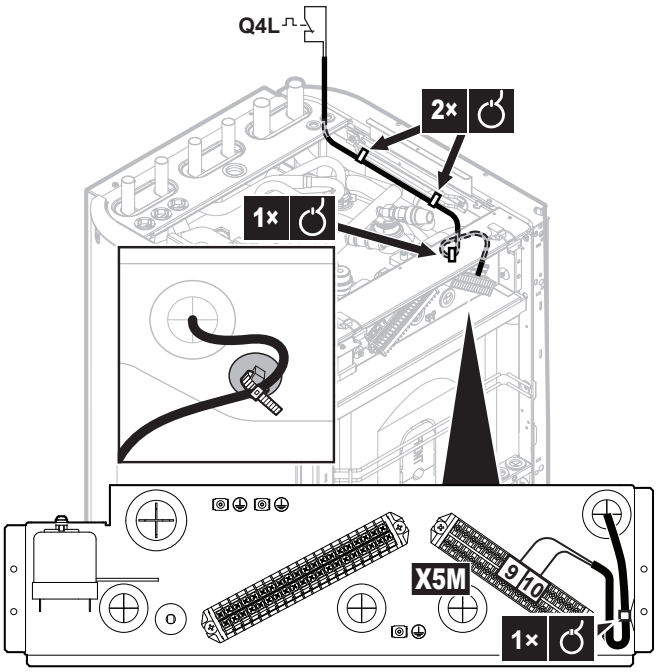

3 Fastgør kablet med kabelbindere til kabelholdebeslagene.

BEMÆRK

Sørg for at vælge og installere sikkerhedstermostaten i henhold til gældende lovgivning.

For at forhindre unødvendig udløsning af sikkerhedstermostaten anbefales det at …

- … sikkerhedstermostaten kan nulstilles automatisk.
- … sikkerhedstermostaten har en maksimal temperaturvariation på 2°C/min.
- … der er en minimumsafstand på 2 m mellem sikkerhedstermostaten og 3-vejsventilen.

INFORMATION

Når det er installeret, så glem IKKE at konfigurere sikkerhedstermostaten. Uden konfiguration, vil indendørsenheden ignorere sikkerhedstermostatkontakten.

INFORMATION

Kontakten til strømforsyning med foretrukken kWh-sats tilsluttes de samme terminaler (X5M/9+10) som sikkerhedstermostaten. Det er kun muligt for systemet at have ENTEN strømforsyning med foretrukken kWh-sats eller en sikkerhedstermostat.

5.13 Sådan tilsluttes brine-lavtrykskontakten

Alt efter den gældende lovgivning skal du måske installere en brine-lavtrykskontakt (medfølger ikke).

BEMÆRK

Vi anbefaler at bruge en mekanisk brinetrykkontakt. Hvis der anvendes en elektrisk brinetrykkontakt, kan kapacitive strømme forstyrre flowkontaktfunktionen og forårsage fejl på enheden.

Ledninger: 2×0,75 mm²

Indstil oversigt over brugsstedsindstillinger [C-0B]=1.

- Hvis [C-0B]=0 (brine-lavtrykskontakt ikke installeret), kan enheden ikke kontrollere indgangen.
- Hvis [C-0B]=1 (brine-lavtrykskontakt installeret), kontrollerer enheden indgangen. Hvis indgangen er "åben", opstår fejlen EJ-01.

1 Åbn følgende (se "3.2.1 Sådan åbnes indendørsenheden" på side 6):

1	Toppanel	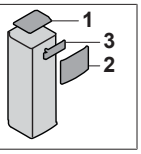
2	Brugergrænsefladepanel	
3	Dæksel til installatør-elboks	

2 Tilslut kablet til brine-lavtrykskontakten som vist på illustrationen nedenfor.

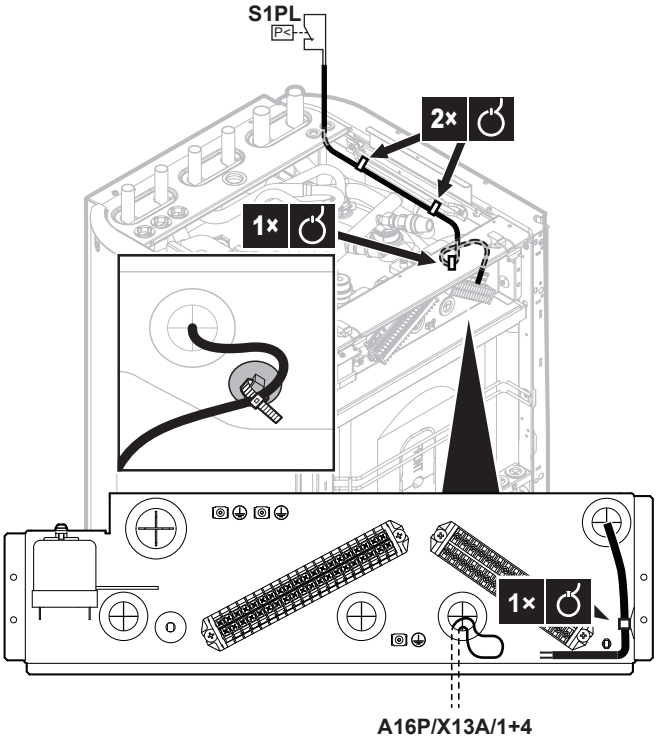

a Overklip ledningssløjfer, der kommer fra A16P/X13A/1+4 (fabriksmonteret)
b Splejsestik (medfølger ikke)
c Ledninger fra kablet til brine-lavtrykskontakten (medfølger ikke)

3 Fastgør kablet med kabelbindere til kabelholdebeslagene.

5.14 LAN-adapter

5.14.1 Om LAN-adapteren

Indendørsenheden har en indbygget LAN-adapter (model: BRP069A61), som giver mulighed for:

- App-styring af Daikin Altherma varmepumpesystemet
- Integration af varmepumpesystemet i en Smart Grid-løsning

Komponenter: PCB

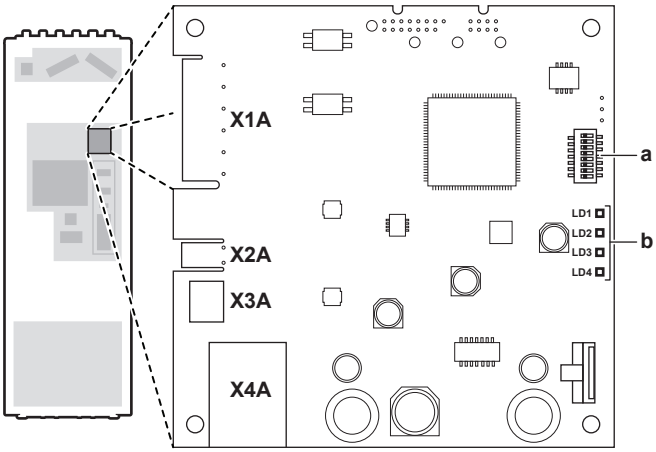

X1A~X4A Stik
a DIP-omskifter
b Status-LED'er

Status-LED'er

LED	Beskrivelse	Udseende
LD1	Visning af strøm til adapteren samt normal drift.	▪ LED blinker: normal drift. ▪ LED blinker IKKE: ingen drift.
LD2	Visning af TCP/IP-kommunikation med routeren.	▪ LED TIL: normal kommunikation. ▪ LED blinker: kommunikationsproblem.
LD3 P1P2	Visning af kommunikation med indendørsenheden.	▪ LED TIL: normal kommunikation. ▪ LED blinker: kommunikationsproblem.
LD4	Visning af Smart Grid-aktivitet.	▪ LED TIL: Smart Grid-funktionalitet i indendørsenheden styres af LAN-adapteren. ▪ LED FRA: Systemet er under normale driftsforhold (rumopvarmning/-køling, produktion af varmt vand til boligen) eller kører i Smart Grid-driftstilstanden "Normal drift"/"Fri kørsel".

Systemkrav

Kravene, der stilles til Daikin Altherma-systemet, afhænger af anvendelsen af LAN-adapter program/systemlayout.

App-styring

Emne	Krav
LAN-adaptersoftware	Det anbefales at man ALTID holder LAN-adaptersoftwaren opdateret.
Enhedens styringsmetode	Sørg for at indstille [2.9]=2 (`Kontrol` = `Rumtermostat`) på brugergrænsefladen.

Smart Grid-løsning

Emne	Krav
LAN-adaptersoftware	Det anbefales at man ALTID holder LAN-adaptersoftwaren opdateret.
Enhedens styringsmetode	Sørg for at indstille [2.9]=2 (`Kontrol` = `Rumtermostat`) på brugergrænsefladen.
Indstillinger for varmt vand til boligen	For at give mulighed for energibufferlagring i varmtvandstanken til boligen, skal du indstille [9.1.3.3]=4 (`Varmt brugsvand` = `Integreret`) på brugergrænsefladen.
Indstillinger for styring af strømforbrug	Indstil følgende på brugergrænsefladen: ▪ [9.9.1]=1 (`Styring af strømforbrug` = `Konstant`) ▪ [9.9.2]=1 (`Type` = `kW`)

INFORMATION

Se installatørvejledningen for vejledning om, hvordan du udfører en softwareopdatering.

5.14.2 Oversigt over elektriske forbindelser

Stik

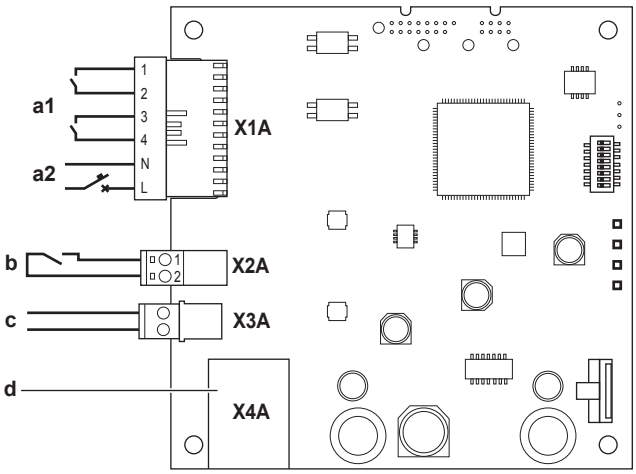

a1 Til solenergiinverter/energistyringssystem
a2 230 V AC registreringsspænding
b Til elmåler
c Fabriksmonteret kabel til indendørsenhed (P1/P2)
d Til router (via fabriksmonteret Ethernetkabel uden for enheden)

Tilslutninger

Ikke medfølgende kabler:

Forbindelse	Kabeltværsnit	Ledninger	Maksimal kabellængde
Router (via fabriksmonteret Ethernetkabel uden for enheden, som kommer fra X4A)	—	—	50/100 m[(a)]
Elmåler (X2A)	0,75~1,25 mm²	2[(b)]	100 m
Solenergiinverter/ energistyringssystem + 230 V AC registreringsspænding (X1A)	0,75~1,5 mm²	Afhænger af anvendelsen[(c)]	100 m

(a) Ethernetkabel: Her skal der tages hensyn til den maksimalt tilladte afstand mellem LAN-adapteren og routeren, 50 m ved brug af CAT5e-kabler og 100 m ved brug af CAT6-kabler.
(b) Disse ledninger SKAL være skærmede. Anbefalet afisoleringslængde: 6 mm.
(c) Alle ledninger til X1A SKAL være H05VV. Krævet afisoleringslængde: 7 mm. For yderligere oplysninger, se "5.14.5 Solenergiinverter/energistyringssystem" på side 23.

5.14.3 Router

Sørg for, at LAN-adapteren kan tilsluttes via en LAN-forbindelse.

Minimumskategorien for Ethernetkablet er Cat5e.

Sådan forbindes routeren

Brug en af følgende måder (A, B eller C) til at oprette forbindelse til routeren:

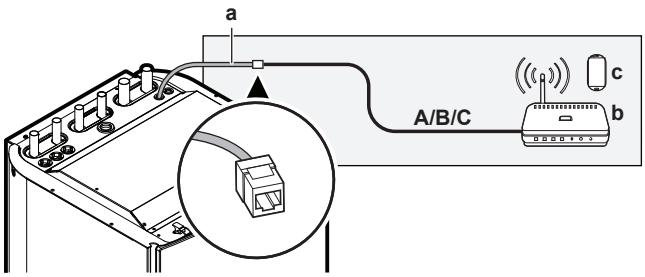

a Fabriksmonteret Ethernetkabel
b Router (medfølger ikke)
c Smartphone med app-styring (medfølger ikke)

#	Routerforbindelse
A	**Ledningsbaseret** 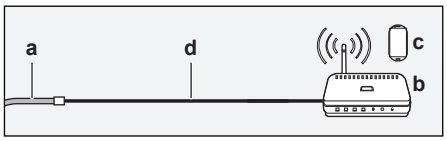 **d** Ethernetkabel, medfølger ikke: ▪ Minimumkategori: Cat5e ▪ Maks. længde: ▪ 50 m i tilfælde af Cat5e-kabler ▪ 100 m i tilfælde af Cat6-kabler
B	**Trådløs** 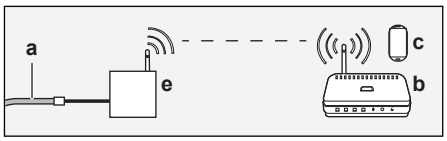 **e** Trådløs bro (medfølger ikke)
C	**Strømforsyningslinje** 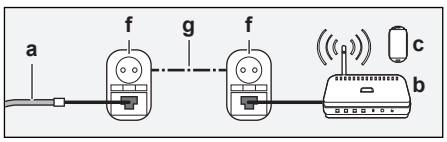 **f** Strømforsyningslinjeadapter (medfølger ikke) **g** Strømforsyningslinje (medfølger ikke)

INFORMATION

Det anbefales at tilslutte LAN-adapteren direkte til routeren. Afhængigt af modellen af den trådløse bro eller strømforsyningslinjeadapteren fungerer systemet måske ikke korrekt.

BEMÆRK

For at undgå kommunikationsproblemer på grund af kabelnedbrud må Ethernetkablets mindste bøjningsradius IKKE overskrides.

5.14.4 Elmåler

Hvis LAN adapteren er forbundet til en elmåler, skal du sørge for, at det er en **elektrisk impulsmåler**.

Krav:

Emne		Specifikation
Type		Impulsmåler (5 V DC-impulsregistrering)
Muligt antal impulser		▪ 100 impulser/kWh ▪ 1000 impulser/kWh
Impulsvarighed	Minimumstid med signal	10 ms
	Minimumstid UDEN signal	100 ms
Målingstype		Afhænger af installationen: ▪ Enfaset vekselstrømsmåler ▪ Trefaset vekselstrømsmåler (symmetrisk belastning) ▪ Trefaset vekselstrømsmåler (asymmetrisk belastning)

INFORMATION

Det kræves, at elmåleren har en impulsudgang, der kan måle den samlede energi, der føres IND I elnettet.

Foreslåede elmålere

Fase	ABB-reference
Enkelt	2CMA100152R1000 B21 212-100
Tre	2CMA100166R1000 B23 212-100

Sådan tilsluttes elmåleren

BEMÆRK

For at forhindre skader på PCB'et er det IKKE tilladt at forbinde elektriske ledninger til de stik, der allerede er forbundet til PCB'et. Forbind først ledningerne til stikkene, og forbind derefter stikkene til PCB'et.

1 Åbn følgende (se "3.2.1 Sådan åbnes indendørsenheden" på side 6):

1	Toppanel
2	Brugergrænsefladepanel
3	Frontpanel
4	Dæksel til hoved-elboks

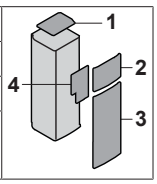

2 Forbind elmåleren til LAN-adapterterminalerne X2A/1+2.

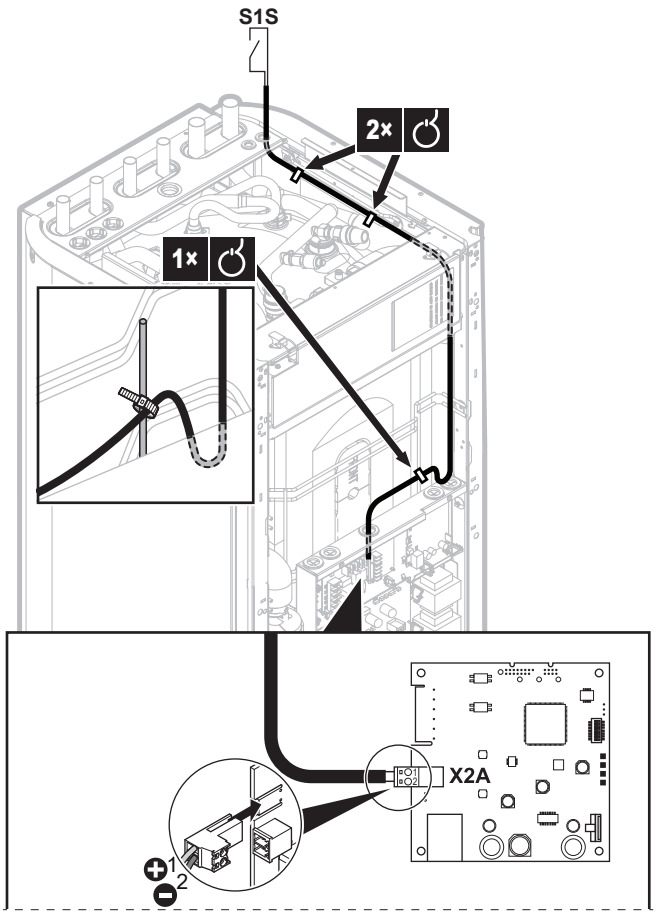

INFORMATION

Vær opmærksom på kablets polaritet. Den positive leder SKAL forbindes til X2A/1 og den negative leder til X2A/2.

ADVARSEL

Sørg for at forbinde elmåleren i den rigtige retning, så den måler den samlede energi, der sendes IND i elnettet.

5.14.5 Solenergiinverter/energistyringssystem

INFORMATION

Inden installationen skal du kontrollere, at solenergiinverter/energistyringssystemet er udstyret med de digitale udgange, der kræves for tilslutning til LAN-adapteren. Se installatørvejledningen for flere oplysninger.

Stikket X1A er til forbindelse af LAN-adapteren til de digitale udgange på en solcelleinverter eller et energistyringssystem, som gør det muligt at integrere Daikin Altherma-systemet i en Smart Grid-løsning.

X1A/N+L leverer 230 V AC registreringsspænding til indgangskontakten på X1A. 230 V AC registreringsspændingen gør det muligt at registrere status (åben eller lukket) for de digitale indgange, men den leverer IKKE strøm til resten af LAN-adapteren PCB'et.

Sørg for, at X1A/N+L er beskyttet af en hurtigt reagerende automatsikring (mærkestrøm 100 mA~6 A, type B).

Resten af ledningsføringen til X1A afhænger af de digitale udgange, der er tilgængelige på solenergiinverter/energistyringssystemet og/eller de Smart Grid-driftstilstande, som du vil have systemet til at køre i.

Smart Grid-driftstilstand	SG0 (X1A/1+2)	SG1 (X1A/3+4)
Normal drift/Fri kørsel INGEN Smart Grid-løsning	Åbn	Åbn
Anbefalet TIL Energibuffering i varmtvandstanken til boligen og/eller rummet, MED effektgrænse.	Lukket	Åbn
Tvungen FRA Deaktivering af drift af udendørsenhed og elektrisk varmer i tilfælde af høje energipriser.	Åbn	Lukket
Tvungen TIL Energibuffering i varmtvandstanken til boligen og/eller rummet, UDEN effektgrænse.	Lukket	Lukket

Se installatørvejledningen for flere oplysninger.

Sådan forbindes solenergiinverter/energistyringssystemet

BEMÆRK

For at forhindre skader på PCB'et er det IKKE tilladt at forbinde elektriske ledninger til de stik, der allerede er forbundet til PCB'et. Forbind først ledningerne til stikkene, og forbind derefter stikkene til PCB'et.

INFORMATION

Forbindelsen af de digitale indgange til X1A afhænger af Smart Grid-løsningen. Forbindelsen, der er beskrevet i vejledningen nedenfor, får systemet til at køre i driftstilstanden "Anbefalet TIL". Se installatørvejledningen for flere oplysninger.

ADVARSEL

Sørg for, at X1A/N+L er beskyttet af en hurtigt reagerende automatsikring (mærkestrøm 100 mA~6 A, type B).

ADVARSEL

Ved forbindelse af ledningerne til LAN-adapterterminal X1A skal du sørge for, at hver enkelt ledning fæstnes sikkert til den rigtige terminal. Brug en skruetrækker til at åbne ledningsklemmerne. Sørg for at den afisolerede kobberledning er sat helt ind i terminalen (afisolerede kobberledninger MÅ IKKE være synlige).

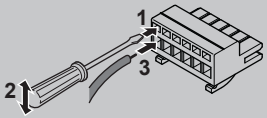

1 Åbn følgende (se "3.2.1 Sådan åbnes indendørsenheden" på side 6):

1	Toppanel
2	Brugergrænsefladepanel
3	Frontpanel
4	Dæksel til hoved-elboks

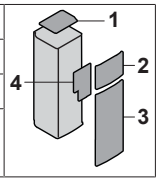

2 Sørg for registreringsspænding til X1A/N+L. Sørg for, at X1A/N+L er beskyttet af en hurtigt reagerende automatsikring (100 mA~6 A, type B).

3 For at systemet kan køre i driftstilstanden "Anbefalet TIL" (Smart Grid-løsning), skal du forbinde de digitale udgange til LAN-adapterens digitale indgange X1A/1+2 LAN.

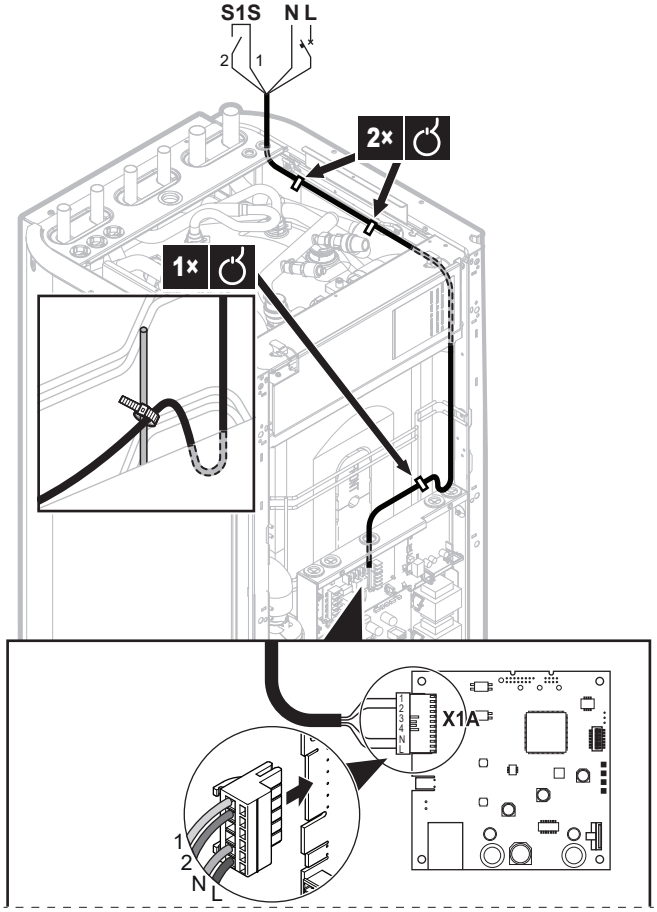

6 Konfiguration

6.1 Oversigt: Konfiguration

Dette kapitel beskriver, hvad man skal gøre og vide for at konfigurere systemet efter installationen.

BEMÆRK

Forklaringen om konfigurationen i dette kapitel giver dig KUN grundlæggende forklaringer. Du kan finde mere detaljeret forklaring og baggrundsoplysninger i installatørvejledningen.

Hvorfor

Hvis du IKKE konfigurerer systemet korrekt, fungerer det muligvis IKKE som forventet. Konfigurationen har indvirkning på følgende:

- Beregningerne i softwaren
- Hvad du kan se på brugergrænsefladen, og hvad du kan gøre med den

Hvordan

Du kan konfigurere systemet via brugergrænsefladen.

- **Første gang – Konfigurationsguide.** Når du slår brugergrænsefladen TIL første gang (via indendørsenheden), starter konfigurationsguiden, som hjælper dig med at konfigurere systemet.
- **Genstart af konfigurationsguiden.** Hvis system allerede er konfigureret, kan du genstarte konfigurationsguiden. For at genstarte konfigurationsguiden vælg `Installatørindst.` > `Konfigurationsguide`. Du kan finde `Installatørindst.` under "6.1.1 Sådan opnås der adgang til de mest brugte kommandoer" på side 24.
- **Bagefter.** Hvis nødvendigt, kan du foretage ændringer i konfigurationen af menustrukturen eller oversigtsindstillingerne.

INFORMATION

Når konfigurationsguiden er færdig, viser brugergrænsefladen en oversigtsskærm og beder om bekræftelse. Når bekræftet genstarter systemet og startskærmen bliver vist.

Adgang til indstillinger – forklaring til tabeller

Du kan få adgang til installatørindstillingerne med to forskellige metoder. Det er dog IKKE alle indstillinger, der er tilgængelige med begge metoder. Hvis det er tilfældet, er de tilsvarende tabelkolonner i dette kapitel sat til --- (ikke relevant).

Metode	Kolonne i tabeller
Adgang til indstillinger via brødkrummelinje i **startmenuskærmen** eller **menustrukturen**. For at aktivere brødkrummer skal du trykke på knappen **?** på startskærmen.	**#** For eksempel: [9.1.5.2]
Adgang til indstillinger via koden i **oversigt over brugsstedsindstillinger**.	**Kode** For eksempel: [C-07]

Se også:

- "Sådan får du adgang til installatørindstillingerne" på side 24
- "6.4 Menustruktur: Oversigt installatørindstillinger" på side 30

6.1.1 Sådan opnås der adgang til de mest brugte kommandoer

Ændring af niveau for brugeradgang

Du kan ændre niveauet for brugeradgang som følgende:

1	Gå til [B]: `Brugerprofil`.	
2	Indtast den relevante kode til brugeradgang.	—
	▪ Flyt markøren fra venstre til højre.	
	▪ Gennemse listen af cifre og skift det valgte ciffer.	
	▪ Bekræft pinkoden og fortsæt.	

Pinkode til installatør

Pinkoden til `Installatør` er **5678**. Nu er flere menupunkter og installatørindstillinger tilgængelige.

Pinkode til avanceret bruger

Pinkoden til `Avanceret bruger` er **1234**. Nu er flere menupunkter synlige for brugeren.

Pinkode til bruger

Pinkoden til `Bruger` er **0000**.

Sådan får du adgang til installatørindstillingerne

1 Indstil niveauet for brugeradgang til `Installatør`.

2 Vælg [9]: `Installatørindst.`.

Sådan ændres en oversigtsindstilling

Eksempel: Modificer [1-01] fra 15 to 20.

De fleste indstillinger kan konfigureres via menustrukturen. Hvis det af nogen grund er nødvendigt at ændre en indstilling ved hjælp af oversigtsindstillingerne, så kan oversigtsindstillingerne tilgås på følgende måde:

1	Indstil niveauet for brugeradgang til `Installatør`. Se "Ændring af niveau for brugeradgang" på side 24.	—
2	Vælg [9.I]: `Installatørindst.` > `Oversigt brugsstedsindstillinger`.	
3	Drej den venstre drejeknap for at vælge den første del af indstillingen og bekræft ved at trykke på drejeknappen. 0 / **1** / 2 / 3 00 01 02 03 04 / 05 06 07 08 09 / 0A 0B 0C 0D 0E	
4	Drej den venstre drejeknap for at vælge den anden del af indstillingen **1** 00 01 **15** 02 03 04 / 05 06 07 08 09 / 0A 0B 0C 0D 0E	
5	Drej den højre drejeknap for at ændre værdien fra 15 til 20. **1** 00 01 **20** 02 03 04 / 05 06 07 08 09 / 0A 0B 0C 0D 0E	
6	Tryk på den venstre drejeknap for at bekræfte den nye indstilling.	
7	Tryk på knappen i midten for at gå tilbage til startskærmen.	

INFORMATION

Når du ændrer oversigtsindstillingerne og går tilbage til startskærmen vil brugergrænsefladen vise en popup skærm og kræve genstart af systemet.

Når bekræftet, genstarter systemet og de seneste ændringer vil blive anvendt.

6.2 Konfigurationsguide

Første gang systemet TÆNDER vejleder brugergrænsefladen dig ved hjælp af konfigurationsguiden. På den måde kan du indstille de vigtigste indledende indstillinger. På den måde vil enheden køre korrekt. Senere kan, hvis nødvendigt, mere detaljerede indstillinger udføres via menustrukturen.

6.2.1 Konfigurationsguide: Sprog

#	Kode	Beskrivelse
[7.1]	---	Sprog

6.2.2 Konfigurationsguide: Tid og dato

#	Kode	Beskrivelse
[7.2]	---	Indstil lokal tid og dato

INFORMATION

Som standard er sommertid aktiveret og tidsformatet indstillet til 24 timer. Disse indstillinger kan ændres under den indledende konfiguration eller via menustrukturen [7.2]: `Brugerindstillinger` > `Tid/dato`.

6.2.3 Konfigurationsguide: System

Indendørsenhedstype

Indendørsenhedens type vises, men kan ikke ændres.

Ekstravarmer-type

Ekstravarmeren er tilpasset til tilslutning til de mest almindelige europæiske strømnet. Ekstravarmerens type skal også indstilles på brugergrænsefladen. I enheder med indbygget ekstravarmer kan type af varmer ses, men ikke ændres.

Varmt brugsvand

Den følgende indstilling bestemmer om systemet kan forberede varmt vand til boligen eller ej, og hvilken tank, der anvendes. Denne indstilling er skrivebeskyttet.

#	Kode	Beskrivelse
[9.2.1]	[E-05](*) [E-06](*) [E-07](*)	▪ `Intet VBV` (varmt vand til boligen) ▪ `Integreret` Ekstravarmeren bruges også til opvarmning af varmt vand til boligen.

(*) Indstillingen af menustruktur [9.2.1] erstatter følgende 3 oversigtsindstillinger:
[E-05] Kan systemet lave varmt vand til boligen?
[E-06] Er der installeret en varmtvandstank til bolig i systemet?
[E-07] Hvilken type varmtvandstank til bolig er installeret?

Nøddrift

Når varmepumpen ikke fungerer, kan ekstravarmeren fungere som nødopvarmer. Den overtager derefter varmebelastningen enten automatisk eller ved manuel interaktion.

- Hvis `Nøddrift` er indstillet til `Automatisk`, og der opstår en varmepumpefejl, vil ekstravarmeren automatisk overtage produktion af varmt vand til boligen samt rumopvarmning.
- Hvis `Nøddrift` er indstillet til `Manuel`, og der opstår en varmepumpefejl, stopper opvarmning af varmt vand til boligen samt rumopvarmning.
  For at foretage manuel genopretning via brugergrænsefladen skal du gå til hovedmenuskærmen `Funktionsfejl` og bekræfte, om ekstravarmeren kan overtage varmebelastningen eller ej.
- Alternativt kan `Nøddrift` indstilles til en af følgende tilstande:
  - `auto SH reduceret/VVB til`: Rumopvarmning reduceres, men varmt vand til boligen er stadig tilgængeligt.
  - `auto SH reduceret/VVB fra`: Rumopvarmning reduceres, og varmt vand til boligen er IKKE tilgængeligt.
  - `auto SH normal/VVB fra`: Rumopvarmning fungerer som normalt, men varmt vand til boligen er IKKE tilgængeligt.

På samme måde som i `Manuel` tilstand kan enheden tage den fulde belastning med ekstravarmeren, hvis brugeren aktiverer dette via hovedmenuskærmen `Funktionsfejl`.

For at holde energiforbruget lavt anbefaler vi at indstille `Nøddrift` til `auto SH reduceret/VVB fra`, hvis huset er uden opsyn i længere tid.

#	Kode	Beskrivelse
[9.5.1]	---	▪ 0: `Manuel` ▪ 1: `Automatisk` ▪ 2: `auto SH reduceret/VVB til` ▪ 3: `auto SH reduceret/VVB fra` ▪ 4: `auto SH normal/VVB fra`

INFORMATION

Hvis der opstår en varmepumpefejl, og `Nøddrift` ikke er indstillet til `Automatisk` (indstilling 1), forbliver funktionen til rumfrostsikring, funktionen til beton-tørring med gulvopvarmning og funktionen til frostsikring af vandrørene aktiv, hvis brugeren IKKE bekræfter nøddrift.

Antal zoner

Systemet kan forsyne op til 2 vandtemperaturzoner med afgangsvand. Under konfiguration skal antallet af vandzoner indstilles.

INFORMATION

Blandestation. Hvis dit systemlayout indeholder 2 LWT-zoner, skal du installere en blande station foran LWT-hovedzonen.

#	Kode	Beskrivelse
[4.4]	[7-02]	▪ 0: `Enkeltzone` Kun en afgangsvandtemperaturzone: 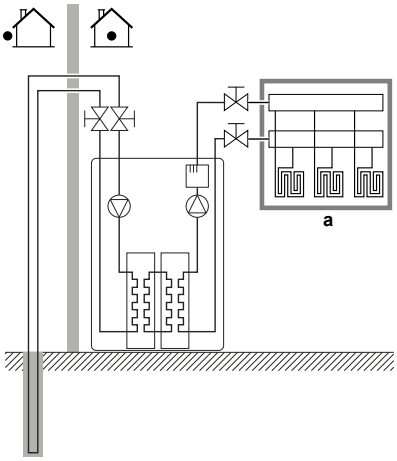 ▪ **a**: LWT-hovedzone
[4.4]	[7-02]	▪ 1: `Dobbeltzone` To afgangsvandtemperaturzoner. Hovedafgangsvandtemperaturzonen består af varme-emitterne med høj belastning og en blandestation for at opnå den ønskede udgangsvandtemperatur. Ved opvarmning: 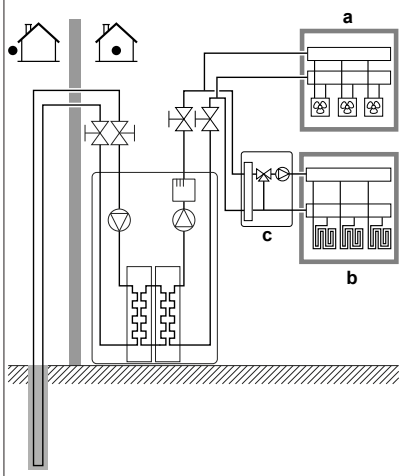 ▪ **a**: Ekstra LWT-zone: højeste temperatur ▪ **b**: LWT-hovedzone: Laveste temperatur ▪ **c**: Blandestation

PAS PÅ

Hvis der er 2 zoner, er det vigtigt at zonen med den laveste vandtemperatur er konfigureret som hovedzonen og at zonen med den højeste vandtemperatur er konfigureret som ekstrazonen. Hvis systemet ikke konfigureres på den måde, kan det forårsage skader på varme-emitterne.

PAS PÅ

Hvis der er 2 zoner og emitter-typerne er konfigureret forkert, kan vand med høj temperatur blive ledt mod en lavtemperatur-emitter (gulvopvarmning). For at undgå dette:

- Installer en aquastat/termostatisk ventil for at undgå for høje temperaturer mod en lavtemperatur-emitter.
- Husk at indstille emitter-typen for hovedzonen [2.7] og for ekstrazonen [3.7] korrekt i overensstemmelse med den tilsluttede emitter.

BEMÆRK

En overtryksomløbsventil kan integreres i systemet. Vær opmærksom på, at ventilen ikke vises i illustrationerne.

6.2.4 Konfigurationsguide: Ekstravarmer

Ekstravarmeren er tilpasset til tilslutning til de mest almindelige europæiske strømnet. Hvis ekstravarmeren er tilgængelig, skal spænding og maksimal kapacitet indstilles på brugergrænsefladen.

Spænding

Afhængigt af, hvordan ekstravarmeren er forbundet til elnettet, og hvilken spænding der forsynes, skal den korrekte værdi indstilles. Uanset konfigurationen vil ekstravarmeren køre i trin på 1 kW.

#	Kode	Beskrivelse
[9.3.2]	[5-0D]	▪ 0: `230 V, 1-N` ▪ 2: `400 V, 3-N`

Maksimal kapacitet

Under normal drift er den maksimale kapacitet:

- 3 kW for en 230 V 1N~ enhed
- 6 kW for en 400 V 3N~ enhed

Den maksimale kapacitet for ekstravarmeren kan begrænses. Den indstillede værdi afhænger af den anvendte spænding (se tabellen nedenfor) og er derved den maksimale kapacitet under nøddrift.

#	Kode	Beskrivelse
[9.3.5]	[4-07](1)	0~6 kW når spændingen er indstillet til 230 V, 1N~ 0~9 kW når spændingen er indstillet til 400 V, 3N~

(1) Hvis værdien [4-07] er indstillet lavere, anvendes den laveste værdi i alle driftstilstande.

6.2.5 Konfigurationsguide: Hovedzone

De vigtigste indstillinger for hovedafgangsvandzonen kan indstilles her.

Udledertype

Afhængigt af systemets vandmængde og hovedzonens emittertype kan opvarmning eller nedkøling af hovedzonen tage længere tid. Indstillingen `Udledertype` kan kompensere for et langsomt eller hurtigt opvarmnings-/kølesystem under opvarmning/køling. Målet delta T for hovedzonen afhænger af denne indstilling.

Ved rumtermostatstyring påvirker `Udledertype` den maksimale modulering for den ønskede udgangsvandtemperatur og muligheden for brug af automatisk skift mellem køling/opvarmning baseret på den indendørs omgivende temperatur.

Det er vigtigt at indstille Udledertype korrekt og i overensstemmelse med dit systemlayout.

#	Kode	Beskrivelse
[2.7]	[2-0C]	▪ 0: Gulvvarme ▪ 1: Ventilationskonvektor ▪ 2: Køler

Indstillingen af emitter-type påvirker området for kontrolpunktet til rumopvarmning og målet delta T ved opvarmning som følgende:

Beskrivelse	Området for kontrolpunktet til rumopvarmning
0: Gulvvarme	Maks. 55°C
1: Ventilationskonvektor	Maks. 65°C
2: Køler	Maks. 65°C

Kontrol

Definerer, hvordan driften af enheden styres. Der er 3 muligheder:

#	Kode	Beskrivelse
[2.9]	[C-07]	▪ 0: Afgangsvand ▪ 1: Ekstern rumtermostat ▪ 2: Rumtermostat

Tidsplan

Viser om den ønskede afgangsvandtemperatur er i overensstemmelse med en tidsplan. LWT kontrolpunkttilstanden [2.4] påvirker på følgende måde:

- I Absolut LWT kontrolpunkttilstand består de planlagte handlinger af ønsket temperatur på afgangsvand, enten forudindstillede eller brugerdefinerede.
- I Vejrafhængig LWT kontrolpunkttilstand består de planlagte handlinger af ønskede skift, enten forudindstillede eller brugerdefinerede.

#	Kode	Beskrivelse
[2.1]	---	▪ 0: Nej ▪ 1: Ja

6.2.6 Konfigurationsguide: Ekstra zone

De vigtigste indstillinger for den ekstra afgangsvandzone kan indstilles her.

Udledertype

Læs mere om denne funktionalitet her "6.2.5 Konfigurationsguide: Hovedzone" på side 26.

#	Kode	Beskrivelse
[3.7]	[2-0D]	▪ 0: Gulvvarme ▪ 1: Ventilationskonvektor ▪ 2: Køler

Kontrol

Styringstypen vises her, men kan ikke ændres. Den bestemmes af hovedzonens styringstype. Læs mere om funktionaliteten her "6.2.5 Konfigurationsguide: Hovedzone" på side 26.

#	Kode	Beskrivelse
[3.9]	---	▪ 0: Afgangsvand hvis hovedzonens styringstype er Afgangsvand. ▪ 1: Ekstern rumtermostat hvis hovedzonens styringstype er Ekstern rumtermostat eller Rumtermostat.

Tidsplan

Viser om den ønskede afgangsvandtemperatur er i overensstemmelse med en tidsplan. Se også "6.2.5 Konfigurationsguide: Hovedzone" på side 26.

#	Kode	Beskrivelse
[3.1]	---	▪ 0: Nej ▪ 1: Ja

6.2.7 Detaljeret skærm med vejrafhængig kurve

Når vejrafhængig (VA) drift er aktiv, bestemmes den ønskede udgangsvandtemperatur eller tanktemperatur afhængigt af den gennemsnitlige udendørstemperatur. Når udendørstemperaturen er lavere skal udgangsvandtemperaturen eller tanktemperaturen være højere, da vandrørene vil være koldere, og omvendt.

VA-kurvetype

#	Kode	Beskrivelse
[2.E]	---	▪ 0: 2-point ▪ 1: Hældning-Afvigelse

VA-kurve af typen hældning-forskydning

Definerer den vejrafhængige kurve ved dens hældning og forskydning:

- Foretag ændring af **hældningen** for at ændre forøgelsen eller sænkningen af temperaturen på udgangsvandet ved forskellige omgivende temperaturer. Hvis udgangsvandtemperaturen for eksempel generelt er fin ved lav omgivende temperatur, kan hældningen øges, så udgangsvandtemperaturen øges i stigende grad, efterhånden som den omgivende temperatur falder.
- Foretag ændring af **forskydning** for ligeligt at øge eller sænke temperaturen på udgangsvandet for forskellige omgivende temperaturer. Hvis udgangsvandtemperaturen for eksempel altid er lidt for kold ved forskellige omgivende temperaturer, kan du forøge forskydningen for ligeligt at forøge udgangsvandtemperaturen for alle omgivende temperaturer.

VA-kurve af typen hældning-forskydning: eksempler på skærme

Vejr-afhængig kurve når hældning er valgt:

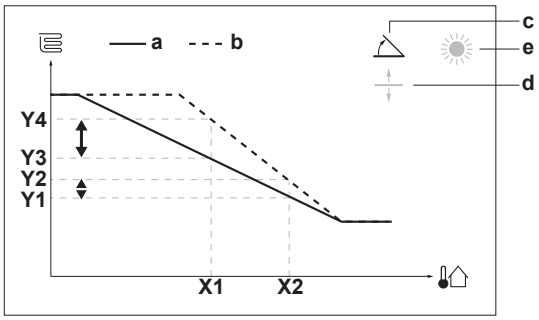

Vejrafhængig kurve når forskydning er valgt:

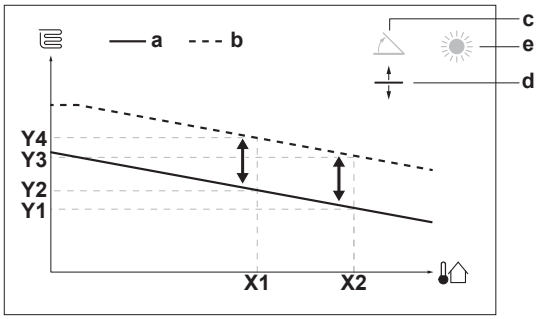

Mulige handlinger på denne skærm	
	Vælg hældning eller forskydning.
	Forøg eller sænk hældningen/forskydning.
	Når hældning er valgt: Indstil hældningen, og gå til forskydning. Når forskydning er valgt: Indstil forskydning.
	Bekræft ændringerne, og vend tilbage til undermenuen.

Emne	Beskrivelse
a	VA-kurve før ændringer.
b	VA-kurve efter ændringer (som eksempel): ▪ Når hældningen ændres, er den nye foretrukne temperatur ved X1 utilsvarende højere end den foretrukne temperatur ved X2. ▪ Når forskydningen ændres, er den nye foretrukne temperatur ved X1 tilsvarende højere som den foretrukne temperatur på X2.
c	Hældning
d	Forskydning
e	Mulige vejrafhængige zoner: ▪ : Opvarmning af hovedzone eller ekstrazone ▪ : Køling af hovedzone eller ekstrazone ▪ : Varmt vand til boligen
X1, X2	Udendørs omgivende temperatur
Y1, Y2, Y3, Y4	Ønsket beholdertemperatur eller afgangsvandtemperatur. Symbolet der vises her svarer til zonens varme-emitter: ▪ : Gulvvarme ▪ : Ventilationskonvektor ▪ : Radiator ▪ : Varmtvandsbeholder til boligen

2-punkters VA-kurve

Den vejrafhængige kurve defineres af to kontrolpunkter:

- Kontrolpunkt (X1, Y2)
- Kontrolpunkt (X2, Y1)

Vejrafhængig kurve:

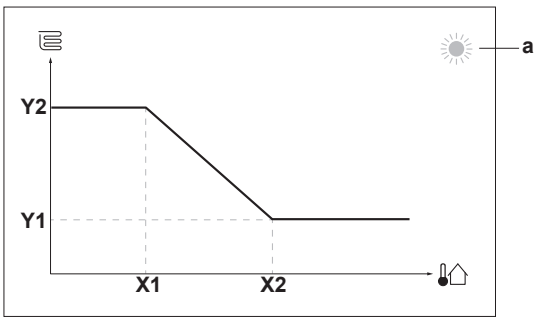

Mulige handlinger på denne skærm	
	Gennemgå temperaturerne.
	Du skal ændre temperaturen.
	Vælg den næste temperatur.
	Bekræft indstillinger og fortsæt.

Emne	Beskrivelse
a	Mulige vejrafhængige zoner: ▪ : Opvarmning af hovedzone eller ekstrazone ▪ : Køling af hovedzone eller ekstrazone ▪ : Varmt vand til boligen
X1, X2	Udendørs omgivende temperatur
Y1, Y2	Ønsket beholdertemperatur eller afgangsvandtemperatur. Symbolet der vises her svarer til zonens varme-emitter: ▪ : Gulvvarme ▪ : Ventilationskonvektor ▪ : Radiator ▪ : Varmtvandsbeholder til boligen

6.2.8 Konfigurationsguide: Beholder

Opvarmningstilstand

Varmt vand til boligen kan opnås på 3 forskellige måder. De varierer fra hinanden i forhold til, hvordan den ønskede tanktemperatur indstilles, og hvordan enheden fungerer.

#	Kode	Beskrivelse
[5.6]	[6-0D]	`Opvarmningstilstand` ▪ 0: `Kun genopv.`: Kun genopvarmning er tilladt. ▪ 1: `Tidsplan + genopvarmning`: Varmtvandsbeholderen til boligen opvarmes i henhold til en tidsplan, og mellem de planlagte opvarmningscyklusser er genopvarmning tilladt. ▪ 2: `Kun tidsplan`: Varmtvandsbeholderen til boligen kan KUN opvarmes i henhold til en tidsplan.

Se betjeningsvejledningen for flere oplysninger.

Komfortkontrolpunkt

Gælder kun, hvis forberedelse af varmt vand til boligen er `Kun tidsplan` eller `Tidsplan + genopvarmning`. Ved programmering af tidsplanen kan du gøre brug af de komfort-kontrolpunkter, der er forudindstillede værdier. Hvis du senere vil ændre lagringskontrolpunktet, skal du kun gøre det ét sted.

Varmtvandsbeholderen opvarmer indtil **temperaturen for lagring komfort** er opnået. Det er den højeste ønskede temperatur, når lagring komfort er sat til tidsplan.

Derudover kan der programmeres et lagringsstop. Denne funktion stopper tankopvarmning, selv hvis kontrolpunktet IKKE er nået. Programmer kun et lagringsstop, når tankopvarmning er fuldstændig uønsket.

#	Kode	Beskrivelse
[5.2]	[6-0A]	`Komfortkontrolpunkt` ▪ 30°C~[6-0E]°C

Øko-kontrolpunkt

Temperaturen for lagring økonomisk angiver den lavere ønskede temperatur for varmtvandsbeholderen. Det er den ønskede temperatur, når lagring økonomisk er sat til tidsplan (om dagen er at foretrække).

#	Kode	Beskrivelse
[5.3]	[6-0B]	`Øko-kontrolpunkt` ▪ 30°C~min(50,[6-0E])°C

Kontrolpunkt for genopvarmning

Ønsket genopvarmningstemperatur af varmtvandsbeholderen bruges:

- i `Tidsplan + genopvarmning` tilstand, under genopvarmningstilstand: Den garanterede minimum-tanktemperatur sættes af `Kontrolpunkt for genopvarmning` minus genopvarmningshysteresen. Hvis tanktemperaturen falder under denne værdi, opvarmes tanken.
- under lagring komfort til at prioritere forberedelse af varmt vand til boligen. Hvis tanktemperaturen stiger til over denne værdi, udføres forberedelse af varmt vand til boligen og rumopvarmning/-køling i rækkefølge.

#	Kode	Beskrivelse
[5.4]	[6-0C]	`Kontrolpunkt for genopvarmning` ▪ 30°C~min(50,[6-0E])°C

6.3 Menuen indstillinger

Du kan indstille flere indstillinger ved at anvende skærmen til hovedmenuen og dens undermenuer. De vigtigste indstillinger vises her.

6.3.1 Hovedzone

Termostattype

Gælder kun ved ekstern rumtermostatstyring.

BEMÆRK

Hvis der anvendes en ekstern rumtermostat, vil den eksterne rumtermostat styre rumfrostsikringen. Rumfrostsikring er dog kun mulig, hvis [C.2] `Rumopvarmning/-køling` er slået TIL.

#	Kode	Beskrivelse
[2.A]	[C–05]	Ekstern rumtermostattype til hovedzonen: ▪ 1: `1 kontakt`: Den anvendte eksterne rumtermostat kan kun sende en termo TIL/FRA-tilstand. Der er ingen adskillelse mellem opvarmnings- og kølebehov. ▪ 2: `2 kontakter`: Den anvendte eksterne rumtermostat kan sende en separat termo TIL/FRA-tilstand for opvarmning/køling.

6.3.2 Ekstra zone

Termostattype

Gælder kun ved ekstern rumtermostatstyring. Læs mere om funktionaliteten her "6.3.1 Hovedzone" på side 29.

#	Kode	Beskrivelse
[3.A]	[C–06]	Ekstern rumtermostattype til ekstrazonen: ▪ 1: `1 kontakt` ▪ 2: `2 kontakter`

6.3.3 Information

Forhandlerinformation

Installatøren kan skrive sit telefonnummer her.

#	Kode	Beskrivelse
[8.3]	---	Nummer, som brugere kan ringe til i tilfælde af problemer.

6.3.4 Brine

Brinevand frysetemp

Afhængigt af typen og koncentrationen af antioxidationsvæske i brinesystemet vil temperaturen variere. De følgende parametre indstiller enhedernes grænsetemperatur til forhindring af tilfrysning. For at give mulighed for tolerancer i temperaturmålingen SKAL brinekoncentrationen kunne modstå en lavere temperatur end den definerede indstilling.

Generel regel: Enhedernes grænsetemperatur til forhindring af tilfrysning SKAL være 10°C lavere end den mindst mulige brineindløbstemperatur for enheden.

Eksempel: Når den mindst mulige brineindløbstemperatur i en anvendelse er –2°C, SKAL grænsetemperaturen til forhindring af tilfrysning af enheden indstilles til –12°C eller lavere. Resultatet vil være, at brineblandingen IKKE må fryse til over denne temperatur. For at forhindre tilfrysning af enheden skal du kontrollere brinens type og koncentration omhyggeligt.

#	Kode	Beskrivelse
[9.M]	[A-04]	`Brinevand frysetemp` ▪ 0: 2°C ▪ 1: –2°C ▪ 2: –4°C ▪ 3: –6°C ▪ 4: –9°C ▪ 5: –12°C ▪ 6: –15°C ▪ 7: –18°C

BEMÆRK

Indstillingen `Brinevand frysetemp` kan ændres og aflæses i [9.M]. Indstillingen kan KUN ændres, hvis der er kommunikation mellem hydromodulet og kompressormodulet. Kommunikationen mellem hydromodulet og kompressormodulet garanteres IKKE og/eller er ikke gældende, hvis:

- fejl "U4" vises på brugergrænsefladen,
- varmepumpemodulet er sluttet til strømforsyning med foretrukken kWh-sats, hvor strømforsyningen er afbrudt, og strømforsyning med foretrukken kWh-sats er aktiveret.

6.4 Menustruktur: Oversigt installatørindstillinger

[9] Installatørindst.

- Konfigurationsguide
- Varmt brugsvand
- Ekstravarmer
- Nøddrift
- Afbalancering
- Forhindring af at vandrøret fryser til
- Strømforsyning med reduceret pris pr. kWh
- Styring af strømforbrug
- Energimåling
- Sensorer
- Bivalent
- Alarm-output
- Auto genstart
- Strømbesparelsesfunktion
- Slå beskyttelser fra
- Tvungen afrimning
- Oversigt brugsstedsindstillinger
- Brinevand frysetemp

[9.2] Varmt brugsvand

- Varmt brugsvand
- VBV-pumpe
- VBV pumpetidsplan
- Sol

[9.3] Ekstravarmer

- Ekstravarmer-type
- Spænding
- Konfiguration
- Balance
- Balancetemperatur
- Drift
- Maksimal kapacitet

[9.6] Afbalancering

- Prioriteret rumopvarmning
- Prioriteret temperatur
- Anti-gencirkuleringstimer
- Minimum driftstimer
- Maksimum driftstimer
- Ekstra timer

[9.8] Strømforsyning med reduceret pris pr. kWh

- Strømforsyning med reduceret pris pr. kWh
- Tillad varmer
- Tillad pumpe

[9.9] Styring af strømforbrug

- Styring af strømforbrug
- Type
- Grænse
- Grænse 1
- Grænse 2
- Grænse 3
- Grænse 4
- Prioriteret varmer
- Nuværende sensorafvigelse
- (*) BBR16 aktivering
- (*) BBR16 effektgrænse

[9.A] Energimåling

- Elmåler 1
- Elmåler 2

[9.B] Sensorer

- Ekstern sensor
- Sensorafvigelse for omgivende temperatur
- Gennemsnitstid

[9.C] Bivalent

- Bivalent
- Kedeleffektivitet
- Temperatur
- Hysterese

(*) Gælder kun på svensk.

INFORMATION

Afhængigt af de valgte installatørindstillinger og enhedstype bliver indstillingerne synlige eller usynlige.

7 Ibrugtagning

BEMÆRK

Enheden må ALDRIG bruges uden termomodstande og/eller tryksensorer/kontakter. Kompressoren kan brænde sammen.

INFORMATION

Softwaren er udstyret med en "installatør på opstillingsstedet"-tilstand ([9.G]: `Slå beskyttelser fra`), som deaktiverer automatisk drift af enheden. Ved første installation er indstillingen `Slå beskyttelser fra` som standard indstillet til `Ja`, hvilket vil sige, at automatisk drift er deaktiveret. Alle beskyttelsesfunktioner deaktiveres derefter. Hvis brugergrænsefladens hjemmesider er slukket, vil enheden IKKE fungere automatisk. For at aktivere automatisk drift og beskyttelsesfunktioner skal `Slå beskyttelser fra` indstilles til `Nej`.

36 timer efter den første tænding vil enheden automatisk indstille `Slå beskyttelser fra` til `Nej`, så "installatør på opstillingsstedet"-tilstanden afsluttes, og beskyttelsesfunktionerne aktiveres. Hvis installatøren vender tilbage til opstillingsstedet efter første installation, skal installatøren indstille `Slå beskyttelser fra` til `Ja` manuelt.

BEMÆRK

Kontroller, at både varmtvandstanken til boligen og rumopvarmningskredsen er fyldt, før der tændes for strømmen til enheden.

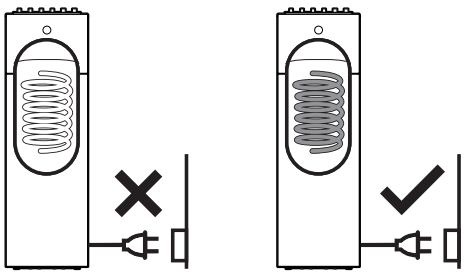

Hvis disse ikke er fyldt, inden der tændes for strømmen, og hvis `Nøddrift` er aktiv, kan sikringen til ekstravarmeren springe. For at undgå nedbrud af ekstravarmeren skal enheden fyldes, før der tændes for strømmen.

7.1 Kontrolliste før ibrugtagning

Kontrollér først følgende efter installation af enheden. Når alt kontrolarbejde nævnt nedenfor er afsluttet, SKAL man lukke enheden. FØRST derefter kan den startes.

☐	Du har læst alle instruktionerne i **installatørvejledningen**.
☐	**Indendørsenheden** er monteret korrekt.
☐	Følgende **ledningsføring på stedet** er udført i henhold til dette dokument og gældende lovgivning: ▪ Mellem den lokale eltavle og indendørsenheden ▪ Mellem indendørsenheden og ventilerne (hvis relevant) ▪ Mellem indendørsenheden og rumtermostaten (hvis relevant)
☐	Systemet er korrekt **jordet**, og jordterminalerne er spændt.
☐	Kontrollér, at **sikringerne** eller de lokalt installerede beskyttelsesindretninger er af den størrelse og type, som er angivet i installationsvejledningen, og at de IKKE omgås.
☐	**Forsyningsspændingen** svarer til den spænding, der er angivet på enhedens identifikationsmærkat.
☐	Der er INGEN **løse forbindelser** eller beskadigede elektriske komponenter i elboksen.
☐	Der er INGEN **beskadigede komponenter** eller **klemte rør** inde i indendørsenheden.
☐	**Ekstravarmerens afbryder** F1B (medfølger ikke) er slået TIL.
☐	Den korrekte rørstørrelse er installeret, og **rørene** er isoleret korrekt.
☐	Der er INGEN **vand- eller brinelækage** inde i indendørsenheden.
☐	Der er ingen mærkbare **lugtspor** fra den anvendte brine.
☐	**Udluftningsventilen** er åben (mindst 2 omgange).
☐	**Overtryksventilen** lukker vand ud, når den åbnes.
☐	**Spærreventilerne** er installeret korrekt og er helt åbne.
☐	**Varmtvandstanken til boligen** er helt fyldt.
☐	**Brinekredsen** og **vandkredsen** er fyldt korrekt.

BEMÆRK

Hvis brinekredsen ikke er klar til at blive brugt, kan systemet sættes i tilstanden `HP tvungen fra`. For at gøre det skal du indstille [9.5.2]=1 (`HP tvungen fra = aktiveret`).

Rumopvarmning og varmt vand til boligen leveres derefter kun fra ekstravarmeren. Køling er IKKE mulig, når denne tilstand er aktiv. Ibrugtagning i forbindelse med brug af brinekredsen må IKKE foretages, før brinekredsen er fyldt, og `HP tvungen fra` er deaktiveret.

7.2 Tjekliste under ibrugtagning

☐	Udførelse af **udluftning** af vandkredsen.
☐	For at udføre **udluftning af brinekredsen** via testkørsel af brinepumpen eller funktionen 10-dages brinepumpedrift.
☐	Sådan udføres en **testkørsel**.
☐	Sådan udføres en **aktuator-testkørsel**.
☐	**Funktion til beton-tørring med gulvopvarmning** Funktionen til beton-tørring med gulvopvarmning startes (hvis nødvendigt).
☐	Sådan startes **10-dages brinepumpedrift.**

7.2.1 Udførelse af udluftning af vandkredsen

1	Indstil niveauet for brugeradgang til Installatør. Se "Ændring af niveau for brugeradgang" på side 24.	—
2	Vælg [A.3]: `Ibrugtagning` > `Udluftning`.	
3	Tryk `OK` for at bekræfte. **Resultat:** Udluftningen starter. Den stopper automatisk, når udluftningscyklussen er færdig.	
	For at standse udluftningen manuelt:	—
	1 Vælg `Stop udluftning`.	
	2 Tryk `OK` for at bekræfte.	

7.2.2 Udførelse af udluftning af brinekredsen

Der er to måder til udluftning af brinekredsen:

- med en brine-påfyldningsstation (medfølger ikke)
- med en brine-påfyldningsstation (medfølger ikke) i kombination med enhedens egen brinepumpe

I begge tilfælde skal du følge vejledningen, der følger med brine-påfyldningsstationen. Den anden metode må kun bruges, når udluftning på brinekredsen IKKE lykkedes korrekt med kun én brine-påfyldningsstation. Se "Sådan udføres udluftning med en brine-påfyldningsstation" i installatørvejledningen for yderligere oplysninger.

Hvis der er en brine-bufferbeholder i brinekredsen, eller hvis brinekredsen består af en vandret sløjfe i stedet for et lodret borehul, kan yderligere udluftning være nødvendig. Du kan bruge `10-dages brinepumpedrift`. Se "7.2.6 Sådan startes eller stoppes 10-dages brinepumpedrift" på side 33 for yderligere oplysninger.

7.2.3 Udfør en testkørsel

1	Indstil niveauet for brugeradgang til Installatør. Se "Ændring af niveau for brugeradgang" på side 24.	—
2	Vælg [A.1]: `Ibrugtagning` > `Testkørsel af drift`.	
3	Vælg en test fra listen. **Eksempel:** `Opvarm.`.	
4	Tryk `OK` for at bekræfte. **Resultat:** Testkørslen starter. Den stopper automatisk, når den er færdig (±30 min.).	
	For at standse testkørslen manuelt:	—
	1 Vælg `Stop testkørsel`.	
	2 Tryk `OK` for at bekræfte.	

Hvis installationen af enheden er udført korrekt, starter enheden op under testdrift i den valgte driftstilstand. Under testtilstand kan det kontrolleres, at enheden fungerer korrekt, ved at holde øje med dens afgangsvandtemperatur (opvarmnings-/kølingstilstand) og tanktemperaturen (tilstand til varmt vand til boligen).

For at overvåge temperaturen:

1	Vælg `Sensorer`.	
2	Vælg oplysninger om temperatur.	

7.2.4 Sådan udføres en aktuator testkørsel

Formålet med aktuator testkørslen er at kontrollere driften af de forskellige aktuatorer (f.eks. starter en testkørsel af pumpen, når du vælger `Pumpe`).

1	Indstil niveauet for brugeradgang til Installatør. Se "Ændring af niveau for brugeradgang" på side 24.	—
2	Vælg [A.2]: `Ibrugtagning` > `Aktuator testkørsel`.	
3	Vælg en test fra listen. **Eksempel:** `Pumpe`.	
4	Tryk `OK` for at bekræfte. **Resultat:** Aktuator testkørslen starter. Den stopper automatisk, når den er færdig (±30 min. for `Pumpe`, ±120 min. for `Brinepumpe`, ±10 min. for andre testkørsler).	
	For at standse testkørslen manuelt:	—
	1 Vælg `Stop testkørsel`.	
	2 Tryk `OK` for at bekræfte.	

Mulige aktuator testkørsler

- `Ekstravarmer 1`-test (3 kW kapacitet, kun tilgængelig, når der ikke bruges strømsensorer)
- `Ekstravarmer 2`-test (6 kW kapacitet, kun tilgængelig, når der ikke bruges strømsensorer)
- `Pumpe` test

INFORMATION

Sørg for, at al luften er udluftet, før du udfører testkørslen. Undgå også forstyrrelser i vandkredsen under testkørslen.

- `Spærreventil` test
- `Afledningsventil` test
- `Bivalent signal` test
- `Alarm-output` test
- `K/V-signal` test
- `VBV-pumpe` test
- `Ekstravarmer fase 1`-test (3 kW kapacitet, kun tilgængelig, når der bruges strømsensorer)
- `Ekstravarmer fase 2`-test (3 kW kapacitet, kun tilgængelig, når der bruges strømsensorer)
- `Ekstravarmer fase 3`-test (3 kW kapacitet, kun tilgængelig, når der bruges strømsensorer)
- `Brinepumpe` test

7.2.5 Sådan udføres beton-tørring med gulvvarme

Betingelser:

- Sørg for, at al drift er slået fra. Gå til [C] `Drift`, og slå drift fra for [C.1] `Rum`, [C.2] `Rumopvarmning/-køling` og [C.3] `Tank`.
- Sørg for, at [2.7] og [3.7] `Udledertype` er indstillet til `Gulvvarme`.

1	Indstil niveauet for brugeradgang til Installatør. Se "Ændring af niveau for brugeradgang" på side 24.	—
2	Vælg [A.4]: `Ibrugtagning` > `GV betontørring`.	
3	Indstil et tørreprogram: vælg `Program` og anvend programmeringsskærmen til UFH beton-tørring.	
4	Tryk `OK` for at bekræfte. **Resultat:** Beton-tørring med gulvopvarmning starter. Den stopper automatisk, når den er færdig.	
	For at standse testkørslen manuelt:	—
	1 Vælg `Stop GV beton-tørring`.	
	2 Tryk `OK` for at bekræfte.	

BEMÆRK

For at udføre beton-tørring med gulvopvarmning skal rumfrostsikring være deaktiveret ([2-06]=0). Den er som standard aktiveret ([2-06]=1). På grund af "installatør på opstillingsstedet"-tilstanden (se "Ibrugtagning") vil rumfrostsikring automatisk være deaktiveret i 36 timer efter den første tænding.

Hvis der stadig skal udføres beton-tørring efter de første 36 timer efter tænding, skal rumfrostsikring deaktiveres manuelt ved at indstille [2-06] til "0", og den skal HOLDES deaktiveret, indtil beton-tørringen er færdig. Hvis denne meddelelse ignoreres, kan betonen revne.

BEMÆRK

For at beton-tørring med gulvopvarmning kan starte, skal du sikre, at følgende indstillinger er opfyldt:

- [4-00]=1
- [C-02]=0
- [D-01]=0
- [4-08]=0
- [4-01]≠1

Genoptagelse af drift efter en strømafbrydelse

Hvis strømforsyningen genoprettes efter en strømafbrydelse, videreføres driften af beton-tørring med gulvopvarmning.

7.2.6 Sådan startes eller stoppes 10-dages brinepumpedrift

Hvis der indgår en brine-bufferbeholder i brinekredsen, eller hvis der bruges en vandret brinesløjfe, kan det være nødvendigt at lade brinepumpen køre konstant i 10 dage efter ibrugtagning af systemet. Hvis `10-dages brinepumpedrift` er:

- TIL: Enheden fungerer som normalt, bortset fra at brinepumpen kører konstant i 10 dage, uafhængigt af kompressorstatus.
- FRA: Brinepumpedriften er knyttet til kompressorstatus.

Betingelser: Alle andre ibrugtagningsopgaver er udført før start på `10-dages brinepumpedrift`. Når du har gjort dette, kan `10-dages brinepumpedrift` aktiveres i ibrugtagningsmenuen.

1	Indstil niveauet for brugeradgang til Installatør. Se "Ændring af niveau for brugeradgang" på side 24.	—
2	Gå til [A.6]: `Ibrugtagning` > `10-dages brinepumpedrift`.	
3	Vælg `Til` for at starte `10-dages brinepumpedrift`. **Resultat:** `10-dages brinepumpedrift` starter.	

Under `10-dages brinepumpedrift`vises indstillingen som TIL i menuen. Når proceduren er fuldført, skifter den automatisk til FRA.

BEMÆRK

10-dages brinepumpedrift starter kun, hvis der ikke er nogen fejl på hovedmenuskærmen, timeren tæller kun ned, hvis enten beton-tørring med gulvopvarmning er startet, eller rumopvarmning/-køling eller tankdrift er aktiveret.

8 Overdragelse til brugeren

Når testkørslen er afsluttet, og enheden fungerer korrekt, skal du sørge for, at følgende er klart til brugeren:

- Udfyld tabellen med installatørindstillinger (i betjeningsvejledningen) med de aktuelle indstillinger.
- Sørg for, at brugeren har den trykte dokumentation, og bed brugeren om at gemme dette til senere brug. Oplys brugeren om, at han/hun kan finde den komplette dokumentation på internetadressen, som er anført tidligere i denne vejledning.
- Forklar brugeren, hvordan man betjener systemet korrekt, og hvad man skal gøre i tilfælde af problemer.
- Vis brugeren, hvordan man vedligeholder enheden.

9 Tekniske data

En **delmængde** af de seneste tekniske data er tilgængelige på det regionale Daikin-websted (offentligt tilgængeligt). **Alle** de seneste tekniske data er tilgængelige på Daikin Business Portal (kræver godkendelse).

9.1 Rørdiagram: Indendørsenhed

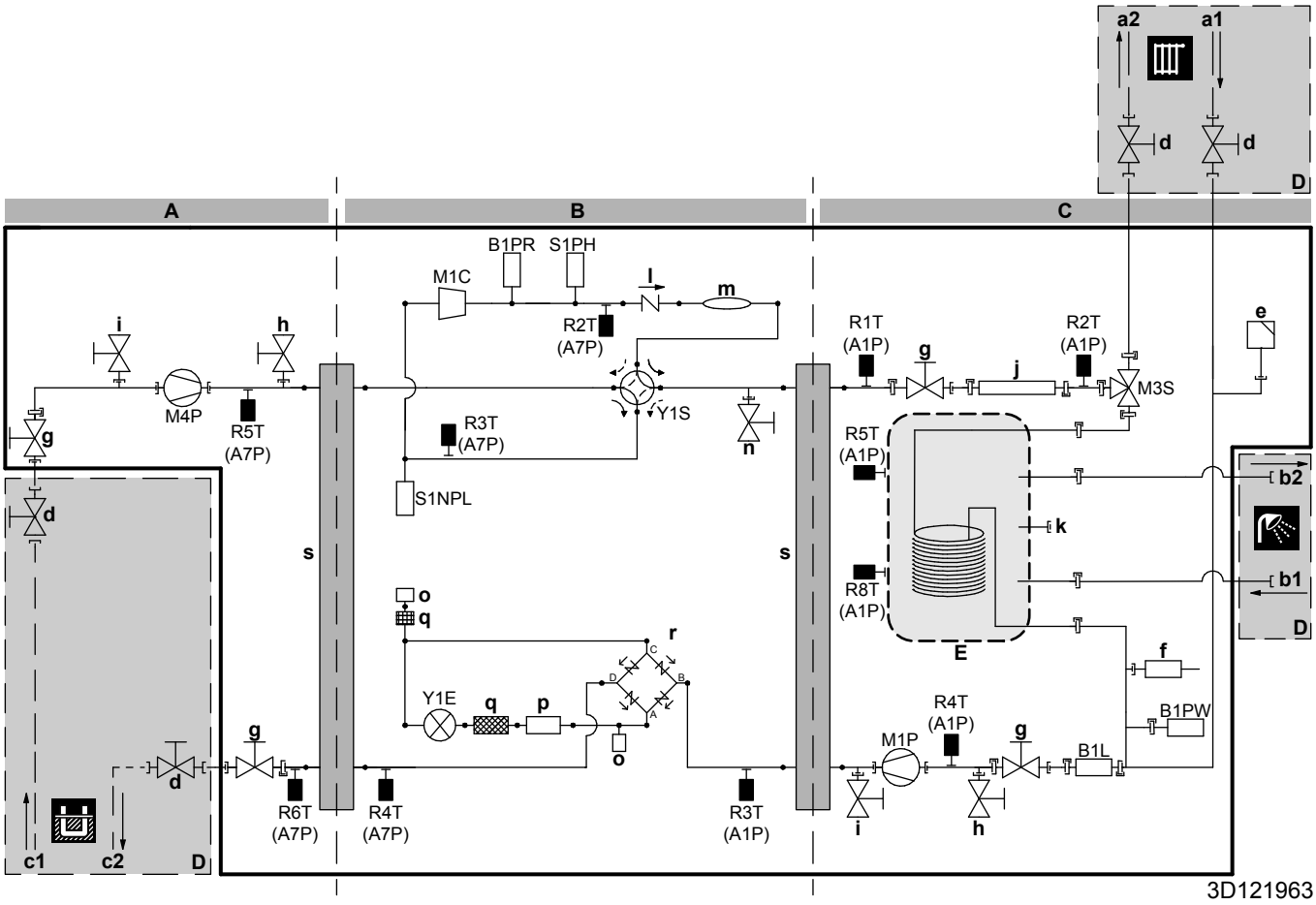

A	Brineside
B	Kølemiddelside
C	Vandside
D	Installeret på stedet
E	DHW-tank
a1	Rumopvarmningsvand IND (Ø22 mm)
a2	Rumopvarmningsvand UD (Ø22 mm)
b1	Varmt vand til boligen: koldt vand IND (Ø22 mm)
b2	Varmt vand til boligen: varmt vand UD (Ø22 mm)
c1	Brine IND (Ø28 mm)
c2	Brine UD (Ø28 mm)
d	Spærreventil
e	Automatisk udluftningsventil
f	Sikkerhedsventil
g	Spærreventil
h	Manuel udluftningsventil
i	Drænventil
j	Ekstravarmer
k	Recirkulationsforbindelse (3/4" G hun)
l	Kontraventil
m	Dæmper
n	Overtryksventil for kølemiddel
o	Serviceåbning
p	Køleplade
q	Filter
r	Ensretter
s	Pladevarmeveksler

Kølemiddelflow:

- Opvarmning
- Køling

B1L	Flowsensor
B1PR	Højtrykssensor til kølemiddel
B1PW	Vandtryksføler til rumopvarmning
M1C	Kompressor
M1P	Vandpumpe
M3S	3-vejsventil (rumopvarmning/varmt vand til boligen)
M4P	Brinepumpe
S1NPL	Lavtrykssensor
S1PH	Højtrykskontakt
Y1E	Elektronisk ekspansionsventil
Y1S	Magnetventil (4-vejsventil)

Termomodstande:

R2T (A7P)	Kompressorudgang
R3T (A7P)	Kompressorsugning
R4T (A7P)	2 faser
R5T (A7P)	Brine IND
R6T (A7P)	Brine UD
R1T (A1P)	Varmeveksler – vand UD
R2T (A1P)	Ekstravarmer – vand UD
R3T (A1P)	Flydende kølemiddel
R4T (A1P)	Varmeveksler – vand IND
R5T (A1P)	Tank
R8T (A1P)	Tank

Tilslutninger:

- Skrueforbindelse
- Lynkobling
- Loddet forbindelse

9.2 Ledningsdiagram: Indendørsenhed

Se det interne ledningsdiagram, der følger med enheden (på indersiden af frontpanelet). De anvendte forkortelser fremgår af det følgende.

Notater, der skal gennemgås, før enheden startes

Engelsk	Oversættelse
Notes to go through before starting the unit	Notater, der skal gennemgås, før enheden startes
X1M	Hovedterminal
X2M	Ledningsføring på stedet, terminal til vekselstrøm
X5M	Ledningsføring på stedet, terminal til jævnstrøm
—·—·—·—	Jordforbindelse
15	Ledning nummer 15
– – – – – – –	Medfølger ikke
—> **/12.2	Tilslutning ** fortsætter på side 12 kolonne 2
①	Flere muligheder for ledningsføring
	Valg
	Monteret i elboks
	Ledningsføring afhænger af model
	PCB
Backup heater power supply	Strømforsyning til ekstravarmer
☐ 1N~, 230 V, 3/6 kW	☐ 1N~, 230 V, 3/6 kW
☐ 3N~, 400 V, 6/9 kW	☐ 3N~, 400 V, 6/9 kW
User installed options	Brugerinstalleret tilbehør
☐ Remote user interface	☐ Ekstern brugergrænseflade (komfortgrænseflade)
☐ Ext. indoor thermistor	☐ Ekstern indendørs termomodstand
☐ Digital I/O PCB	☐ Digitalt I/O-PCB
☐ Demand PCB	☐ Demand-printkort
☐ Brine low pressure switch	☐ Brine-lavtrykskontakt
Main LWT	Hovedudgangsvandtemperatur
☐ On/OFF thermostat (wired)	☐ TIL/FRA termostat (ledningsbaseret)
☐ On/OFF thermostat (wireless)	☐ TIL/FRA termostat (trådløs)
☐ Ext. thermistor	☐ Ekstern termomodstand
☐ Heat pump convector	☐ Varmepumpekonvektor
Add LWT	Ekstra-udgangsvandtemperatur
☐ On/OFF thermostat (wired)	☐ TIL/FRA termostat (ledningsbaseret)
☐ On/OFF thermostat (wireless)	☐ TIL/FRA termostat (trådløs)
☐ Ext. thermistor	☐ Ekstern termomodstand
☐ Heat pump convector	☐ Varmepumpekonvektor

Position i elboks

Engelsk	Oversættelse
Position in switch box	Position i elboks

Tegnforklaring

A1P		Hoved-printkort (hydro)
A2P	*	Brugergrænseflade-printkort
A3P	*	Til/FRA-termostat
A3P	*	Varmepumpekonvektor
A4P	*	Digitalt I/O-PCB
A4P	*	Modtager-printkort (trådløs TIL/FRA termostat, PC=strømkreds)
A6P		Styrings-printkort til ekstravarmer
A7P		Inverter-printkort
A8P	*	Demand-printkort
A15P		LAN-adapter
A16P		ACS digitalt I/O-printkort
CN* (A4P)	*	Konnektor
CT*	*	Strømsensor
DS1 (A8P)	*	DIP-omskifter
F1B	#	Overstrømssikring
F1U~F2U(A4P)	*	Sikring (5 A, 250 V)
F2B	#	Overstrømssikring kompressor
K*R (A4P)		Relæ på PCB
K9M		Varmebeskyttelse for ekstravarmerrelæ
M2P	#	Varmtvandspumpe til boligen
M2S	#	Spærreventil
M3P	#	Drænpumpe
PC (A4P)	*	Strømkreds
PHC1 (A4P)	*	Optokobler input-kredsløb
Q*DI	#	Fejlstrømsafbryder for jordforbindelse
Q1L		Varmebeskyttelse for ekstravarmer
Q4L	#	Sikkerhedstermostat
R1T (A2P)	*	Termomodstand (omgivende temperatur for brugergrænsefladen (komfortgrænseflade))
R1T (A3P)	*	Termomodstand (omgivende temperatur for TIL/FRA-termostat)
R1T (A7P)		Termomodstand (udendørs omgivende temperatur)
R2T (A3P)	*	Termomodstand (gulvtemperatur eller indendørs omgivende temperatur) (i tilfælde af trådløs TIL/FRA-termostat)
R6T (A1P)	*	Termomodstand (indendørs omgivende temperatur) (i tilfælde af ekstern indendørs omgivende termomodstand)
R1H (A3P)	*	Fugtighedssensor
S1L	#	Kontakt for lavt niveau
S1PL	#	Brine-lavtrykskontakt
S1S	#	Kontakt strømforsyning med foretrukken kWh-sats
S2S	#	Elmåler puls-indgang 1
S3S	#	Elmåler puls-indgang 2
S6S~S9S	#	Indgange for digital strømbegrænsning
SS1 (A4P)	*	Vælgeromskifter
TR1, TR2		Strømforsyningstransformer
X*A		Konnektor
X*M		Terminalrække
X*Y		Konnektor
Z*C		Støjfilter (ferritkerne)

* Tilbehør
\# Medfølger ikke

Oversættelse af tekst på ledningsdiagrammet

Engelsk	Oversættelse
(1) Main power connection	(1) Hovedstrømforsyning
For preferential kWh rate power supply	Til strømforsyning med foretrukken kWh-sats
Normal kWh rate power supply	Strømforsyning med normal kWh-sats
Only for preferential kWh rate power supply with separate normal kWh rate power supply	Kun for strømforsyning med foretrukken kWh-sats med særskilt strømforsyning med normal kWh-sats
Only for preferential kWh rate power supply without separate normal kWh rate power supply	Kun for strømforsyning med foretrukken kWh-sats uden særskilt strømforsyning med normal kWh-sats
Preferential kWh rate power supply contact: 16 V DC detection (voltage supplied by PCB)	Kontakt til strømforsyning med foretrukken kWh-sats: 16 V DC detektering (spænding forsynet fra PCB)
SWB	Elboks
(2) Power supply BUH	(2) Strømforsyning til ekstravarmer
BLK	Sort
BLU	Blå
BRN	Brun
GRY	Grå
Only for combined 1F BUH/ compressor power supply (3/6 kW)	Kun for kombineret 1F strømforsyning til ekstravarmer/ kompressor (3/6 kW)
Only for combined 3F BUH/ compressor power supply (6/9 kW)	Kun for kombineret 3F strømforsyning til ekstravarmer/ kompressor (6/9 kW)
Only for dual cable power supply	Kun for dobbeltkabel-strømforsyning
Only for single cable power supply	Kun for enkeltkabel-strømforsyning
Only for split 1F BUH/1F compressor power supply (3/6 kW)	Kun for split 1F-strømforsyning til ekstravarmer/1F-strømforsyning til kompressor (3/6 kW)
Only for split 3F BUH/1F compressor power supply (6/9 kW)	Kun for split 3F-strømforsyning til ekstravarmer/1F-strømforsyning til kompressor (6/9 kW)
SWB	Elboks
YLW/GRN	Gul/grøn
(3) User interface	(3) Brugergrænseflade
Only for remote user interface	Kun til ekstern brugergrænseflade
SWB	Elboks
(4) Drain pump	(4) Drænpumpe
SWB	Elboks
(5) Ext. indoor ambient thermistor	(5) Ekstern indendørs omgivende termomodstand
SWB	Elboks
(6) Field supplied options	(6) Valgmuligheder leveret på stedet
12 V DC pulse detection (voltage supplied by PCB)	12 V DC pulsdetektering (spænding forsynet fra PCB)
230 V AC supplied by PCB	230 V AC forsynet fra PCB
Continuous	Kontinuerlig strøm
DHW pump	Varmtvandspumpe til boligen

Engelsk	Oversættelse
DHW pump output	Varmtvandspumpe til boligen udgang
Electrical meters	Elmålere
For safety thermostat	For sikkerhedstermostat
Inrush	Startstrøm
Max. load	Maksimal belastning
Normally closed	Normalt lukket
Normally open	Normalt åben
Safety thermostat contact: 16 V DC detection (voltage supplied by PCB)	Kontakt til sikkerhedstermostat: 16 V DC detektering (spænding forsynet fra PCB)
Shut-off valve	Spærreventil
SWB	Elboks
(7) Option PCBs	(7) Valgfri PCB'er
Alarm output	Alarm-output
Changeover to ext. heat source	Skift til ekstern varmekilde
Max. load	Maksimal belastning
Min. load	Minimum belastning
Only for demand PCB option	Kun til tilbehøret demand-printkort
Only for digital I/O PCB option	Kun til tilbehøret digitalt I/O-PCB
Options: ext. heat source output, alarm output	Valg: ekstern varmekildeudgang, alarmudgang
Options: On/OFF output	Valg: TIL/FRA-udgang
Power limitation digital inputs: 12 V DC / 12 mA detection (voltage supplied by PCB)	Spændingsbegrænsning digitale indgange: 12 V DC / 12 mA detektering (spænding forsynet fra PCB)
Space C/H On/OFF output	Rumkøling/opvarmning med TIL/ FRA-udgang
SWB	Elboks
(8) External On/OFF thermostats and heat pump convector	(8) Ekstern Til/FRA-termostater og varmepumpekonvektor
Additional LWT zone	Ekstra afgangsvandtemperaturzone
Main LWT zone	Hovedafgangsvandtemperaturzone
Only for external sensor (floor/ ambient)	Kun til ekstern sensor (gulv eller omgivelser)
Only for heat pump convector	Kun til varmepumpekonvektor
Only for wired On/OFF thermostat	Kun til kablet TIL/FRA termostat
Only for wireless On/OFF thermostat	Kun til trådløs TIL/FRA termostat
(9) Current sensors	(9) Strømsensorer
SWB	Elboks
(10) Brine pressure loss detection	(10) Detektion af brinetryktab
SWB	Elboks
With pressure loss detection	Med tryktabsdetektion
Without pressure loss detection	Uden tryktabsdetektion
(11) Ext. outdoor ambient thermistor	(11) Ekstern udendørs omgivende termomodstand
SWB	Elboks
(12) LAN adapter connection	(12) LAN-adaptertilslutning
Ethernet	Ethernet
LAN adapter	LAN-adapter
SWB	Elboks

Elektrisk tilslutningsdiagram

Kontroller enhedens ledningsføring for flere detaljer.

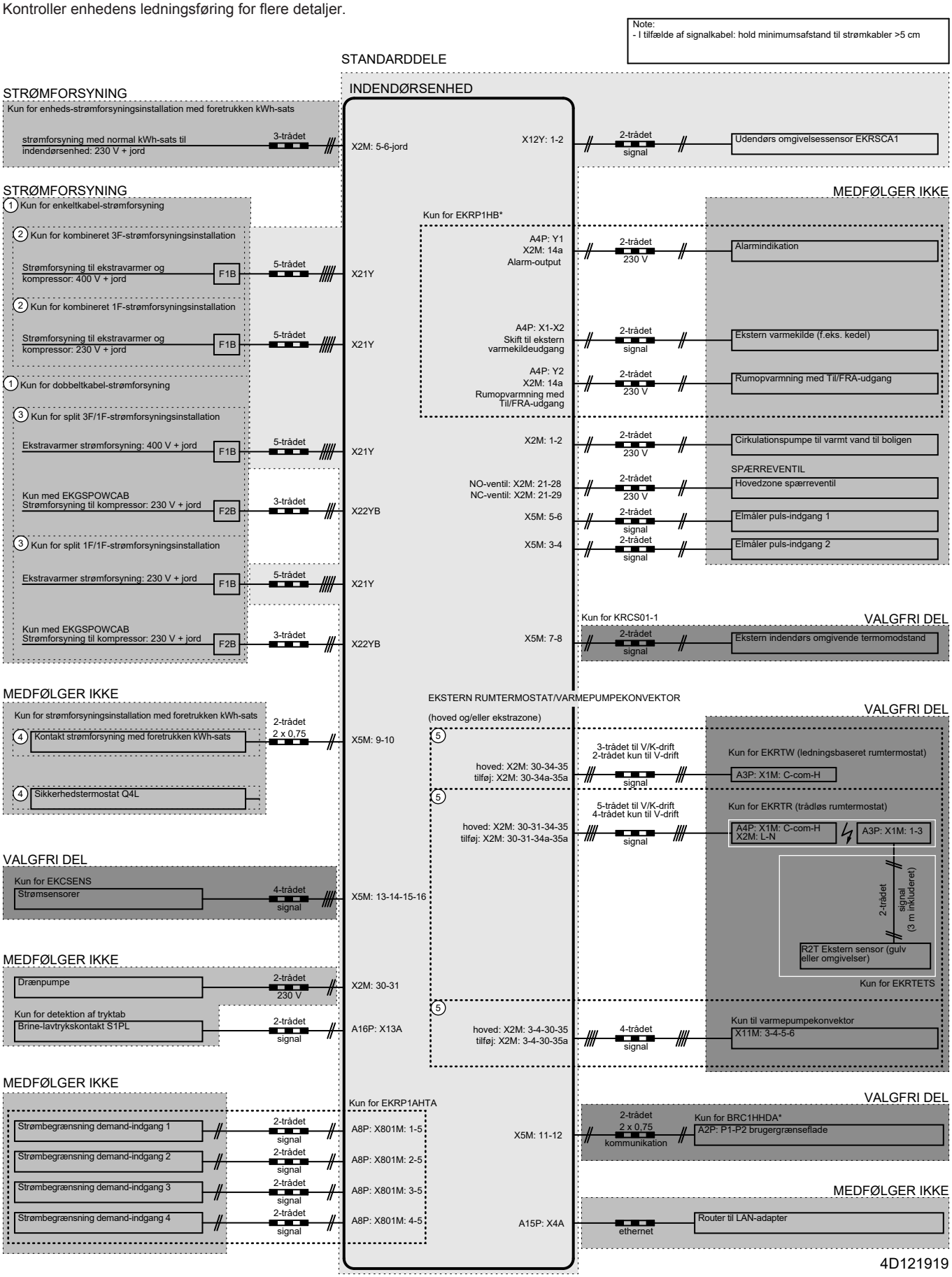

EAC

4P569811-1 0000000S

Copyright 2019 Daikin

DAIKIN EUROPE N.V.

Zandvoordestraat 300, B-8400 Oostende, Belgium

4P569811-1 2019.02