Datablad

Model: Aftapventil 1/2” messing poleret t-greb

Model: Aftapventil 1/2” messing poleret t-greb med forskruning på tud
Materiale: Messing, poleret
Art Nr.: 741301.004
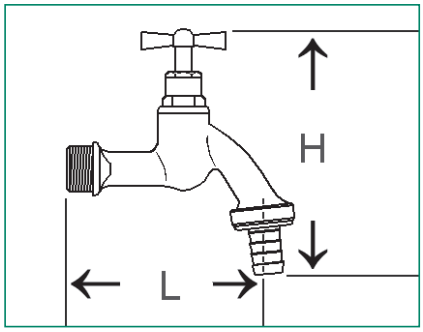
- ½” tilslutning
- L: 91 mm
- H: 117 mm
- Lavet af poleret messing. Øvre del med dobbelt O-ring, inklusive slangeforbindelse.