# Datablad

## Model: Aftapventil 3/4” messing poleret t-greb

Model: Aftapventil 3/4” messing poleret t-greb med forskruning på tud
Materiale: Messing, poleret
Art Nr.: 741301.006
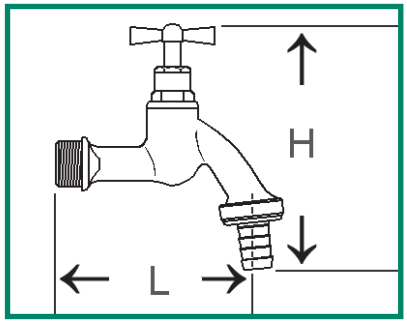
- 3/4” tilslutning
- L: 92 mm
- H: 120 mm
- Lavet af poleret messing. Øvre del med dobbelt O-ring, inklusive slangeforbindelse.