Køkkenarmatur Estetic Duo

Blyfri med sensor, mat sort

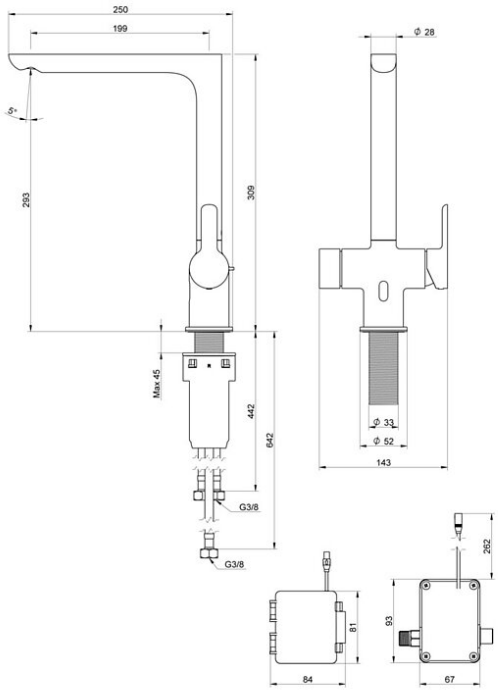

Produktegenskaber

Hurtig montering

- Sensorstyring giver en mere hygiejnisk og komfortabel køkkenoplevelse
- Maksimal fleksibilitet med en drejelig tud, der gør madlavning og opvask lettere. Spærring til 0°, 60° og 110° medfølger.
- Koldstartsteknologi for energieffektivitet og komfort – eliminerer unødvendigt varmeforbrug og giver et sikkert armatur

Artikel nummer mv.

VVS-nr:	ART-nr:	EAN-nummer:
709571111	GB4120835653	7391530085760

Emballage
L: 545,00 x W: 350,00 x H: 70,00 mm.
Vægt: 3,25 kg

Energimærkning og certificeringer

Denna produkt är anpassad till Branschregler Säker Vatteninstallation 2021:1. Leverantören garanterar produktens funktion om branschreglerna och monteringsanvisningarna följs.

Montering & Rengøring

Før installation skal ledningerne være skyllet rene frem til blandingsbatteriet. Blandingsbatteriet tilsluttes med koldtvandsledningen til højre og varmtvandsledningen til venstre. Vandtryk: maks. 1000 kPa, min. 50 kPa. Varmtvandstemperatur: maks. 80°C, min. 45°C. Vi påtager os intet ansvar for fejl, som er opstået på grund af forkert montering.

Dokumentet skapat den 2025-03-28