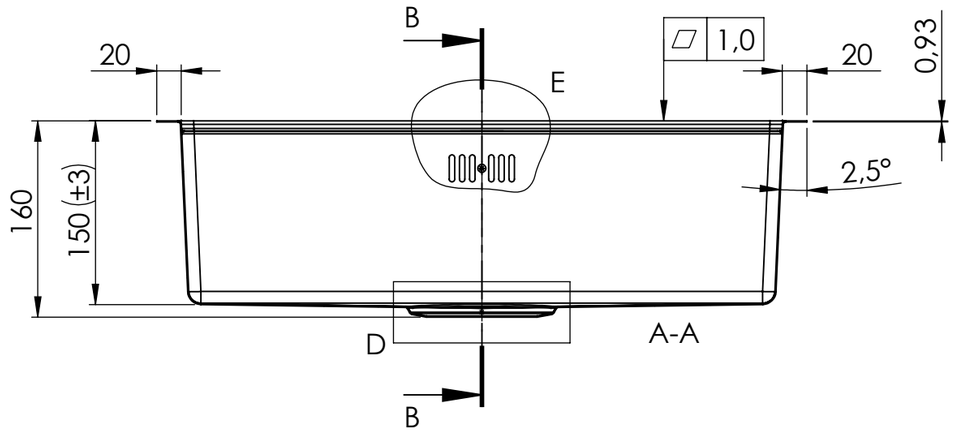

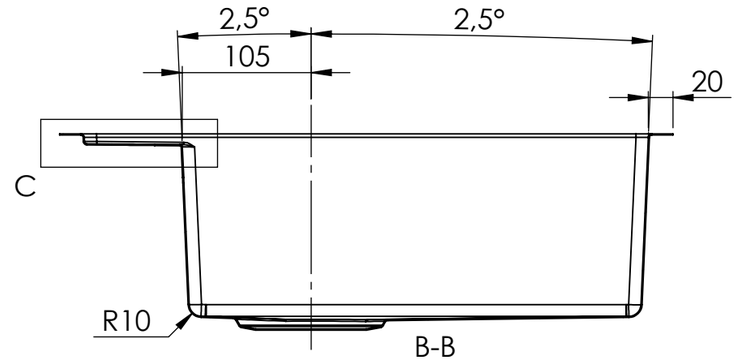

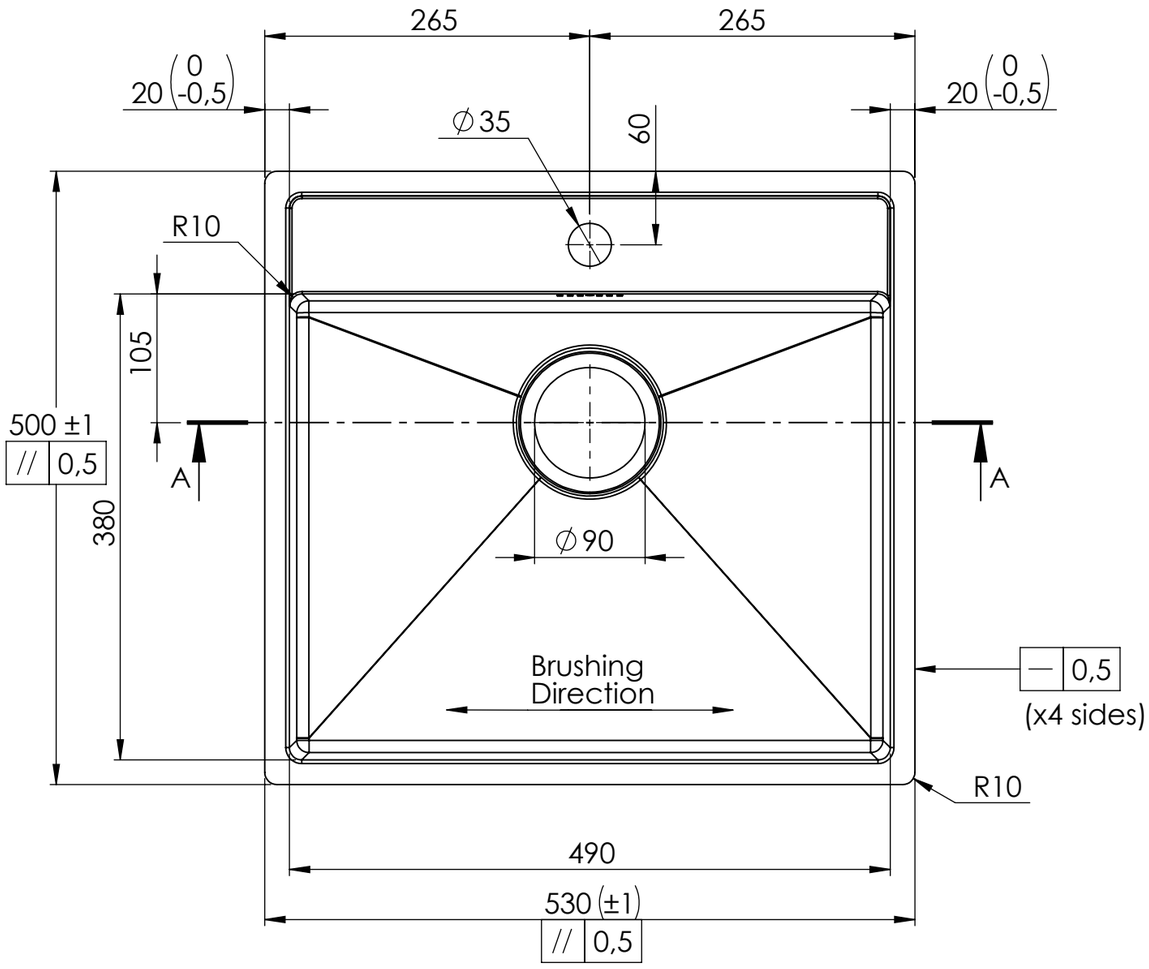

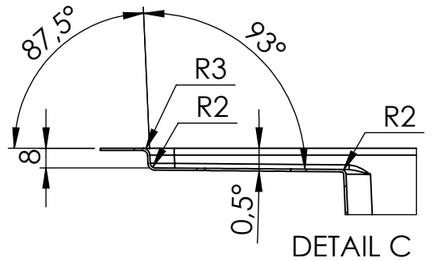

DETAIL C
SCALE 2 : 5

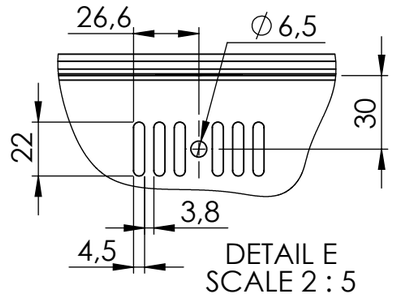

DETAIL E
SCALE 2 : 5

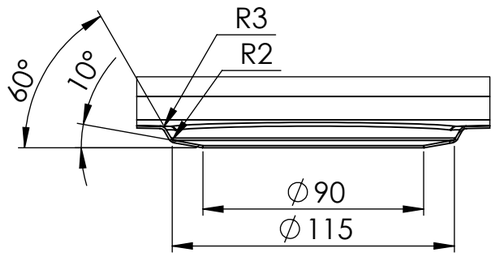

DETAIL D
SCALE 2 : 5

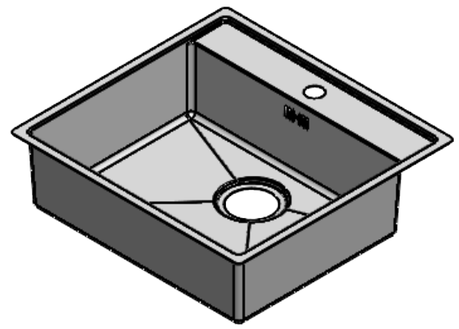

Material: Stainless steel 1.4301/A304 T=0.93mm

Konstr.	Ritad	Godk.	Smst nr.	Ers.		
Dat. 2025-01-30		Skala 1:5	BALTIC 5016TH Welded/Fabricated basin			
intra SCANDINAVIAN DESIGN					Ritn.nr 15930	Rev.

Denna handling är vår egendom och får ej utan vårt skriftliga medgivande kopieras, förevisas eller överlämnas till obehörig person