FIXED TAG BIKEE

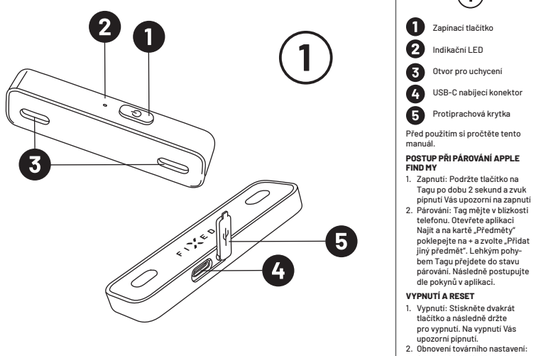

1 Zapínací tlačítko
2 Indikační LED
3 Otvor pro uchycení
4 USB-C nabíjecí konektor
5 Protiprachová krytka

Před použitím si pročtěte tento manuál.

POSTUP PŘI PÁROVÁNÍ APPLE FIND MY

1. Zapnuti: Podržte tlačítko na Tagu po dobu 2 sekund a zvuk pípnutí Vás upozorní na zapnutí
2. Párování: Tag mějte v blízkosti telefonu. Otevřete aplikaci Najít a na kartě „Předměty" poklepejte na + a zvolte „Přidat jiný předmět". Lehkým pohybem Tagu přejděte do stavu párování. Následně postupujte dle pokynů v aplikaci.

VYPNUTÍ A RESET

1. Vypnuti: Stiskněte dvakrát tlačítko a následně držte pro vypnutí. Na vypnutí Vás upozorní zvukový signál.
2. Obnovení továrního nastavení: Stisknutím čtyřikrát a následným podržením tlačítka po dobu 3 sekund spustíte tovární reset. Tag začne pípat. Po obnovení továrního nastavení se Tag přepne do režimu párování. Tag přejde do režimu spánku (vypne se), pokud ho nelze spárovat do 10 minut.

POSTUP PŘI PÁROVÁNÍ GOOGLE FIND HUB

1. Zapnuti: Stiskněte tlačítko na Tagu a zvuk pípnutí Vás upozorní na zapnutí
2. Párování: Tag mějte v blízkosti telefonu. Otevřete aplikaci Find Hub a na displeji telefonu se Vám zobrazí okno na přidání Tagu do Vaší aplikace Find Hub. Následně postupujte dle pokynů v aplikaci.

VYPNUTÍ A RESET

1. Vypnuti: Stiskněte tlačítko a následně držte pod dobu 5 sekund pro vypnutí. Na vypnutí Vás upozorní dvě pípnutí.
2. Obnovení továrního nastavení: Otevřete aplikaci Find Hub a vyberte Váš Tag. Klikněte na ikonu nastavení a poté vyberte možnost „Odebrat z Find Hub". Po odebrání z aplikace stiskněte tlačítko na Tagu šestkrát čímž spustíte tovární reset. Tag čeká ve pipnu. Po obnovení továrního nastavení se Tag přepne do režimu párování. Tag přejde do režimu spánku (vypne se), pokud ho nelze spárovat do 3 minut.

INSTALACE

1. Pomocí imbusového klíče vyšroubujte oba šrouby, na rámu kola sloužící pro uchycení držáku na láhev.
2. Přiložte lokátor na rám kola. Otvory v lokátoru se musí zarovnat s montážními otvory na rámu. Jestliže používáte držák na láhev, nasaďte na lokátor tak, aby otvory pasovaly přesně.
3. Použijte originální nebo delší šrouby v závislosti na výšce lokátoru a typu držáku. Dotáhněte oba šrouby tak, aby držák pevně držel, ale nedošlo k poškození rámu.
4. Zkontrolujte, že držák sedí pevně a lokátor je dobře ukrytý pod rám.
5. Nyní je lokátor připraven k použití a sledování polohy.

INDIKACE LED DIODY:

Nabíjení – svítí oranžová LED
Plně nabito – svítí zelená LED
Nízka baterie – LED bliká

SPECIFIKACE PRODUKTU:

- Bluetooth: 5.4
- Hlasitost: ~60-90dB
- Baterie: 160mAh
- Kmitočtové pásmo: 2400-2483MHz
- Materiál: ABS + PC
- Váha: 16 g
- Rozměr: 26 x 91 x 10 mm

SOUČÁST BALENÍ:

1x Lokátor FIXED Tag Bikee
1x Upevňovací šrouby
1x USB-C nabíjecí kabel
1x Uživatelský manuál

POZNÁMKY:

Na výrobek se vztahuje záruka podle zákonných předpisů platných v zemích, kde je prodáván. V případě problémů se servisem se obraťte na prodejce, u něhož jste zařízení zakoupili.
FIXED nepřebírá odpovědnost za škody způsobené nevhodným používáním produktu.

PÉČE O VÝROBEK A ÚDRŽBA

K čištění těla Tagu používejte jemnou látku.
Bezpečnostní opatření
Zařízení nevystavujte dešti nebo sněhu a neponořujte jej do vody. Nenechávejte zařízení v automobilu na slunci.
Nevystavujte zařízení přímo slunečnímu světlu nebo jej nezanechávejte pobíjet zdrojů tepla. Nepoužívejte zařízení, pokud u něj došlo k silnému nárazu, pokud spadl, nebo je jakýmkoliv způsobem poškozen.
Nerozebírejte zařízení, existuje nebezpečí elektrického šoku a/nebo popálení.
Držte zařízení mimo dosah dětí. Neoprávněné otevření nebo úprava části výrobku má za následek pozbytí záruky.
- Skladovací teplota produktu: 0 až 35 °C
- Provozní teplota produktu: 0 až 40 °C

ŘEŠENÍ POTÍŽÍ:

V případě potíží s výrobkem můžete kontaktovat naši podporu na webové adrese www.fixed.zone/podpora

ZJEDNODUŠENÉ EU PROHLÁŠENÍ O SHODĚ

FIXED.zone prohlašuje, že produkt popisovaný v tomto návodu odpovídá nařízení 2014/53/EU. Plný text tohoto EU prohlášení je dostupný na stránce: https://fixed.zone/pages/compliance

LIKVIDACE PRODUKTU

(Platí v zemích s oddělenými systémy sběru recyklovatelných materiálů).
Staré produkty nesmějí být likvidovány společně s domácím odpadem! Pokud produkt již nebude fungovat, zlikvidujte jej v souladu s platnými předpisy ve vaší zemi.

Tento výrobek splňuje veškeré základní požadavky směrnic Evropské unie, které se na něj vztahují. Tímto FIXED.zone a.s. prohlašuje, že toto zařízení je v souladu se směrnicí 2014/53/EU. Úplné znění EU prohlášení o shodě je k dispozici na této internetové adrese: https://fixed.zone/pages/compliance

POKYNY PRO ODSTRAŇOVÁNÍ ZAŘÍZENÍ PRO SOUKROMÉ OSOBY (PLATÍ V EVROPSKÉ UNII A V ZEMÍCH SE SAMOSTATNÝMI SYSTÉMY SBĚRU ODPADU)

Označení na výrobku nebo v dokumentaci znamená, že na konci své životnosti výrobek nesmí být likvidován spolu s ostatním komunálním odpadem. Aby se zabránilo možnému znečištění životního prostředí, či újmě na lidském zdraví způsobeným nekontrolovanou likvidací odpadu, oddělte je, prosíme, od dalších typů odpadů a recyklujte je zodpovědně k podpoře opětovného využití hmotných zdrojů.

Soukromé osoby mohou kontaktovat prodejní místo, kde byl produkt zakoupen, nebo místní kancelář s informacemi o recyklaci tohoto typu výrobku. Právnické osoby by měly kontaktovat své dodavatele a zkontrolovat všechny podmínky kupní smlouvy. Tento výrobek by se neměl míchat s jinými komerčními odpady za účelem likvidace. Při likvidaci výrobku se obraťte na místní služby pro likvidaci odpadů za účelem odstranění baterie.

FIXED.zone a.s.
Budějovická 19
Homole 37001
Česká republika

UŽIVATELSKÝ MANUÁL

Děkujeme za zakoupení hlídače kola FIXED Tag Bikee.

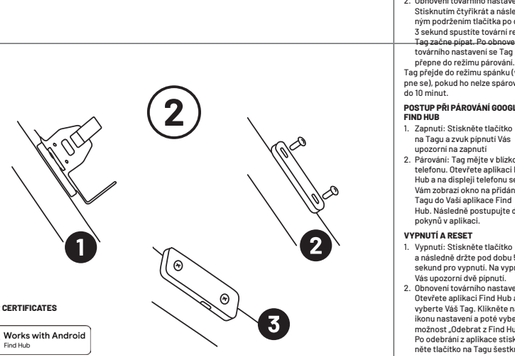

OTHER CERTIFICATES

Works with Android
Find Hub

Works with
Apple Find My

The Apple Find My network provides an easy, secure way to locate compatible personal items using the Find My app on your iPhone, iPad, Mac, or the Find Items app on Apple Watch.
To use the Apple Find My app to locate this item, the latest version of iOS, iPadOS, or macOS is recommended.
The Find Items app on Apple Watch requires the latest version of watchOS.
Use of the Works with Apple badge means that a product has been designed to work specifically with the technology identified in the badge and has been certified by the product manufacturer to meet Apple Find My network product specifications and requirements. Apple is not responsible for the operation of this device or compliance with safety and regulatory standards.
Apple, Apple Find My, Apple Watch, Find My, iPhone, iPad, iPadOS, Mac, macOS and watchOS are trademarks of Apple Inc. IOS is a trademark or registered trademark of Cisco in the U.S. and other countries and is used under license.

Dieses Produkt erfüllt alle wesentlichen Anforderungen der für es geltenden Richtlinien der Europäischen Union. FIXED.zone a.s. erklärt hiermit, dass dieses Gerät der Richtlinie 2014/53/EU entspricht. Der vollständige Text der EU-Konformitätserklärung ist unter folgender Webadresse verfügbar: https://fixed.zone/pages/compliance

ENTSORGUNGSHINWEISE FÜR GERÄTE FÜR PRIVATKUNDEN (GILT IN DER EUROPÄISCHEN UNION UND IN LÄNDERN MIT GETRENNTEN ABFALLSAMMELSYSTEMEN)

Das Symbol auf dem Produkt oder in der Dokumentation weist darauf hin, dass das Produkt am Ende seiner Lebensdauer nicht mit dem Hausmüll entsorgt werden darf. Um möglichen Schäden durch Entsorgung von Gesundheitsschäden durch unsachgemäße Entsorgung zu vermeiden, trennen Sie das Produkt bitte von anderen Abfallarten und recyceln Sie es verantwortungsbewusst, um die Wiederverwendung von Rohstoffen zu fördern.

Privatpersonen können sich an ihre Verkaufsstelle, in der das Produkt gekauft wurde, oder an ihre örtliche Behörde wenden, um Informationen zum Recycling dieser Art von Produkten zu erhalten. Juristische Personen sollten sich an ihre Lieferanten wenden und alle Bedingungen des Kaufvertrags überprüfen. Dieses Produkt darf nicht mit anderen gewerblichen Abfällen zur Entsorgung gemischt werden. Wenden Sie sich bei der Entsorgung des Produkts an Ihre örtliche Abfallentsorgungsstelle, um die Batterie zu entfernen.

FIXED.zone a.s.
Budějovická 19
Homole 37001
Tschechische Republik

DE BENUTZERHANDBUCH

Vielen Dank für den Kauf des FIXED Tag Bikee.

1 Ein-/Aus-Schalter
2 Anzeige-LED
3 Befestigungsloch
4 USB-C-Ladeanschluss
5 Staubschutzkappe

Bitte lesen Sie diese Anleitung vor der Verwendung.

SO KOPPELN SIE APPLE FIND MY

1. Einschalten: Halten Sie die Taste am Tag 2 Sekunden lang gedrückt, bis ein Signalton das Einschalten bestätigt.
2. Koppeln: Öffnen Sie die Find-App, tippen Sie auf der Registerkarte „Elemente" auf das Pluszeichen und wählen Sie „Weiteres Element hinzufügen". Bewegen Sie den Tag leicht, um den Kopplungsmodus zu aktivieren. Befolgen Sie dann die Anweisungen in der App.

AUSSCHALTEN UND ZURÜCKSETZEN

1. Ausschalten: Drücken Sie die Taste zweimal und halten Sie sie dann gedrückt, um den Gerät auszuschalten. Ein Signalton weist Sie darauf hin, dass das Gerät ausgeschaltet wurde.
2. Auf Werkseinstellungen zurücksetzen: Drücken Sie viermal und halten Sie dann die Taste 3 Sekunden lang gedrückt, um das Zurücksetzen auf die Werkseinstellungen zu starten. Der Tag gibt einen Signalton aus. Nach dem Zurücksetzen auf die Werkseinstellungen wechselt der Tag in den Kopplungsmodus.
Der Tag wechselt in den Ruhemodus (ausgeschaltet sich auch, wenn er nicht innerhalb von 3 Minuten gekoppelt werden kann.

INSTALLATION

1. Lösen Sie mit einem Inbusschlüssel beide Schrauben am Fahrradrahmen, mit denen der Flaschenhalter befestigt ist.
2. Setzen Sie die Positionierungshilfe auf den Fahrradrahmen. Die Löcher in der Positionierungshilfe müssen mit den Befestigungslöchern am Rahmen übereinstimmen. Wenn Sie einen Flaschenhalter verwenden, setzen Sie ihn so auf die Positionierungshilfe, dass die Löcher genau übereinstimmen.
3. Verwenden Sie je nach Höhe der Halterung und Art des Halters die Originalschrauben oder längere Schrauben. Ziehen Sie beide Schrauben fest an, sodass der Halter sicher sitzt, aber den Rahmen nicht beschädigt.
4. Vergewissern Sie sich, dass der Halter fest sitzt und die Halterung darunter gut verdeckt ist.
5. Die Halterung ist nun einsatzbereit und kann zur Positionsverfolgung verwendet werden.

LED-ANZEIGE:

- Leuchtet – orangefarbene LED leuchtet
- Vollständig geladen – grüne LED leuchtet, dauerhaft
- Batterie schwach – LED blinkt

PRODUKTDATEN:

- Bluetooth: 5.4
- Lautstärke: 60-90 dB
- Batterie: 160 mAh
- Frequenzband: 2400-2483 MHz
- Material: ABS + PC
- Größe: 26 x 91 x 10 mm
- Gewicht: 16 g

LIEFERUMFANG:

1x FIXED Tag Bikee Locator
1x Befestigungsschrauben
1x USB-C-Ladekabel
1x Bedienungsanleitung

HINWEISE:

Das Produkt unterliegt der gesetzlichen Gewährleistung in den Ländern, in denen es verkauft wird.
Bei Serviceproblemen wenden Sie sich bitte an den Händler, bei dem Sie das Gerät gekauft haben. FIXED übernimmt keine Verantwortung für Schäden, die durch unsachgemäßen Gebrauch des Produkts entstehen.

PRODUKTPFLEGE UND WARTUNG

Verwenden Sie zum Reinigen des Tag-Gehäuses ein weiches Tuch.

SICHERHEITSHINWEISE

Setzen Sie das Gerät weder Regen noch Schnee aus und tauchen Sie es nicht in Wasser.
Lassen Sie das Gerät nicht in der Nähe von Heizquellen.
Setzen Sie das Gerät keiner direkten Sonneneinstrahlung aus und lassen Sie es nicht in der Nähe von Wärmequellen liegen.
Verwenden Sie das Gerät nicht, wenn es starken Stößen ausgesetzt war, heruntergefallen ist oder in irgendeiner Weise beschädigt ist.
Zerlegen Sie das Gerät nicht, da dies zu Stromschlägen und/oder Verbrennungen führen kann.
Bewahren Sie das Gerät außerhalb der Reichweite von Kindern auf. Das unbefugte Öffnen oder Verändern von Produkteilen führt zum Erlöschen der Garantie.
- Lagerungstemperatur des Produkts: 0 bis 35 °C
- Betriebstemperatur des Produkts: 0 bis 40 °C

FEHLERBEHEBUNG:

Wenn Sie Probleme mit dem Produkt haben, wenden Sie sich bitte an unseren Kundendienst unter www.fixed.zone/podpora

VEREINFACHTE EU-KONFORMITÄTSERKLÄRUNG

FIXED.zone erklärt, dass das in diesem Handbuch beschriebene Produkt der Verordnung 2014/53/EU entspricht. Der vollständige Text dieser EU-Erklärung ist verfügbar unter: https://fixed.zone/pages/compliance

PRODUKTENTSORGUNG

(Gilt in Ländern mit getrennten Sammelsystemen für recyclebare Materialien.
Alte Produkte dürfen nicht mit dem Hausmüll entsorgt werden! Wenn das Produkt nicht mehr funktioniert, entsorgen Sie es gemäß den Vorschriften Ihres Landes.

ES MANUAL DE USUARIO

Gracias por comprar la etiqueta FIXED Tag Bikee.

1 Botón de encendido
2 LED indicador
3 Orificio de montaje
4 Conector de carga USB-C
5 Tapa antipolvo

Lea este manual antes de usar el dispositivo.

CÓMO EMPAREJAR APPLE FIND MY

1. Encendido: mantenga pulsado el botón del Tag durante 2 segundos y un pitido le indicará que se ha encendido.
2. Emparejamiento: Abra la aplicación Find y, en la pestaña «Elementos», pulse el signo + y seleccione „Añadir otro elemento". Mueva ligeramente el Tag para entrar en el estado de emparejamiento. A continuación, siga las instrucciones de la aplicación.

APAGADO Y REINICIO

1. Apagado: Pulse dos veces el botón y, a continuación, manténgalo pulsado para apagar el dispositivo. Un pitido le avisará de que se ha apagado.
2. Restablecimiento de fábrica: pulse cuatro veces y luego mantén pulsado el botón durante 3 segundos para iniciar un restablecimiento de fábrica. El Tag emitirá un pitido. Después del restablecimiento de fábrica, el Tag pasará al modo de emparejamiento.

El Tag entrará en modo de suspensión (se apagará) si no se puede emparejar en 10 minutos.

CÓMO EMPAREJAR GOOGLE FIND HUB

1. Encendido: pulse el botón del Tag y un pitido le indicará que se ha encendido.
2. Emparejamiento: mantenga el Tag cerca de su teléfono. Abra la aplicación Find Hub y aparecerá una ventana en la pantalla de su teléfono pidiéndole que añada el Tag a su aplicación Find Hub. A continuación, siga las instrucciones de la aplicación.

APAGADO Y RESTABLECIMIENTO

1. Apagado: mantenga pulsado el botón durante 5 segundos para apagarlo. Dos pitidos le avisarán de que el dispositivo se está apagando.
2. Restablecimiento de los ajustes de fábrica: Abra la aplicación Find Hub y seleccione el Tag. Haga clic en el icono de ajustes y seleccione «Eliminar de Find Hub». Después, pulse el botón del Tag seis veces para restablecer los ajustes de fábrica. El Tag emitirá un pitido fuerte. Después de restablecer los ajustes de fábrica, el Tag pasará al modo de emparejamiento.

El Tag entrará en modo de suspensión (se apagará) si no se puede emparejar en 3 minutos.

SK POUŽÍVATEĽSKÁ PRÍRUČKA

Ďakujeme, že ste si zakúpili FIXED Tag Bikee.

1 Tlačidlo napájania
2 Indikátor LED
3 Montážny otvor
4 Nabíjací konektor USB-C
5 Kryt proti prachu

Pred použitím si prečítajte túto príručku.

POSTUP PÁROVANIA APPLE FIND MY

1. Zapnutie: Podržte tlačidlo na štítku Z sekundy a ozve sa pípnutie, ktoré signalizuje, že je zapnutý.
2. Spárovanie: Po dokončení párovania sa na štítku zobrazí ikona: Podržte Tag v blízkosti telefónu. Otvorte aplikáciu Nájsť, klepnite na + na karte Položky a vyberte položku Pridať ďalšiu položku. Mierne posuňte Tag, aby ste vstúpili do režimu párovania. Potom postupujte podľa pokynov v aplikácii.

VYPNUTIE A RESETOVANIE

1. Vypnutie: Stlačte tlačidlo dvakrát a potom ho podržte, aby ste ho vypli. Na vypnutie zariadenia vás upozorní zvukový signál.
2. Obnovenie továrenského nastavenia: Stlačte tlačidlo štyrikrát a potom ho podržte 3 sekundy, aby ste vykonali obnovenie výrobných nastavení. Zariadenie Tag začne pípať. Po obnovení výrobných nastavení sa Tag prepne do režimu párovania.

Ak sa Tag nepodarí spárovať do 10 minút, prejde do režimu spánku (vypne sa).

POSTUP PÁROVANIA GOOGLE FIND HUB

1. Zapnutie: Stlačte tlačidlo na zariadení Tag a pípnutie vám oznámi, že je zapnuté.
2. Párovanie: Držte zariadenie Tag blízko telefónu. Otvorte aplikáciu Find Hub a na obrazovke telefónu sa zobrazí okno s požiadavkou pridať zariadenie Tag do aplikácie Find Hub. Potom postupujte podľa pokynov v aplikácii.

VYPNUTIE A RESETOVANIE

1. Vypnutie: Stlačte a podržte tlačidlo po dobu 5 sekúnd, aby sa zariadenie vyplo. Dva pípnutia vás upozornia, že sa zariadenie vypne.
2. Obnovenie továrenských nastavení: Otvorte aplikáciu Find Hub a vyberte svoj Tag. Kliknite na ikonu nastavení a potom vyberte „Odstrániť z Find Hub". Po odstránení z aplikácie stlačte tlačidlo na Tagu šesťkrát, aby ste vykonali obnovenie továrenských nastavení. Tag vydá hlasný pípnutie. Po obnovení továrenských nastavení sa Tag prepne do režimu párovania. Tag prejde do režimu spánku (vypne sa), ak sa nepodarí spárovať do 3 minút.

INŠTALÁCIA

1. Pomocou imbusového kľúča odskrutkujte obe skrutky na ráme bicykla, ktoré slúžia na upevnenie držiaka na fľašu.
2. Umiestnite lokátor na rám bicykla. Otvory v lokátore musia byť v jednej línii s montážnymi otvormi na ráme. Ak používate držiak na fľašu, umiestnite ho na lokátor tak, aby otvory presne licovali.
3. Použite pôvodné skrutky alebo dlhšie skrutky v závislosti od výšky lokátora a typu držiaka. Obidve skrutky utiahnite tak, aby bol držiak bezpečný, ale nepoškodil rám.
4. Skontrolujte, či je držiak bezpečný a lokátor je pod rám dobre ukrytý.
5. Lokátor je teraz pripravený na používanie a sledovanie polohy.

INDIKÁTOR LED:

Nabíjanie - svieti oranžová LED dióda
Plne nabitý - svieti zelená LED dióda
Vybitá batéria - LED bliká

ŠPECIFIKÁCIE VÝROBKU:

- Bluetooth: 5.4
- Hlasitosť: 5 mm: ~60-90dB
- Batéria: 160 mAh
- Frekvenčné pásmo: 2400-2483MHz
- Materiál: ABS + PC
- Hmotnosť: 16 g
- Rozmery: 26 x 91 x 10 mm

OBSAH BALENIA:

1x FIXED Tag Bikee lokátor
1x Montážne skrutky
1x Nabíjací kábel USB-C
1x Používateľská príručka

POZNÁMKY:

Na výrobok sa vzťahuje záruka v súlade s príslušnými predpismi platnými v krajinách, v ktorých sa predáva. V prípade servisných problémov sa obraťte na predajcu, u ktorého ste zariadenie zakúpili.
Spoločnosť FIXED nezodpovedá za škody spôsobené nesprávnym používaním výrobku.

STAROSTLIVOSŤ O VÝROBOK A ÚDRŽBA

Na čistenie tela štítku používajte mäkkú handričku.

BEZPEČNOSTNÉ OPATRENIA

Zariadenie nevystavujte dažďu alebo snehu a neponárajte ho do vody.
Nenechávajte zariadenie v aute na priamom slnečnom svetle.
Zariadenie nevystavujte priamemu slnečnému žiareniu a nenechávajte ho v blízkosti zdrojov tepla.
Zariadenie nepoužívajte, ak bolo vystavené silnému nárazu, spadlo alebo je akokoľvek poškodené.
Zariadenie nerozoberajte, pretože hrozí riziko úrazu elektrickým prúdom a/alebo popálenia.
Zariadenie uchovávajte mimo dosahu detí. Neoprávnené otvorenie alebo úprava častí výrobku má za následok stratu záruky.
- Teplota skladovania výrobku: 0 až 35 °C.
- Prevádzková teplota výrobku: 0 až 40 °C.

Ak sa Tag nepodarí spárovať do 10 minút, prejde do režimu spánku (vypne sa).

POSTUP PÁROVANIA GOOGLE FIND HUB

1. Zapnutie: Stlačte tlačidlo na zariadení Tag a pípnutie vám oznámi, že je zapnuté.
2. Párovanie: Držte zariadenie Tag blízko telefónu. Otvorte aplikáciu Find Hub a na obrazovke telefónu sa zobrazí okno s požiadavkou pridať zariadenie Tag do aplikácie Find Hub. Potom postupujte podľa pokynov v aplikácii.

VYPNUTIE A RESETOVANIE

1. Vypnutie: Stlačte a podržte tlačidlo po dobu 5 sekúnd, aby sa zariadenie vyplo. Dva pípnutia vás upozornia, že sa zariadenie vypne.
2. Obnovenie továrenských nastavení: Otvorte aplikáciu Find Hub a vyberte svoj Tag. Kliknite na ikonu nastavení a potom vyberte „Odstrániť z Find Hub". Po odstránení z aplikácie stlačte tlačidlo na Tagu šesťkrát, aby ste vykonali obnovenie továrenských nastavení. Tag vydá hlasný pípnutie. Po obnovení továrenských nastavení sa Tag prepne do režimu párovania. Tag prejde do režimu spánku (vypne sa), ak sa nepodarí spárovať do 3 minút.

INŠTALÁCIA

1. Použite imbus kľúče Allen para desnroscar los dos tornillos del cuadro de la bicicleta que se encuentran a ambos lados de la botella.
2. Coloque el localizador en el cuadro de la bicicleta. Los orificios del localizador deben coincidir con los orificios de montaje del cuadro. Si utiliza un portabidones, colóquelo en el localizador de modo que los orificios coincidan exactamente.
3. Utilice los tornillos originales o tornillos más largos, dependiendo de la altura del localizador y del tipo de soporte. Apriete ambos tornillos para que el soporte quede bien fijado, pero sin dañar el cuadro.
4. Compruebe que el soporte está bien fijado y que el localizador queda bien oculto debajo.
5. El localizador ya está listo para su uso y para el seguimiento de la posición.

INDICADOR LED:

- Cargando - LED naranja encendido
- Completamente cargado - LED verde encendido
- Batería baja - LED parpadea

ESPECIFICACIONES DEL PRODUCTO:

- Bluetooth: 5.4
- Altavoz: 60-90 dB
- Batería: 160 mAh
- Banda de frecuencia: 2400-2483 MHz
- Material: ABS + PC
- Tamaño: 26 x 91 x 10 mm
- Peso: 16 g

CONTENIDO DEL PAQUETE:

1x Localizador FIXED Tag Bikee
1x Tornillo de fijación
1x Cable de carga USB-C
1x Manual de usuario

NOTAS:

El producto está cubierto por la garantía según la normativa legal de los países en los que se vende. En caso de problemas con el servicio, póngase en contacto con el distribuidor donde adquirió el dispositivo.
FIXED no se hace responsable de los daños causados por un uso incorrecto del producto.

CUIDADO Y MANTENIMIENTO DEL PRODUCTO

Utilice un paño suave para limpiar el cuerpo del Tag.

PRECAUCIONES DE SEGURIDAD

No exponga el dispositivo a la lluvia o la nieve ni lo sumerja en agua.
No deje el dispositivo en el coche al sol.
No exponga el dispositivo directamente bajo los rayos del sol.
No utilice el dispositivo si ha sufrido un impacto, se ha caído o si está dañado de alguna manera.
No desmonte el equipo, ya que existe riesgo de descarga eléctrica y/o quemaduras.
Mantenga el equipo fuera del alcance de los niños. La apertura o modificación no autorizada de las piezas del producto anulará la garantía.

Las porticulares pueden ponerse en contacto con el punto de venta donde se adquirió el producto o con su oficina local para obtener información sobre el reciclaje de este tipo de productos. Las personas jurídicas deben ponerse en contacto con sus proveedores y comprobar los ajustes de condiciones del contrato de compra. Este producto no debe mezclarse con otros residuos comerciales para su eliminación. Cuando deseche el producto, póngase en contacto con el servicio de recogida de residuos de su localidad para retirar la batería.

FIXED.zone a.s.
Budějovická 19
Homole 37001
República Checa

ET KASUTUSJUHEND

Tänane teid FIXED Tag Bikee ostmise eest.

1 Toitenupp
2 Indikatsioonid LED
3 Kinnitusauk
4 USB-C laadimispesa
5 Tolmukate

Enne kasutamist lugege käesolev kasutusjuhend.

PAARI ÜHENDAMINE APPLE FIND MY

1. Toite sisselülitamine: hoidke Tagil nuppu 2 sekundit all ja toite sisselülitamisest annab märku piiks.
2. Paari loomine: avage Find-rakendus ja vahekaardil „Esemed" puudutage + ja valige „Lisa veel üks ese". Liigutage märgist kergelt, et siseneda paari loomise reziimi. Järgige seejärel rakenduses olevaid juhiseid.

VÄLJALÜLITAMINE JA TAASTAMINE

1. Väljalülitamine: vajutage nuppu kaks korda ja hoidke see seejärel all, et seade välja lülitada. Väljalülitamisest annab märku helisignaal.
2. Tehase algseadistuste taastamine: vajutage neli korda ja hoidke nuppu 3 sekundit all, et taastada tehase algseadistused. Tag annab helisignaali. Pärast tehase algseadistuste taastamist lülitub Tag sidumisreziimi.

Tag lülitub puhkeolekusse (väljalülitub), kui seda ei ole 10 minuti jooksul ühelgi siduda.

PAARI ÜHENDAMINE GOOGLE FIND HUB

1. Sisselülitamine: vajutage Tagil olevat nuppu ja piiks annab märku, et seade on sisse lülitatud.
2. Paari loomine: hoidke märgist telefoni lähedal. Avage Find hüpikaken ja telefoni ekraanile ilmub aken, milles palutakse teil lisada märgis Find Hubi rakendusse. Järgige seejärel rakenduses olevaid juhiseid.

VÄLJALÜLITAMINE JA TAASTAMINE

1. Väljalülitamine: hoidke nuppu 5 sekundit all, et seade välja lülitada. Kaks piiksu annavad märku, et seade lülitub välja.
2. Tehase seadete taastamine: Sonne Find Hub rakenduses ja valige oma Tag. Klõpsake seadete ikooni ja valige „Eemalda Find Hubist". Pärast rakendusest eemaldamist vajutage Tagil kuus korda nuppu, et taastada tehase seaded. Tag annab valju piiksu. Pärast tehase seadete taastamist lülitub Tag sidumisreziimi.

Tag lülitub puhkeolekusse (väljalülitatud), kui seda ei ole võimalik 3 minuti jooksul siduda.

PAIGALDAMINE

1. Kasutage kuuskantvõtit, et lahti keerata mõlemad jalgratta raamil olevad kruvid, millega pudelipidike on kinnitatud.
2. Asetage paigaldusklamber jalgratta raamile. Paigaldusklambri augud peavad olema joondatud raami kinnitusaukudega. Kui kasutate pudelipidikut, asetage see paigaldusklambrile nii, et augud oleksid täpselt joondatud.
3. Kasutage originaalkruvisid või pikemaid kruvisid, sõltuvalt lokaatori kõrgusest ja hoidiku tüübist. Pingutage mõlemad kruvid nii, et hoidik oleks kindlalt kinnitatud, kuid ei kahjustaks raami.
4. Kontrollige, et hoidik on kindlalt kinnitatud ja lokaator on selle all hästi peidetud.
5. Lokaator on nüüd valmis kasutamiseks ja asukoha jälgimiseks.

LED-INDIKAATOR:

- Laadimine – oranž LED põleb
- Täielikult laetud – roheline LED põleb
- Aku on tühi – LED vilgub

TOOTE SPETSIFIKATSIOONID:

- Bluetooth: 5.4
- Helitugevus: 60-90dB
- Aku: 160mAh
- Sagedusala: 2400-2483MHz
- Materjal: ABS + PC
- Suurus: 26 x 91 x 10mm
- Kaal: 16 g

PAKEND SISALDAB:

1x FIXED Tag Bikee Locator
1x Kinnituskruvid
1x USB-C laadimiskaabel
1x Kasutusjuhend

MÄRKUSED:

Toode on kaetud garantii järgi vastavalt selle mõõgiriigi õigusaktidele. Teenindusprobleemide korral pöörduge palun seadme ostukohta.
FIXED ei vastuta toote väärkasutamisest tingitud kahjude eest.

TOOTE HOOLDUS JA HOOLDUS

Puhastage Tag korpust pehme lapiga.

OHUTUSMEETMED

Ärge jätke seadet vihma või lume kätte ega kastke seda vette.
Ärge jätke seadet päikese kätte autosse.
Ärge jätke seadet otsese päikesevalguse kätte ega soojusallikate läheduse.
Ärge kasutage seadet, kui see on saanud tugeva löögi, kukkunud või on mingil viisil kahjustatud.
Ärge seadme osi lahti võtke, sest see võib põhjustada elektrilöögi ja/või põlemisi.
Hoidke seade laste kätte kättesaamatu asutajaga. Ametlikud muudatused ja ümberehitamised tühistavad garantii.
- Toote hoiutemperatuur: 0 kuni 35 °C
- Toote töötemperatuur: 0 kuni 40 °C

Ära siirtu lepotilaan (sammutuu), jos sitä ei voida pariliittää 3 minuutin kuluessa.

ASENNUS

1. Irrota polkupyörän rungosta pullojen pidikkeen kiinnityksen käytetyt molemmat ruuvit kuusiokoloavaimella.
2. Aseta paikannin polkupyörän runkoon. Paikannin reikien on oltava kohdakkain kuljetusvälineen kiinnitysreikien kanssa. Jos käytät pullojen pidikettä, aseta se paikannin päälle niin, että reiät ovat täsmälleen kohdakkain.
3. Käytä alkuperäisiä ruuveja tai pidempiä ruuveja paikantimen korkeuden ja pidikkeen tyypin mukaan. Kiristä molemmat ruuvit niin, että pidike on tukevasti kiinni, mutta ei vahingoita runkoa.
4. Tarkista, että pidike on tukevasti kiinni ja paikannin on hyvin piilossa sen alla.
5. Paikannin on nyt käyttövalmis ja sijainnin seurantaa voi alkaa.

LED-MERKKIVALO:

- Lataus - oranssi LED palaa
- Täyteen ladattu - vihreä LED palaa
- Akku vähissä - LED vilkkuu

TUOTTEEN TEKNISET TIEDOT:

- Bluetooth: 5.4
- Äänenvoimakkuus: 60-90dB
- Akku: 160mAh
- Taajuusalue: 2400-2483MHz
- Materiaali: ABS + PC
- Koko: 26 x 91 x 10mm
- Paino: 16 g

PAKKAUS SISÄLTÄÄ:

1x FIXED Tag Bikee Locator
1x Kiinnitysruuvit
1x USB-C-latauskaapeli
1x Käyttöohje

HUOMAUTUKSET:

Tuote on myynnissä olevien maiden lakisääteisen takuun alainen. Jos laitteessa ilmenee vikoja, ota yhteyttä laitteen jälleenmyyjään.
FIXED ei ole vastuussa tuotteen virheellisestä käytöstä aiheutuista vahingoista.

TUOTTEEN HOITO JA HUOLTO

Puhdista Tagin runko pehmeällä liinalla.

TURVALLISUUSOHJEET

Älä altista laitetta sateelle tai lumelle tai upota sitä veteen. Älä jätä laitetta autoon auringonpaisteisella paikalla.
Älä altista laitetta suoralle auringonvalolle tai jätä sitä lämmönlähteiden lähelle.
Älä käytä laitetta, jos se on altistunut voimakkaalle iskulle, pudonnut tai vahingoittunut millään tavalla.
Älä pura laitetta, sillä se voi aiheuttaa sähköiskun ja/tai palovammoja.
Pidä laite poissa lasten ulottuvilta.
Tuotteen osien luvaton avaaminen tai muuttaminen mitätöi takuun.
- Tuotteen säilytyslämpötila: 0-35 °C
- Tuotteen käyttölämpötila: 0–40 °C

FI KÄYTTÄJÄN KÄSIKIRJA

Kiitos, että ostit FIXED Tag Bikee -tuotteen.

1 Virtapainike
2 Ilmaisin-LED
3 Kiinnitysreikä
4 USB-C-latausliitin
5 Pölysuojus

Lue tämä käyttöohje ennen käyttöä.

PARILIITOKSEN MUODOSTAMINEN APPLE FIND MY

1. Virran kytkeminen: Pidä Tagin painiketta painettuna 2 sekunnin ajan, kunnes äänimerkki ilmoittaa virran kytkeytymisestä.
2. Pariliitos: Avaa Find-sovellus ja napauta +-merkkiä Kohteet-välilehdessä ja valitse Lisää toinen kohde. Siirrä Tagia hieman, jotta se siirtyy pariliitostilaan. Noudata sitten sovelluksen ohjeita.

SAMMUTUS JA NOLLAUS

1. Sammutus: Sammuta laite painamalla painiketta kahesti ja pitämällä se painettuna. Äänimerkki ilmoittaa laitteen sammumisesta.
2. Tehdasasetusten palautus: Paina painiketta neljä kertaa ja pidä se painettuna 3 sekunnin ajan, jotta tehdasasetusten palautus käynnistyy. Tag antaa äänimerkin. Tehdasasetusten palautuksen jälkeen Tag siirtyy pariliitostilaan.

Tag siirtyy lepotilaan (sammuttaa), jos sitä ei voida pariliittää 10 minuutin kuluessa.

PARILIITOKSEN MUODOSTAMINEN GOOGLE FIND HUB

1. Käynnistäminen: Paina Tag-laitteen painiketta, ja äänimerkki ilmoittaa, että laite on käynnistynyt.
2. Pariliitoksen muodostaminen: Pidä Tag-laite lähellä puhelinta. Avaa Find Hub -sovellus, ja puhelimen näyttöile avautuu ikkuna, jossa sinua pyydetään lisäämään Tag-laite Find Hub -sovellukseen. Noudata sitten sovelluksen ohjeita.

SAMMUTTAMINEN JA NOLLAAMINEN

1. Sammuttaminen: Sammuta painamalla painiketta 5 sekunnin

HU FELHASZNÁLÓI KÉZIKÖNYV

Köszönjük, hogy megvásárolta a FIXED Tag Bikee terméket.

1

1 Pulsante di accensione
2 LED di indicazione
3 Foro di montaggio
4 Connettore di ricarica USB-C
5 Cappuccio antipolvere

Leggere il presente manuale prima dell'uso.

COME ASSOCIARE APPLE FIND MY

1. Accensione: tenere premuto il pulsante sul Tag per 2 secondi e un segnale acustico avviserà dell'accensione.
2. Accoppiamento: aprire l'app Find e, nella scheda "Oggetti", toccare il segno + e selezionare "Aggiungi un altro oggetto". Spostare leggermente il Tag per entrare in modalità di accoppiamento. Seguire quindi le istruzioni nell'app.

SPEGNIMENTO E RIPRISTINO

1. Spegnimento: premere due volte il pulsante e poi tenerlo premuto per spegnere. Un segnale acustico avvisa dello spegnimento.
2. Ripristino delle impostazioni di fabbrica: premere quattro volte e quindi tenere premuto il pulsante per 10 secondi per avviare il ripristino delle impostazioni di fabbrica. Il tag emetterà un segnale acustico. Dopo il ripristino delle impostazioni di fabbrica, il Tag passerà alla modalità di accoppiamento.

Il Tag entrerà in modalità di sospensione (spegnimento) se non è possibile accoppiarlo entro 10 minuti.

COME ASSOCIARE GOOGLE FIND HUB

1. Accensione: premi il pulsante sul Tag e un segnale acustico ti avviserà che è acceso.
2. Accoppiamento: tieni il Tag vicino al telefono. Apri l'app Find Hub e quindi scorrere del telefono apparirà una finestra che ti chiederà di aggiungere il Tag alla tua app Find Hub. Segui quindi le istruzioni nell'app.

SPEGNIMENTO E RIPRISTINO

1. Spegnimento: tieni premuto il pulsante per 5 secondi per spegnere il dispositivo. Due segnali acustici ti avviseranno che il dispositivo si sta spegnendo.
2. Ripristino delle impostazioni di fabbrica: apri l'app Find Hub e selezione il tuo Tag. Clicca sull'icona delle impostazioni e seleziona "Rimuovi da Find Hub". Dopo averlo rimosso dall'app, premi sei volte il pulsante sul Tag per eseguire un ripristino delle impostazioni di fabbrica. Il Tag emetterà un segnale acustico forte. Dopo aver ripristinato le impostazioni di fabbrica, il Tag passerà alla modalità di accoppiamento.

Il Tag entrerà in modalità sleep (si spegnerà) se non sarà possibile accoppiarlo entro 3 minuti.

INSTALAZIONE

1. Utilizzare una chiave a brugola per svitare entrambe le viti sul telaio della bicicletta che servono per fissare il portaborraccia.
2. Posizionare il localizzatore sul telaio della bicicletta. I fori nel localizzatore devono essere allineati con i fori di montaggio sul telaio. Se si utilizza un portaborraccia, posizionarlo sul localizzatore in modo che i fori siano perfettamente allineati.
3. Utilizzare le viti originali o viti più lunghe a seconda dell'altezza del localizzatore e del tipo di portaborraccia. Serrare entrambe le viti in modo che il portaborraccia sia ben fissato ma non danneggi il telaio.
4. Verificare che il portaborraccia sia ben fissato e che il localizzatore sia ben nascosto sotto di esso.
5. Il localizzatore è ora pronto per l'uso e il tracciamento della posizione.

INDICATORI LED:

- In carica - LED arancione acceso
- Completamente carico - LED verde acceso
- Batteria scarica - LED lampeggiante

SPECIFICHE DEL PRODOTTO:

- Bluetooth: 5.4
- Volume: 60-90dB
- Batteria: 160mAh
- Banda di frequenza: 2400-2483MHz
- Materiale: ABS + PC
- Dimensioni: 26 x 91 x 10mm
- Peso: 16 g

CONTENUTO DELLA CONFEZIONE:
1x Localizzatore FIXED Tag Bikee
1x Viti di fissaggio
1x Cavo di ricarica USB-C
1x Manuale d'uso

NOTE:
Il prodotto è coperto da garanzia secondo le normative vigenti nel paese in cui è venduto. In caso di problemi tecnici, contattare il rivenditore presso cui è stato acquistato il dispositivo.
FIXED non sarà ritenuta responsabile per danni causati da un uso improprio del prodotto.

CURA E MANUTENZIONE DEL PRODOTTO
Utilizzare un panno morbido per pulire il corpo del Tag.

PRECAUZIONI DI SICUREZZA
Non esporre il dispositivo alla pioggia o alla neve né immergerlo in acqua.
Non lasciare il dispositivo in auto esposta al sole.
Non esporre il dispositivo alla fiamma o lasciarlo vicino a fonti di calore.
Non utilizzare il dispositivo se ha subito un forte impatto, se è caduto o se è danneggiato in qualsiasi modo.
Non smontare l'apparecchio, poiché sussiste il rischio di scosse elettriche e/o ustioni.
Tenere l'apparecchio fuori dalla portata dei bambini. L'apertura o la modifica non autorizzata di parti del prodotto invalida la garanzia.
- Temperatura di conservazione del prodotto: da 0 a 35 °C
- Temperatura di funzionamento del prodotto: da 0 a 40 °C
- Temperatura di armazenamento do produto: 0 a 35 °C
- Temperatura de funcionamento do produto: 0 a 40 °C

RESOLUÇÃO DE PROBLEMAS:
Se tiver algum problema com o produto, contacte a nossa equipa de assistência em www.fixed.zone/podpora

DECLARAÇÃO DE CONFORMIDADE SIMPLIFICADA DA UE
A FIXED.zone declara que o produto descrito neste manual está em conformidade com o Regulamento 2014/53/UE. O texto completo desta declaração da UE está disponível em: https://fixed.zone/pages/compliance

ELIMINAÇÃO DO PRODUTO

(Aplica-se em países com sistemas de recolha seletiva de materiais recicláveis.
Os produtos antigos não devem ser eliminados com o lixo doméstico! Se o produto já não funcionar, elimine-o de acordo com os regulamentos do seu país.

Questo prodotto è conforme a tutti i requisiti essenziali delle direttive dell'Unione Europea ed esso applicabili. FIXED.zone a.s. dichiara che questo dispositivo è conforme alla Direttiva 2014/53/UE. Il testo completo della Dichiarazione di conformità UE è disponibile all'indirizzo web: https://fixed.zone/pages/compliance

ISTRUZIONI PER LO SMALTIMENTO DELLE APPARECCHIATURE PER I PRIVATI (APPLICABILE NELL'UNIONE EUROPEA E NEI PAESI CON SISTEMI DI RACCOLTA DIFFERENZIATA DEI RIFIUTI)

Il simbolo riportato sul prodotto o nella documentazione indica che il prodotto non deve essere smaltito con i rifiuti urbani. Al termine del suo ciclo di vita, per evitare possibili inquinamenti ambientali o danni alla salute umana causati dallo smaltimento incontrollato dei rifiuti, separarlo dagli altri tipi di rifiuti e riciclarlo in modo responsabile per promuovere il riutilizzo delle risorse materiali.

I privati possono contattare il punto vendita dove è stato acquistato il prodotto o l'ufficio locale per informazioni sul riciclaggio di questo tipo di prodotto. Le persone giuridiche devono contattare i propri fornitori e verificare tutte le condizioni del contratto di acquisto. Questo prodotto non deve essere mescolato con altri rifiuti commerciali per lo smaltimento. Per lo smaltimento del prodotto, contattare il servizio di smaltimento rifiuti locale per rimuovere la batteria.

FIXED.zone a.s.
Budějovická 19
Homole 37001
Česká Republika

LT NAUDOTOJO VADOVAS

Dėkojame už FIXED Tag Bikee įsigijimą.

1

1 Maitinimo mygtukas
2 Indikacijos šviesos diodė
3 Tvirtinimo skylė
4 USB-C įkrovimo jungtis
5 Dulkės dangtelis

Prieš naudodamai, perskaitykite šią instrukciją.

KAIP SUSIEJI APPLE FIND MY

1. Įjungimas: 2 sekundes laikykite nuspaudę mygtuką ant žymės, ir garsinis signalas pranešė, kad įrenginys įjungtas.
2. Sujungimas: Atidarykite programėlę „Find" ir selektyvu „Daiktai" bakstelėkite „+" ir pasirinkite „Pridėti kitą daiktą". Lengvai pajudinkite žymėkį, kad pereitumėte į sujungimo būseną. Tada sekite programėlės instrukcijas.

IŠJUNGIMAS IR ATSTATYMAS

1. Išjungimas: Norėdami išjungti, du kartus paspauskite mygtuką ir tada laikykite jį nuspaudę. Apie išjungimą bus pranešta garso signalu.
2. Gamykliniai nustatymai: Paspauskite keturis kartus ir tada laikykite mygtuką nuspaustą 3 sekundes, kad būtų atkurti gamykliniai nustatymai. Žymė signalizuos. Atkūrus gamyklinius nustatymus, žymė pereis į suporavimo režimą.

Tag pereis į miego režimą (išsijungs), jei jo nepavyks suporuoti per 10 minučių.

KAIP SUSIEJI GOOGLE FIND HUB

1. Įjungimas: Paspauskite mygtuką ant žymės ir pypteljėsnas pranešė, kad jį įjungta.
2. Sujungimas: Laikykite žymę arti savo telefono. Atidarykite „Find Hub" programėlę ir telefono ekrane atsivers langas, kuriame bus prašoma pridėti žymę prie „Find Hub" programėlės. Tada sekite programėlės instrukcijas.

IŠJUNGIMAS IR ATSTATYMAS

1. Išjungimas: Norėdami išjungti, 5 sekundes laikykite nuspaudę mygtuką. Du pypteljėsnai pranešė, kad prietaisas išsijungia.
2. Gamyklinių nustatymų atkūrimas: Atidarykite „Find Hub" programėlę ir pasirinkite savo žymę. Spustelėkite nustatymų piktogramą ir pasirinkite „Pašalinti iš „Find Hub"". Pašalinę iš programėlės, šešis kartus paspauskite mygtuką ant žymės, kad atlikčiusi gamyklinių nustatymų atkūrimą. Žymė garsiai pypsės. Atkūrus gamyklinius nustatymus, žymė pereis į suporavimo režimą.

Žymė pereis į miego režimą (išsijungs), jei per 3 minutes nepavyks jos suporuoti.

MONTAVIMAS

1. Naudodami šešiakampį raktą, atsukite abu dviračio rėmo varžtus, kuriais pritvirtintas butelių laikiklis.
2. Uždėkite lokatorių ant dviračio rėmo. Lokatoriaus skylės turi sutapti su rėmo tvirtinimo skylėmis. Jei naudojate butelių laikiklį, uždėkite jį ant lokatoriaus taip, kad skylės sutaptų.
3. Naudokite originalias varžtas arba ilgesnes varžtas, priklausomai nuo lokatoriaus aukščio ir laikiklio tipo. Priveržkite abi varžtas, kad laikiklis būtų tvirtai pritvirtintas, bet nepažeistų rėmo.
4. Patikrinkite, ar laikiklis yra tvirtai pritvirtintas ir lokatorius yra gerai paslėptas po juo.
5. Lokatorius yra paruoštas naudoti ir padėties sekimui.

LED INDIKATORIUS:

- Įkraunama - oranžinė LED lemputė dega
- Įkrauta - žalia LED lemputė dega
- Mažas akumuliatorius įkrovimas - mirksi LED lemputė

PRODUKTO SPECIFIKACIJOS:

- Bluetooth: 5.4
- Garsumas: 60–90 dB
- Akumuliatorius: 160 mAh
- Dažnių juosta: 2400-2483 MHz
- Medžiaga: ABS + PC
- Dydis: 26 x 91 x 10 mm
- Svoris: 16 g

PAKUOTĖJE YRA:
1x FIXED Tag Bikee Locator
1x Tvirtinimo varžtai
1x USB-C įkrovimo kabelis
1x Vartotojo vadovas

PASTABOS:
Produktai taikoma garantija pagal šalių, kuriose jis parduodamas, teisės aktus. Jei kyla problemų dėl apartnavimo, kreipkitės į pardavėją, kurio įrenginį nusipirkote.
FIXED neatsako už žalą, padarytą netinkamai naudojant produktą.

PRODUKTO PRIEŽIŪRA IR TECHNINĖ PRIEŽIŪRA
Tag korpusą valykite minkštu skudurėliu.

SAUGOS PRIEMONĖS
Nelaikykite įrenginio lietuje ar sniege, nemerkite į vandenį.
Nelaikykite įrenginio automobilyje saulėje.
Nelaikykite įrenginio tiesioginėse saulės spinduliuose ar šilumos šaltinių šalia.
Nenaudokite prietaiso, jei jis buvo stipriai smogtas, nukrito arba yra kokiu nors būdu pažeistas.
Neįskinkite įrangos, nes yra elektros smūgio ir (arba) nudegimų pavojus.
Laikykite įrangą vaikams nepasiekiamoje vietoje. Neteisėstas produkto dalių atidarymas ar modifikavimas panaikina garantiją.
- Produkto laikymo temperatūra: nuo 0 iki 35 °C
- Produkto darbo temperatūra: nuo 0 iki 40 °C

(Taikoma šalyse, kuriose yra atskiri perdirbamų medžiagų surinkimo sistemos.
Seno produkto negalima išmesti su buitinėmis atliekomis! Jei produktas nebeveikia, išmeskite jį pagal savo šalies taisykles.

Šis produktas atitinka visus jam taikomus Europos Sąjungos direktyvų esminius reikalavimus. FIXED.zone a.s. pareiškia, kad šis įrenginys atitinka Direktyvą 2014/53/ES. Visas ES atitikties deklaracijos tekstas yra prieinamas šioje interneto svetainėje: https://fixed.zone/pages/compliance

**[RENGINIŲ ŠALINIMO INSTRUKCIJOS PRIVATIEMS ASMENIMS (TAIKOMA EUROPOS SĄJUNGOJE IR ŠALYSE, KURIOSE YRA ATSKIRA ATLIEKŲ SURINKIMO SISTEMA)

Simbolis ant produkto arba dokumentuose reiškia, kad produkto negalima išmesti kartu su kitais komunaliniais atliekomis pasibaigus jo naudojimo laikui. Siekiant išvengti galimo aplinkos užteršimo ar žalos žmonių sveikatai dėl nekontroliuojamo atliekų šalinimo, prašome atskirti jį nuo kitų atliekų rūšių ir atsakingai perdirbti, kad būtų skatinamas medžiagų išteklių pakartotinis naudojimas.

Privatūs asmenys gali kreiptis į pardavimo vietą, kurioje įsigijo produktą, arba į vietos įstaigą, kad gauti informacijos apie šio tipo produktų perdirbimą. Juridiniai asmenys turėtų kreiptis į savo tiekėjus ir patikrinti visas pirkimo sutarties sąlygas. Šis produktas neturi būti maišomas su kitomis komercinėmis atliekomis. Šalinant produktą, kreipkitės į vietos atliekų tvarkymo tarnybą, kad būtų pašalinta baterija.

FIXED.zone a.s.
Budějovická 19
Homole 37001
Čekija

LV LIETOTĀJA ROKASGRĀMATA

Paldies, ka iegādājāties FIXED Tag Bikee.

1

1 Ieslēgšanas pogu
2 Indikatora LED
3 Montāžas caurums
4 USB-C uzlādes savienotājs
5 Putekļu vāciņš

Pirms lietošanas lūdzu izlasiet šo rokasgrāmatu.

KĀ PĀRIESTAFĪT APPLE FIND MY

1. Ieslēgšana: Turiet pogu uz Tag 2 sekundes, un signālsignāls ziņos par ieslēgšanu.
2. Saskaņošana: atveriet lietotni Find, cilnē "Items" (Objekti) pieskaraties simbolam + un izvēlieties "Add another item" (Pievienot citu objektu). Viegli pārvietojiet Tag, lai sāktu saskaņošanu. Pēc tam rīkojieties saskaņā ar lietotnes norādījumiem.

IZSLĒGŠANA UN ATIESTATĪŠANA

1. Izslēgšana: divreizi nospiediet pogu un turiet to nospiestu, lai izslēgtu ierīci. Izslēgšanos apstiprinās signāls.
2. Rūpnīcas iestatījumu atjaunošana: Nospiediet pogu četras reizes un turiet nospiestu 10 sekundes, lai sāktu rūpnīcas iestatījumu atjaunošanu. Tag izdos skaņas signālu. Tās rūpnīcas iestatījumu atjaunošanas Tag pārslēgsies uz savienošanas režīmu.

Tagu pereis miega režīmā (išsijungs), jei jo nepavyks suporuoti per 10 minučių.

KĀ PĀRIESTAFĪT GOOGLE FIND HUB

1. Ieslēgšana: Nospiediet pogu uz Tag un signāls ar skaņas signālu paziņos, ka ierīce ir ieslēgta.
2. Pārošana: ņem Tag tuvu savam tālrunim. Atveriet Find Hub lietotni, un tālruņa ekrānā parādīsies logs, kurā tiks lūgts pievienot Tag savai Find Hub lietotnei. Tad izpildiet lietotnes norādījumus.

IZSLĒGŠANA UN ATIESTATĪŠANA

1. Izslēgšana: nospiediet un turiet pogu 5 sekundes, lai izslēgtu. Divas skaņas signāls paziņos, ka ierīce tiek izslēgta.
2. Rūpnīcas iestatījumu atjaunošana: Atveriet Find Hub lietotni un izvēlieties savu Tag. Noklikšķiniet uz iestatījumu ikonas un izvēlieties "Remove from Find Hub" (Noņemt no Find Hub). Pēc noņemšanas no lietotnes sešas reizes nospiediet pogu uz Tag, lai veiktu rūpnīcas iestatījumu atjaunošanu. Tag izdos skaļu signālu. Pēc rūpnīcas iestatījumu atjaunošanas Tag pārslēgsies uz pārošanas režīmu.

Tag pereis miega režīmā (išsijungs), jei per 3 minutes nepavyks jo suporuoti.

PROBLĒMU SPRENDIMAS:
Jei kyla problemų su produktu, susisiekite su mūsų pagalbos komanda adresu www.fixed.zone/podpora

SUPAPRASTINTA ES ATITIKTIES DEKLARACIJA
FIXED.zone deklaruoja, kad šiame vadove aprašytas produktas atitinka Reglamentą 2014/53/ES. Visą šios ES deklaracijos tekstą galima rasti adresu: https://fixed.zone/pages/compliance

PRODUKTO ŠALINIMAS

(Taikoma šalyse, kuriose yra atskiri perdirbamų medžiagų surinkimo sistemos.
Seno produkto negalima išmesti su buitinėmis atliekomis! Jei produktas nebeveikia, išmeskite jį pagal savo šalies taisykles.

Šis produktas atitinka visus jam taikomus Europos Sąjungos direktyvų esminius reikalavimus. FIXED.zone a.s. pareiškia, kad šis įrenginys atitinka Direktyvą 2014/53/ES. Visas ES atitikties deklaracijos tekstas yra prieinamas šioje interneto svetainėje: https://fixed.zone/pages/compliance

IETVAROS IERĪČU UTILIZĀCIJAS NORĀDĪJUMI PRIVĀTAJĀM PERSONĀM (ATTIECAS UZ EIROPAS SAVIENĪBU UN VALSTĪM AR ATSEVIŠĶĀM ATKRITUMU SAVĀKŠANAS SISTĒMĀM)

Simbols uz produkta vai dokumentācija norāda, ka produkts nedrīkst tikt izmests kopā ar citiem sadzīves atkritumiem pēc tā kalpošanas laika beigām. Lai novērstu iespējamo vides piesārņojumu vai kaitējumu cilvēku veselībai, ko var izraisīt nekontrolēta atkritumu izmešana, lūdzu, atdaliet to no citiem atkritumu veidiem un pārstrādājiet atbildīgi, lai veicinātu materiālo resursu atkārtotu izmantošanu.

Privātpersonas var sazināties ar tirdzniecības vietu, kurā produktu tika iegādāts, vai savu vietējo iestādi, lai saņemtu informāciju par šāda veida produktu pārstrādi. Juridiskām personām jāsazinās ar savām piegādātājām un jāpārbauda visi pirkuma līguma nosacījumi. Šo produktu nedrīkst sajaukt ar citiem komercatkritumiem šādai utilizācijai. Izmetot produktu, sazinieties ar vietējo atkritumu izņēmināšanas dienestu, lai izņemtu bateriju.

FIXED.zone a.s.
Budějovická 19
Homole 37001
Čehija

NL GEBRUIKERSHANDLEIDING

Bedankt voor de aankoop van de FIXED Tag Bikee.

1

1 Aan/uit-knop
2 Indicatie-LED
3 Bevestigingsgat
4 USB-C-oplaadconnector
5 Stofkap

Lees deze handleiding voor gebruik.

APPLE FIND MY KOPPELEN

1. Inschakelen: houd de knop op de tag 2 seconden ingedrukt totdat u een pieptoon hoort.
2. Koppelen: Open de Find-app en tik onder het tabblad „Items" op de + en selecteer „ Nog een item toevoegen". Beweeg de tag lichtjes om de koppelingsmodus te activeren. Volg daarna de instructies in de app.

UITSCHAKELEN EN RESETTEN

1. Uitschakelen: Druk tweemaal op de knop en houd deze ingedrukt om het apparaat uit te schakelen. Een pieptoon geeft aan dat het apparaat is uitgeschakeld.
2. Fabrieksinstellingen herstellen: Druk vier keer op de knop en houd deze vervolgens 3 seconden ingedrukt om de fabrieksinstellingen te herstellen. De tag geeft een pieptoon. Na het herstellen van de fabrieksinstellingen schakelt de tag over naar de koppelingsmodus.

De tag gaat in de slaapstand (wordt uitgeschakeld) als hij niet binnen 10 minuten kan worden gekoppeld.

GOOGLE FIND HUB KOPPELEN

1. Inschakelen: Druk op de knop op de tag en een pieptoon geeft aan dat deze is ingeschakeld.
2. Koppelen: Houd de tag dicht bij uw telefoon. Open de Find Hub-app en er verschijnt een venster op het scherm van uw telefoon waarin u wordt gevraagd om de tag toe te voegen aan uw Find Hub-app. Volg vervolgens de instructies in de app.

UITSCHAKELEN EN RESETTEN

1. Uitschakelen: Houd de knop 5 seconden ingedrukt om het apparaat uit te schakelen. Twee piepjes geven aan dat het apparaat wordt uitgeschakeld.
2. Fabrieksinstellingen herstellen: Open de Find Hub-app en selecteer uw Tag. Klik op het instellingenpictogram en selecteer vervolgens "Verwijderen uit Find Hub". Nadat u het uit de app hebt verwijderd, drukt u zes keer op de knop op de Tag om een fabrieksreset uit te voeren. De Tag geeft een luide pieptoon. Na het herstellen van de fabrieksinstellingen schakelt de Tag over naar de koppelingsmodus.

De Tag gaat in de slaapstand (wordt uitgeschakeld) als hij niet binnen 3 minuten kan worden gekoppeld.

INSTALLATIE

1. Gebruik een inbussleutel om beide schroeven op het fietsframe los te draaien waarmee de bidonhouder is bevestigd.
2. Plaats de locator op het fietsframe. De gaten in de locator moeten uitgelijnd zijn met de bevestigingsgaten op het frame. Als u een bidonhouder gebruikt, plaats deze dan op de locator zodat de gaten precies uitgelijnd zijn.
3. Gebruik de originele schroeven of langere schroeven, afhankelijk van de hoogte van de locator en het type houder. Draai beide schroeven vast zodat de houder stevig vastzit, maar het frame niet beschadigt.
4. Controleer of de houder stevig vastzit en of de locator goed onder de houder verborgen is.
5. De locator is nu klaar voor gebruik en positiebepaling.

LED-INDICATIE:

- Opladen - oranje LED brandt
- Volledig opgeladen - groene LED brandt
- Batterij bijna leeg - LED knippert

PRODUCTSPECIFICATIES:

- Bluetooth: 5.4
- Volume: 60-90dB
- Batterij: 160mAh
- Frequentieband: 2400-2483MHz
- Materiaal: ABS + PC
- Afmetingen: 26 x 91 x 10mm
- Gewicht: 16 g

INCLUSIEF IN DE VERPAKKING:
1x FIXED Tag Bikee Locator
1x Bevestigingsschroeven
1x USB-C-oplaadkabel
1x Gebruikershandleiding

OPMERKINGEN:
Het product valt onder de garantie volgens de wettelijke voorschriften in de landen waar het wordt verkocht. Neem voor serviceproblemen contact op met de dealer waar u het apparaat hebt gekocht.
FIXED aanvaardt geen aansprakelijkheid voor schade veroorzaakt door oneigenlijk gebruik van het product.

PRODUCTVERZORGING EN ONDERHOUD
Gebruik een zachte doek om de behuizing van de tag schoon te maken.

VEILIGHEIDSMAATREGELEN
Stel het apparaat niet bloot aan regen of sneeuw en dompel het niet onder in water.
Laat het apparaat niet in de auto liggen in the zon.
Stel het apparaat niet bloot aan direct zonlicht en laat het niet in de buurt van warmtebronnen liggen.
Gebruik het apparaat niet als u een sterke stoot hebt gehad, is gevallen of op enige wijze is beschadigd.
Demonteer de apparatuur niet, er bestaat gevaar voor elektrische schokken en/of brandwonden.
Houd de apparatuur buiten het bereik van kinderen. Het ongeoorloofd openen of wijzigen van onderdelen van het product maakt de garantie ongeldig.

VERVANGEN VAN DE BATTERIJ
Gebruik uitsluitend de door FIXED aanbevolen batterij van de fabrikant. Het vervangen van de batterij door een ongeschikt type kan een explosie veroorzaken. Gooi de batterij weg volgens de plaatselijke wetgeving.

OPLADEN
Laad de batterij op tussen 0 °C en 40 °C. Het opladen buiten dit temperatuurbereik kan de batterij beschadigen of het gevaar van brand of lekkage vergroten.

OPLOSSING VAN PROBLEMEN
Als u problemen ondervindt met het product, neem dan contact op met ons ondersteuningsteam via www.fixed.zone/podpora

VEREENVOUDIGDE EU-CONFORMITEITSVERKLARING
FIXED.zone verklaart dat het product dat in deze handleiding wordt beschreven, voldoet aan Verordening 2014/53/EU. De volledige tekst van deze EU-verklaring is beschikbaar op: https://fixed.zone/pages/compliance

PRODUCTAFVOER

(Van toepassing in landen met aparte inzamelingssystemen voor recyclebare materialen.
Oude producten mogen niet bij het huishoudelijk afval worden weggegooid! Als het product niet meer werkt, moet u het afvoeren in overeenstemming met de voorschriften in uw land.

Dit product voldoet aan alle essentiële eisen van de Europese richtlijnen die van toepassing zijn. FIXED.zone a.s. verklaart hierbij dat dit apparaat voldoet aan Richtlijn 2014/53/EU. De volledige tekst van de EU-conformiteitsverklaring is beschikbaar op dit webadres: https://fixed.zone/pages/compliance

INSTRUCTIES VOOR HET AFVOEREN VAN APPARATUUR VOOR PARTICULIEREN (VAN TOEPASSING IN DE EUROPESE UNIE EN IN LANDEN MET GESCHEIDEN AFVALINZAMELINGSSYSTEMEN)

Het symbool op het product of in de documentatie geeft aan dat het product aan het einde van zijn levensduur niet mag worden huishoudelijk afval mag worden weggegooid. Om mogelijke milieuvervuiling of schade aan de gezondheid te voorkomen als gevolg van ongecontroleerde afvalverwijdering, dient u het product te scheiden van andere soorten afval en op verantwoorde wijze te recycelen om hergebruik van grondstoffen te bevorderen.

Particulieren kunnen voor informatie over het recyclen van dit type product contact opnemen met het verkoopkantoor waar het product is gekocht of met hun lokale instantie. Rechtspersonen dienen contact op te nemen met hun leveranciers en alle voorwaarden van de koopovereenkomst te controleren. Dit product mag niet worden gemengd met ander bedrijfsafval voor verwijdering. Neem bij het afvoeren van het product contact op met uw lokale afvalverwerkingsbedrijf om de batterij te verwijderen.

FIXED.zone a.s.
Budějovická 19
Homole 37001
Tsjechië

NO BRUKERHÅNDBOK

Takk for at du kjøpte FIXED Tag Bikee.

1

1 Strømknapp
2 Indikator-LED
3 Monteringshull
4 USB-C-ladekontakt
5 Støvhette

Les denne bruksanvisningen før bruk.

SLIK KOBLER DU TIL APPLE FIND MY

1. Slå på: Hold knappen på Taggen inne i 2 sekunder, og et pip signaliserer at den er slått på.
2. Parring: Åpne Find-appen og trykk på + under fanen «Elementer» og velg «Legg til et nytt element». Beveg Taggen litt for å gå inn i paringstilstand. Følg deretter instruksjonene i appen.

SLÅ ÅV OG TILBAKESTILL

1. Slå av: Trykk to ganger på knappen og hold den inne for å slå av. Et pip signaliserer at enheten er slått av.
2. Tilbakestill til fabrikkinnstillinger: Trykk fire ganger og hold deretter knappen inne i 3 sekunder for å starte en tilbakestilling til fabrikkinnstillinger. Taggen vil pipe. Etter tilbakestillingen til fabrikkinnstillinger vil Taggen gå over til paringsmodus.

Tag går i hvilemodus (slås av) hvis den ikke kan pares innen 10 minutter.

SLIK KOBLER DU TIL GOOGLE FIND HUB

1. Slå på: Trykk på knappen på Tag, og et pip vil fortelle deg at den er slått på.
2. Koble til: Hold Taggen nær telefonen din. Åpne Find Hub-appen, og det vil vises på telefonens skjerm der du blir bedt om å legge til Taggen i Find Hub-appen. Følg deretter instruksjonene i appen.

SLÅ ÅV OG TILBAKESTILLE

1. Slå av: Trykk og hold inne knappen i 5 sekunder for å slå av. To pipelyder vil varsle deg om at enheten slås av.
2. Gjenopprette fabrikkinnstillinger: Åpne Find Hub-appen og velg Tag-enheten. Klikk på innstillingssikonet og velg deretter «Fjern fra Find Hub». Etter at du har fjernet den fra appen, trykker du på knappen på Tag-enheten seks ganger for å utføre en tilbakestilling til fabrikkinnstillinger. Tagenheten vil pippe høyt. Etter at fabrikkinnstillingene er gjenopprettet, vil Tag-enheten bytte til paringsmodus.

Tag-enheten går i hvilemodus (slås av) hvis den ikke kan pares innen 3 minutter.

MONTERING

1. Bruk en unbrakonøkkel til å skru ut begge skruene på sykkelrammen som brukes til å feste flaskeholderen.
2. Plasser festebraketten på sykkelrammen. Hullene i festebraketten må være på linje med monteringshullene på rammen. Hvis du bruker en flaskeholder, plasser den på festebraketten slik at hullene passer nøyaktig sammen.
3. Bruk de originale skruene eller lenger skruer avhengig av høyden på lokatoren og typen holder. Stram begge skruene slik at holderen sitter godt fast, men ikke skader rammen.
4. Kontroller at holderen sitter godt fast og at lokatoren er godt skjult under den.
5. Lokatoren er nå klar til bruk og posisjonssporing.

LED-INDIKASJON:

- Lader - oransje LED lyser
- Fulladet - grønt LED lyser
- Lavt batteri - LED-lampen blinker

PRODUKTSPESIFIKASJONER:

- Bluetooth: 5.4
- Volum: 60-90dB
- Batteri: 160 mAh
- Frekvensbånd: 2400-2483 MHz
- Materiale: ABS + PC
- Størrelse: 26 x 91 x 10 mm
- Vekt: 16 g

PAKKEN INNEHOLDER:
1x FIXED Tag Bikee Locator
1x Festeskruer
1x USB-C-ladekabel
1x Brukerhåndbok

MERKNADER:
Produktet er dekket av garanti i henhold til lovgivningen i landene hvor det selges. Ved serviceproblemer, vennligst kontakt forhandleren hvor du kjøpte enheten.
FIXED påtar seg ikke ansvar for skader forårsaket av feil bruk av produktet.

PRODUKTPLEIE OG VEDLIKEHOLD
Bruk en myk klut til å rengjøre tagen.

SIKKERHETSREGLER
Ikke utsett enheten for regn eller snø, og ikke dypp den i vann.
Ikke la enheten ligge i bilen i solen.
Ikke utsett enheten direkte for sollys eller la den ligge i nærheten av varmekilder.
Ikke bøy eller kast enheten hvis den har blitt utsatt for kraftig støt, hvis den har falt ned eller hvis den er skadet på noen måte.
Ikke demonter utstyret, da det er fare for elektrisk støt og/eller brannskader.
Oppbevar utstyret utilgjengelig for barn. Uautorisert åpning eller modifisering av produktdeler vil ugyldiggjøre garantien.
- Oppbevaringstemperatur for produktet: 0 til 35 °C
- Produktets drifttemperatur: 0 til 40 °C

FELSØKNING:
Hvis du opplever problemer med produktet, vennligst kontakta vårt supportteam på www.fixed.zone/podpora

FORENKLET EU-OVERENSSTEMMELSESERKLÆRING
FIXED.zone erklærer at produktet beskrevet i denne bruksanvisningen er i samsvar med forordning 2014/53/EU. Den fullstendige teksten til denne EU-erklæringen er tilgjengelig på: https://fixed.zone/pages/compliance

AVHENDING AV PRODUKT

(Gjelder i land med separate innsamlingssystem for resirkulerbare materialer.
Gamle produkter får ikke kasseres med hushållsavfall! Om produkten inte längre fungerar, ska det kasseras i enlighet med gällande bestämmelser i ditt land.

Denna produkt uppfyller alla väsentliga krav i EU-direktiver som är tillämpliga på den. FIXED. zone a.s. förklarar härmed att denna enhet uppfyller direktiv 2014/53/EU. Den fullständiga texten till EU:s försäkran om överensstämmelse finns tillgänglig på denna webbadress: https://fixed.zone/pages/compliance

INSTRUKTIONER FÖR AVHENDING AV UTRUSTNING FÖR PRIVATPERSONER (GÄLLER INOM EUROPEISKA UNIONEN OCH I LÄNDER MED SEPARATA AVFALLSSYSTEM)

Symbolen på produkten eller i dokumentationen anger att produkten inte får kasseras tillsammans med annat kommunalt avfall när den har nått slutet av sin livslängd. För att förhindra eventuell miljöförorening eller skada på människors hälsa till följd av okontrollerad avfallshantering, separera produkten från andra typer av avfall och återvinn den på ett ansvarsfullt sätt för att främja återanvändning av materialresurser.

Privatpersoner kan kontakta säljstället där produkten köptes eller sin lokala myndighet för information om återvinning av denna typ av produkt. Juridiska personer bör kontakta sina leverantörer och kontrollera alla villkor i köpeavtalet. Denna produkt får inte blandas med annat kommersiellt avfall för avfallshantering. När du kasserar produkten, kontakta din lokala avfallshanteringstjänst för att ta bort batteriet.

FIXED.zone a.s.
Budějovická 19
Homole 37001
Tjeckien

PL PODRĘCZNIK UŻYTKOWNIKA

Dziękujemy za zakup FIXED Tag Bikee.

1

1 Przycisk zasilania
2 Wskaźnik LED
3 Otwór montażowy
4 Złącze ładowania USB-C
5 Osłona przeciwpyłowa

Przed użyciem należy zapoznać się z niniejszą instrukcją.

PRODEDURA PAROWANIA APPLE FIND MY

1. Włączanie: Przytrzymaj przycisk na tagu przez 2 sekundy, a sygnał dźwiękowy poinformuje o włączeniu.
2. Parowanie: Otwórz aplikację Find i w zakładce „Elementy" dotknij i wybierz „Dodaj kolejny element". Lekko przesuń tag, aby przejść do stanu parowania. Następnie postępuj zgodnie z instrukcjami w aplikacji.

WYŁĄCZANIE I RESETOWANIE

1. Wyłącz: Naciśnij przycisk dwukrotnie, a następnie przytrzymaj, aby go wyłączyć. Wyłączenie zostanie zasygnalizowane sygnałem dźwiękowym.
2. Przywracanie ustawień fabrycznych: Naciśnij cztery razy, a następnie przytrzymaj przycisk przez 3 sekundy, aby zainicjować przywracanie ustawień fabrycznych. Tag wyemituje sygnał dźwiękowy. Po przywróceniu ustawień fabrycznych tag przełączy się w tryb parowania.

Tag przejdzie w tryb uśpienia (wyłączy się), jeśli nie uda się go sparować w ciągu 10 minut.

PROCEDURA PAROWANIA GOOGLE FIND HUB

1. Włączanie: Naciśnij przycisk na tagu, a sygnał dźwiękowy poinformuje Cię o włączeniu urządzenia.
2. Parowanie: Trzymaj tag blisko telefonu. Otwórz aplikację Find Hub, a na ekranie telefonu pojawi się okno z prośbą o dodanie tagu do aplikacji Find Hub. Następnie postępuj zgodnie z instrukcjami wyświetlanymi w aplikacji.

WYŁĄCZANIE I RESETOWANIE

1. Wyłączanie: Naciśnij i przytrzymaj przycisk przez 5 sekund, aby wyłączyć urządzenie. Dwa sygnały dźwiękowe poinformują Cię, że urządzenie się wyłącza.
2. Przywracanie ustawień fabrycznych: Otwórz aplikację Find Hub i wybierz swój tag. Kliknij ikonę ustawień, a następnie wybierz „Usuń z Find Hub". Po usunięciu z aplikacji naciśnij sześć razy przycisk na tagu, aby przywrócić ustawienia fabryczne. Tag wyda głośny sygnał dźwiękowy. Po przywróceniu ustawień fabrycznych tag przełączy się w tryb parowania.

Tag przejdzie w tryb uśpienia (wyłączy się), jeśli nie uda się go sparować w ciągu 3 minut.

INSTALACJA

1. Za pomocą klucza imbusowego odkręć obie śruby na ramie roweru. Które służą do mocowania uchwytu na bidon.
2. Umieść lok