11 176 400 01 **RAPID SL 2-I-1 SÆT TIL WC, 1,13 M INSTALLATIONSHØJDE**

PRODUKTBESKRIVELSE
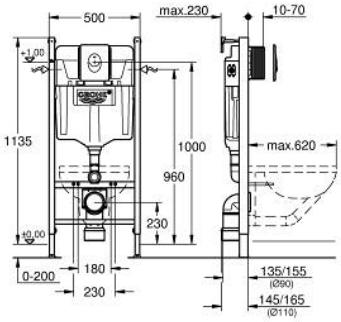
- Farve: chrome
- med GD 2 indbygningscisterne, 3-4 l
- Bestående af:
- Rapid SL til væghængt WC (38 840 000)
- vægvinkel (38 558 00M)