Produktnummer 53386

Slukrist Rib er en flisramme med firkantet slukrist i høykvalitet rustfritt stål. Flisrammen inngår i designserien Purus Square.

Spesifikasjoner

Produktnummer	53386
Flate	Børstet
Gulvdekke	Fliser
Materiale	Rustfritt stål 1.4301
Størrelse	154x154x6 mm
Trykk Strømningstemp	K3
Vare farge	Rustfritt
Versjon	Rib rist

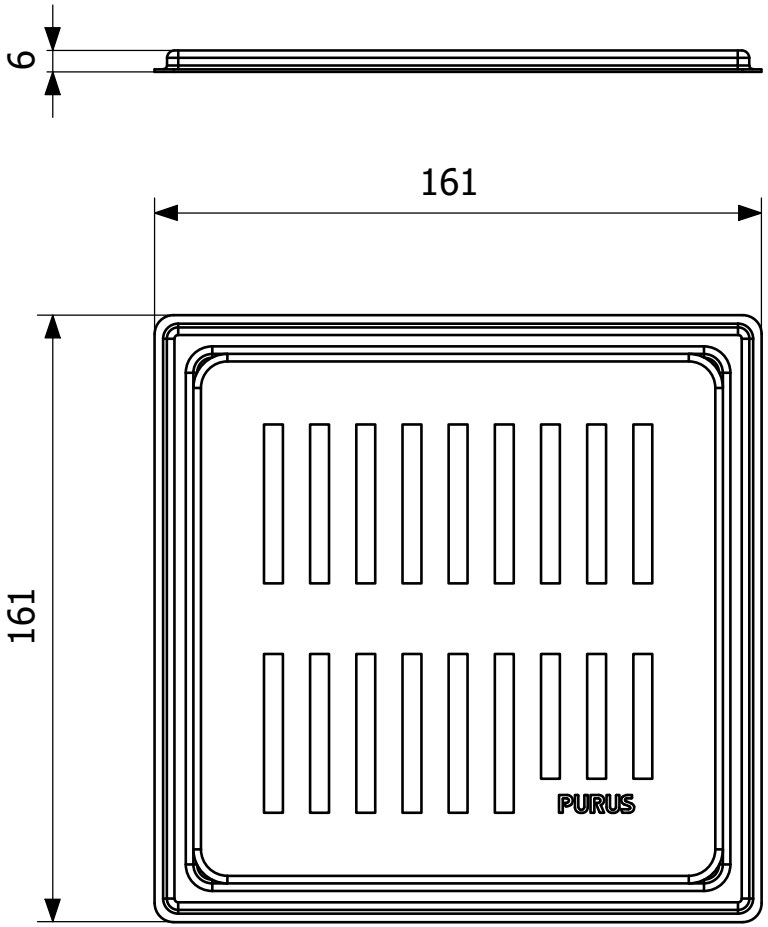
6
161
161
PURUS