LOEVSCHALL
PASSION FOR LIGHT

CURVE SPEJL 400X1000 MM

3443460149 · Curve

PRODUKTHØJDEPUNKTER

- Let og eksklusivt udtryk
- Slank metalramme i rustfrit stål
- Bløde, rundede hjørner og mat sort finish
- Kan hænges både lodret og vandret
- Alsidigt spejl til hele hjemmet



SPECIFIKATIONER

Installationsretning	Lodret eller vandret
Sikkerhedsfilm	Ja
Højde (mm)	1000
Bredde (mm)	400
Dybde (mm)	23
Glastykkelse (mm)	4

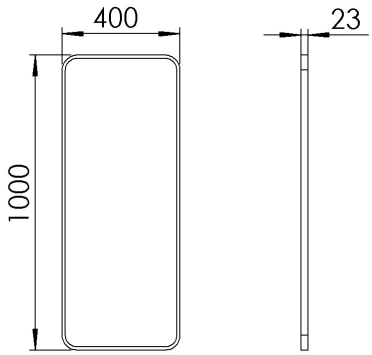

EMBALLAGE OG VÆGT

Nettovægt (kg)	5,113
Bruttovægt (kg)	7,113
Emballage højde (cm)	105,5
Emballage bredde (cm)	45,5
Emballage dybde (cm)	7
Emballagevægt (g)	2000

MATERIALER

Farve	Sort
Overflade	Mat

SIKKERHED

CE	Ja
Sikkerhedsfilm	Ja
REACH	Ja