Pos.	DESCRIZIONE / PART NAME	MATERIALE / MATERIAL	NORMA MATERIALE / MATERIAL STANDARD	TRATTAMENTO / TREATMENT	N° Pz.
1	CORPO - BODY	OTTONE\BRASS CW 617N	UNI EN 12420	STAGNO NICHELATURA - TIN NICKEL PLATING	1

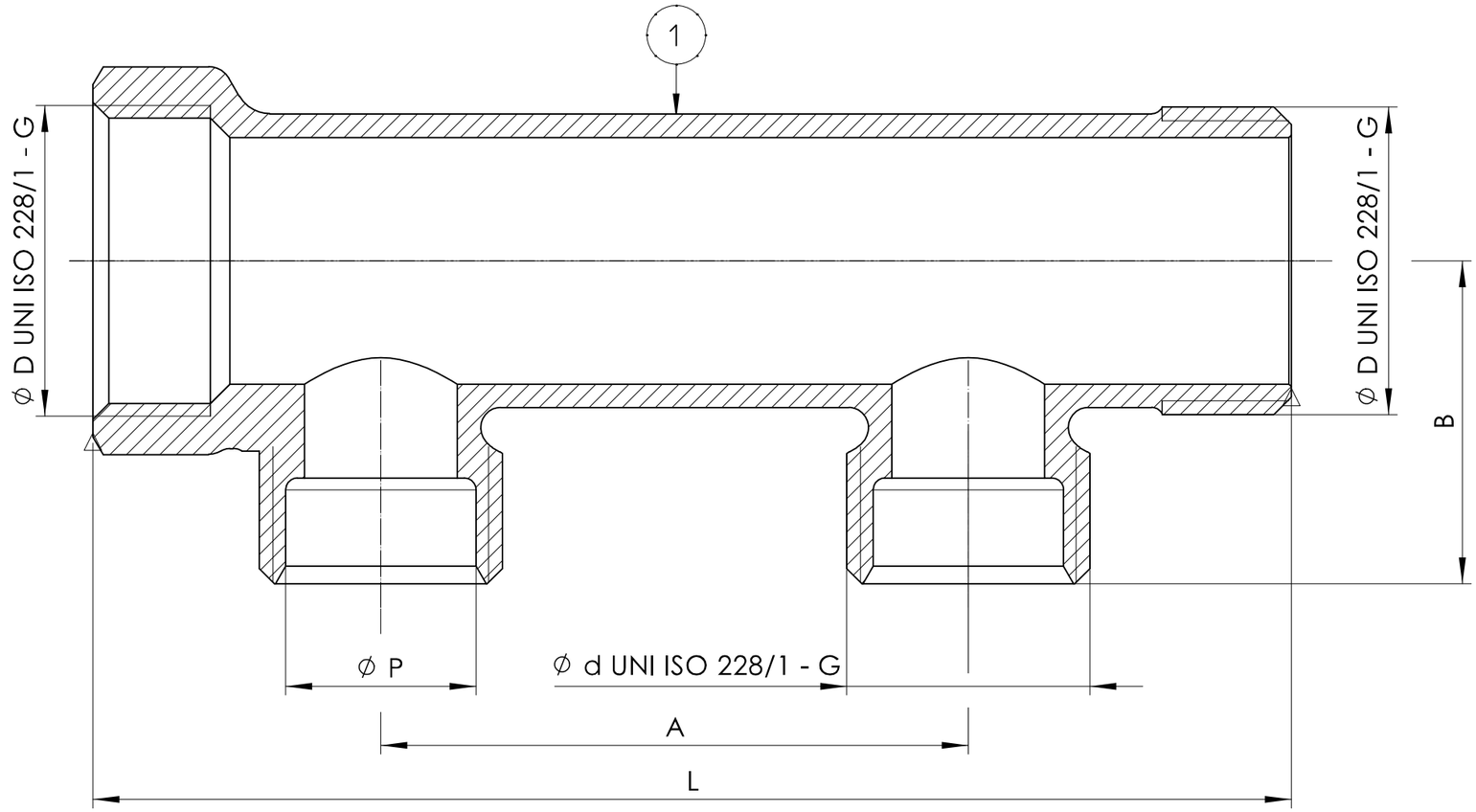

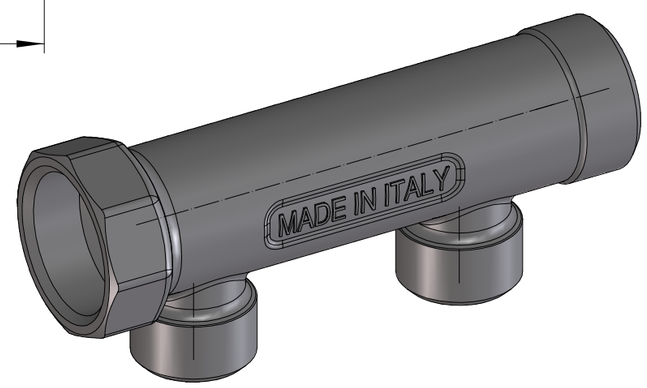

IL DISEGNO SERVE ANCHE PER This drawing is valid also for
TRATTAMENTO / TREATMENT
6787-00 - NO TRATTAMENTO

ØD x Ød	N°VIE N°WAYS	CODICE CODE	UM	ø P	A	B	L	Kg Lb
3/4 x 1/2	2	6787050102	mm	16	50	27,5	102	0,17
			in.	0,63	1,97	1,08	4,02	0,37
3/4 x 1/2	3	6787050103	mm	16	50	27,5	152	0,25
			in.	0,63	1,97	1,08	5,98	0,54
3/4 x 1/2	4	6787050104	mm	16	50	27,5	202	0,32
			in.	0,63	1,97	1,08	7,95	0,71

REV.	DATA/DATE	FIRMA/SIGNATURE	DESCRIZIONE/DESCRIPTION
B	09/11/2022	MUNTONI S.	Aggiornato trattamento stagno/nichelatura

DISEGNATORE/DRAW BY: PELIZZARI P.

RESPONSABILE/APPROVED BY: POLI G.

RUBINETTERIE BRESCIANE

BONOMI GROUP

DESCRIZIONE: COLLETTORE ATTACCO M/F -

DESCRIPTION: MANIFOLD CONNECTION M/F -

DATA/DATE: 19/10/2021

CODICE DISEGNO/DRAWING CODE: DMS 6787 01

REV.: B

TAV.: 01

ACCORDING TO THE LAW IT IS FORBIDDEN ANY REPRODUCTION