PHILIPS

MAS LED spot VLE DT 3.7-50W GU10 927 36D

929004247202



MASTER Value, LEDspot, PAR16, 50 W, GU10, 2200 K, 2700 K, 355 lm, CRI 90, 25000 t, Glas



MASTER Value, LEDspot, PAR16, 50 W, GU10, 2200 K, 2700 K, 355 lm, CRI 90, 25000 t, Glas, 95 lm/W, EEL E, PF 0.6, RG1, IP20, SVM 0.4, PstLM 1

Advarsler og sikkerhed

- Driftstemperaturområde er mellem -20 ° C og 45 ° C omgivelsestemperatur
- Kun til anvendelse i tørre eller fugtige steder og de fleste af åbne armaturer med fatninger, der tilbyder tilstrækkeligt plads (10 mm frit luftrum)
- Ikke beregnet til brug med nødlysarmaturer eller udgangslys

Generelle oplysninger

Fod	GU10
Normeret levetid	25.000 t
Skiftecyklus	50.000
Lighting Technology	LEDspot
Lysstrømsmålingsreference	Narrow Cone
Garantiperiode	5 år

Lysteknisk

Farvekode	922-927 [CCT of 2200K-2700K]
Spredningsvinkel (nom.)	36 °
Lysstrøm	355 lm
Lysstyrke (nom.)	700 cd
Farvebetegnelse	Varmt skær (WG)
Korreleret farvetemperatur (nom.)	2200 K
Lyseffekt (nominel) (nom.)	95 lm/W
Farveensartethed	<6
Farvegengivelsesindeks (CRI)	90
LLMF ved den nominelle levetids udløb (nom.)	70 %
Lysstrøm i kegle på 90° (nominel)	355 lm
Photobiological safety according to EN 62471	RG1

Drift og el

Indgangsfrekvens	50 til 60 Hz
Strømforbrug	3,7 W
Lyskildens strømstyrke (nom.)	26 mA
Wattforbrugsækvivalent	50 W
Opstartstid (nom.)	0,5 s
Opvarmningstid til 60 % lyseffekt	0.5 s
Effektfaktor (brøk)	0.6
Spænding (nom.)	220-240 V

Temperatur

T-kappe, maks. (nom.)	60 °C

Lysstyringssystemer og dæmpning

Dæmpbar	Kun med visse lysdæmpere

Mekanik og armaturhus

Pære finish	Klar
Lyskildemateriale	Glas
Lyskildeform	PAR16
Nettovægt (stykke)	0,043 kg

Godkendelse og anvendelsesområde

Energieffektivitetsklasse	E
Velegnet til effektbelysning	Ja
Energiforbrug kWh/1000 t.	4 kWh
EPREL registreringsnummer	2150476
CE-mærke	Ja
EU RoHS-godkendt	Ja
EyeComfort	Ja
Flimmerværdi (PstLM)	1
Værdi for stroboskopisk effekt (SVM)	0,4
Omgivelsestemperaturområde	-20 til +45 °C

Anvendelsesbetingelser

Trådløs teknologi	Ikke relevant

Produktdata

Ordreproduktnavn	MAS LED spot VLE DT 3.7-50W GU10 927 36D
Det fulde produktnavn	MAS LED spot VLE DT 3.7-50W GU10 927 36D
Full EOC	872016939948800
Beskrivelse af lokal kode	2057820115
Ordrekode	929004247202
Materialenr. (12NC)	929004247202
Lokal ordrekode	2057820115
Tæller – antal pr. pakke	1
EAN/UPC - Produkt/Æske	8720169399488
Tæller – antal pakker pr. kasse (udvendig emballage)	10
EAN/UPC – kasse	8720169399495

registrerede til at ændre

Målskitse

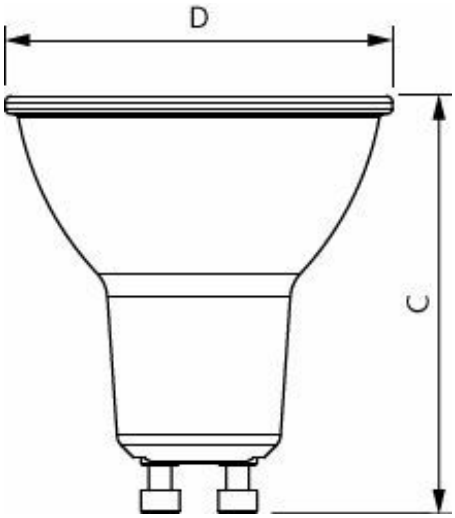

Product	D	C
MAS LED spot VLE DT 3.7-50W GU10 927 36D	50 mm	54 mm

Fotometriske data

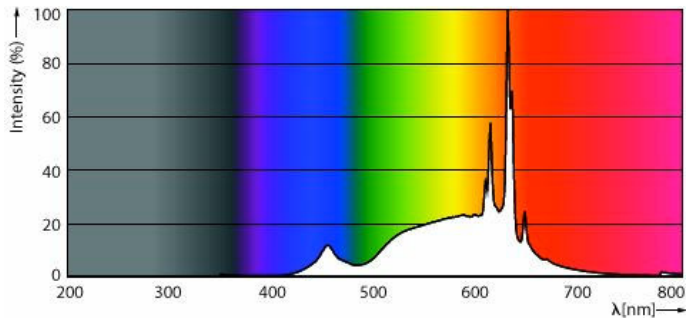

Spectral Power Distribution Colour - MAS LED spot VLE DT 3.7-50W GU10 927 36D

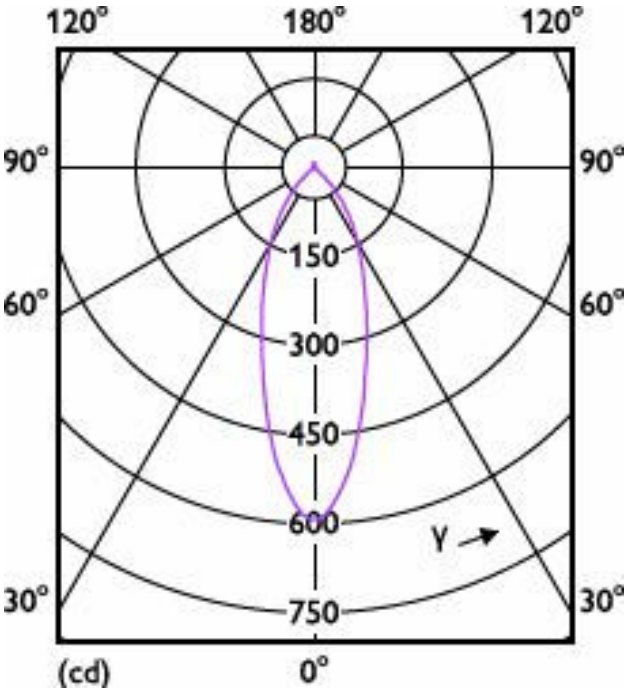

Light Distribution Diagram - MAS LED spot VLE DT 3.7-50W GU10 927 36D

Levetid

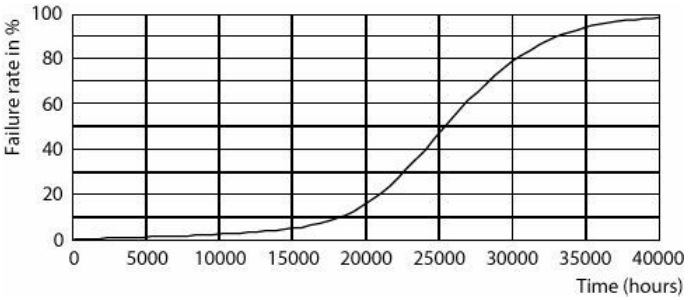

Life Expectancy Diagram

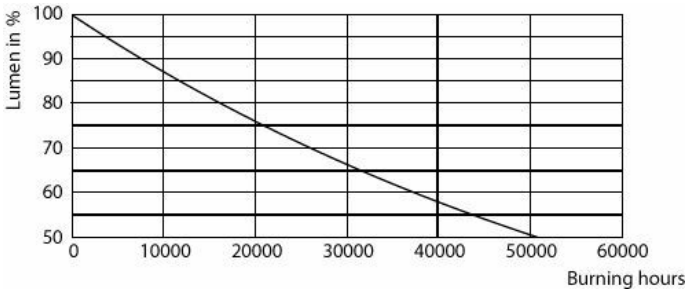

Lumen Maintenance Diagram - MAS LED spot VLE DT 3.7-50W GU10 927 36D

Relaterede dokumenter

Dokumenter og certifikater	Dokumentnavn	Download
Environmental Product Declaration	Philips-MASTER-VALUE-LEDspot-MV-COMF-2198-Ref-929004255802-EPD.pdf	Download

Software plug-ins	Dokumentnavn	Download
IES File	LEDspots-MAS-VLE-3dot7W-PAR16-GU10-922-927-36D-IES.IES	Download

© 2026 Signify Holding. Alle rettigheder forbeholdes. Oplysningerne heri kan ændres uden varsel. Signify fremsætter ingen erklæringer og fraskriver sig ethvert ansvar for nøjagtigheden eller fuldstændigheden af de oplysninger, som er indeholdt heri, og kan ikke stilles til ansvar for eventuelle handlinger, som er baseret herpå. Oplysningerne i dette dokument er ikke ment som et købstilbud og er ikke en del af et tilbud eller en kontrakt, medmindre andet er accepteret af Signify. Philips og Philips-logoet er registrerede varemærker tilhørende Koninklijke Philips N.V.