GROHE PROFESSIONAL | ESSENCE
HÅNDVASKARMATUR, S-SIZE

Article No: **23590DL1**
EAN Code: **4005176425882**
Date: **Oct 02. 2026**

PRODUCT INFORMATION

- Ethulsmontage
- metalgreb
- **GROHE SilkMove** 28mm keramisk patron
- med temperaturbegrænser
- **GROHE LongLife** finish
- **AquaCalibrator**
- Maksimal vandgennemstrømning (ved 3 bar): 5,7 l/min
- **GROHE Aquaguide** justerbar mousseur
- **FastFixation** Plus installationssystem
- glat krop
- Fleksible tilslutningsslanger 3/8"

© GROHE AG

GROHE PROFESSIONAL | ESSENCE
HÅNDVASKARMATUR, S-SIZE

TECHNICAL DATA

Overfladefinish	**Børstet**
Type afløbssæt	**Glat krop, uden afløbssæt**
Installationstype	**Bordmonteret**
Håndtagets placering	**Top**
Vandhanestørrelse	**S**
Størrelse på patron (mm eller tommer)	**28**

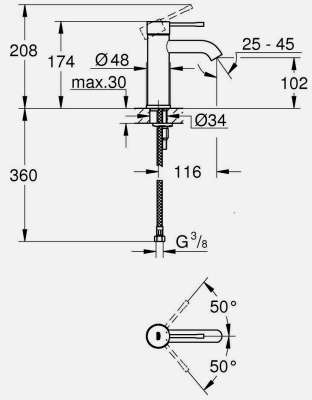

FLOW PROPERTIES

Gennemstrømning ved 3 bar (l) **4.8**

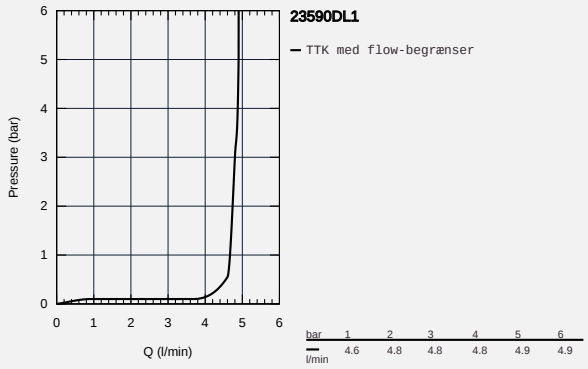

SPARE PARTS

1. Greb (order no. 46917DL0)
2. Befæstigelsesring (order no. 46715000)
3. Patron (order no. 46580000)
4. Perlator (order no. 48270000)
5. Monteringsæt til Zedra / Minta (order no. 46645000)
6. Montagenøgle til håndvask-, bidet - og batterier (order no. 19017000)

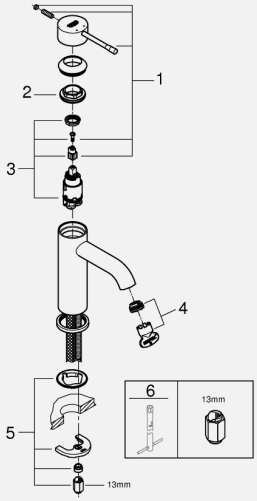

PART OF LIXIL