Geberit Silent-db20 reduktion excentrisk



Eksempelbillede

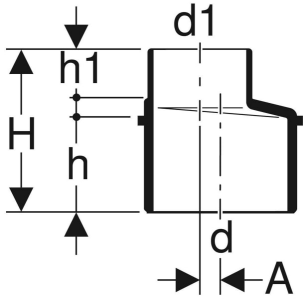

ANVENDELSER

- Til afløb fra bygninger
- Til bygninger med store krav til lyddæmpning

EGENSKABER

- Excentrisk
- Med stopklods til stikmuffe
- Slidstærk
- Optimalt lyddæmpende
- UV-bestandig

TEKNISKE DATA

Opbevaringstemperatur	≤ 40 °C
Materiale	PE-S2
Varmeudvidelse	0.17 mm/(m·K)
Varmeledningsevne rør	0.43 W/(m·K)

Varenr.	VVS nr.	DN	d, ø mm	d1, ø mm	A cm	H cm	h cm	h1 cm
310.050.14.1	184571106	100 / 56	110	56	2.4	11	6	3.7
310.060.14.1	184571107	100 / 60	110	63	2.1	11	6.1	3.7
310.070.14.1	184571108	100 / 70	110	75	1.5	11	6	3.7
310.080.14.1	184571109	100 / 90	110	90	1	11	6.1	3.7
312.100.14.1	184571133	125 / 100	135	110	1.3	11	6.1	3.7

Varenr.	VVS nr.	DN	d, ø mm	d1, ø mm	A cm	H cm	h cm	h1 cm
312.125.14.1	184571134	125 / 125	135	125	0.4	11	6	3.7
315.100.14.1	184571157	150 / 100	160	110	2.4	12.6	8	3.8
315.126.14.1	184571159	150 / 125	160	135	1.1	13.5	8	4.7