Ringkabelsko 0,1 - 6 mm²

A2553R

- Materiale: Cu 99,95 %, fortinnet Cu/Sn.
- Isolation: Halogenfri PC.
- Easy-entry: Ja.
- Temperaturområde: -40 °C til +120 °C.



Isoleret ringkabelsko. Til skrueforbindelser.

Artikelnummer: **7280-261300**
EAN-nummer: **7393487102873**
El-nummer: **2921613859**

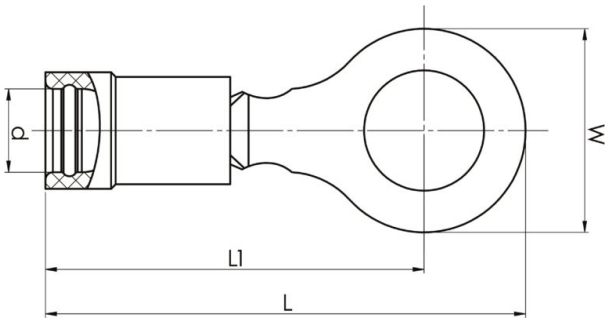

W (mm): **9.5**
d (mm): **4.5**
L (mm): **23**
t (mm) - materialetykkelse: **0.8**
s (mm) - afisoleringslængde: **8**

Isoleringsmateriale: **PC**
Isoleringsfarve: **Blå (isolerede terminaler)**
Materiale: **Cu, Cu/Sn**
Easy-entry: **Ja**
Skrue: **M5**
Halstype: **Brazed**

AWG/MCM Cu: **16 - 14 AWG**
mm² Cu: **1,5-2,5**