DATABLAD

CELINE-2 PNL 600 DDP OP 4000 840 IP20 ELC

Artikelnummer	GTIN
EQ10132315	4015120132315

42 V DC | LED 4000 K | CRI 85 | P 33 W | Phi 4200 lm | 127 lm/W | IP20

5 YEARS MANUFACTURER WARRANTY

Produktbeskrivelse

- LED-lampe med opal diffusor
- Kan anvendes som indbygningsarmaturer til systemlofter med skjulte eller synlige bæreskinner til systemmål 600 x 600mm (Vær opmærksom på egenskaber og evt. begrænsninger fra producenten af loftsystemet!)
- Lampe til ESYLUX Light Control til tilslutning via RJ45-stik med ESYLUX Smartdriver eller DALI-2 Driver Set eller ON/OFF Driver Set (medfølger ikke)
- Farvetemperatur ca. 4000 K (neutral hvid)

Tekniske data

GENERELT	
Enhedskategori	Indbygningsarmatur til loft
Produktinformation	ELC-belysningssystemer kombinerer plug-and-play-koordinerede komponenter: ELC-hovedbelysning, styreenhed og sensorsystem. Alternativt: ELC-armaturer er også egnet til plug-and-play-installation med passende driver-sæt (tilbehør) er ELC-armaturerne også velegnede til plug-and-play-installation uden for ELC-belysningssystemerne (DALI, DALI-2, ON/OFF).
Leverancen omfatter	1x stålkabel til faldsikring
Kan fjernbetjenes	-
Overensstemmelse	CE, EAC, RoHS, WEEE
Godkendelse	ENEC 05
Særlig produktbemærkning	Betjening med ELC-systemkomponenter, alternativt med driver-sæt som tilbehør til DALI, DALI-2, ON/OFF
Garanti	5 års

FASTGØRELSE	
Montering	Systemlofter
Monteringssted	Loft
Indbygningsmål	Indbygningslængde: 600 mm x Indbygningsbredde: 600 mm x Monteringsdybde: 140 mm
Tilslutningstype	Bøsning
Stikforbindelser	RJ45

HUS	
Mål	længde 596 mm x Bredde 596 mm x Højde 65 mm
Vægt	2889 g
Materiale	Stål lakeret
Kapslingsklasse	IP20
Tilladt omgivelsestemperatur	0 °C...+40 °C
Slagfasthed	IK02
Farve	hvid , svarende til RAL 9016
Glødetrådkontrol iht. IEC 60695-2-10	850 °C

ELEKTRISK UDFØRELSE	
Styringssystem	ELC (ESYLUX Light Control)
Isolationsklasse	III
Mærkespænding	42 V DC
Effektforbrug	33 W
Strømforbrug	700 mA

LYS	
Diffusor	opal
Blænde	DDP (micro-prismatic)
Lysåbning	direkte
Strålingsvinkel	94 °
Unified Glare Rating	< 19
Nominel effekt P	33 W
Lysstrøm - min	4200 lm
Lysstrøm - maks	4200 lm
Lysudbytte - min	127 lm/w
Lysudbytte - maks	127 lm/w
Farvetemperatur	4000 K
Farvegengivelsesindeks Ra	> 80
Farvetolerance	2 SDCM
Color Quality Scale	> 80
Leverid L70B10 ved 25 °C	105000 h
Leverid L70B50 ved 25 °C	110000 h

DATABLAD

CELINE-2 PNL 600 DDP OP 4000 840 IP20 ELC

Artikelnummer	GTIN
EQ10132315	4015120132315

Levetid L80B10 ved 25 °C	65000 h
Levetid L80B50 ved 25 °C *	70000 h
Leverid L90B10 ved 25 °C	35000 h
Leverid L90B50 ved 25 °C	35000 h
Fotobiologisk sikkerhed	RG0

Systemkomponenter

Produktbetegnelse	Artikelnummer	Produktbeskrivelse	GTIN
SMARTDRIVER x4 ELC	EC10430664	Lysstyring til op til 4 lamper	4015120430664
SMARTDRIVER x4 ELC KNX	EC10430671	Lysstyring til op til 4 lamper	4015120430671
SMARTDRIVER x8 ELC	EC10430763	Lysstyring til op til 8 lamper	4015120430763
SMARTDRIVER x8 ELC KNX	EC10430770	Lysstyring til op til 8 lamper	4015120430770
Kabel			
CABLE RJ45 5m WH	EC10430695	Tilslutningskabel RJ45, 5 m, hvidt	4015120430695
CABLE RJ45 10m WH	EC10430749	Tilslutningskabel RJ45, 10 m, hvidt	4015120430749
CABLE RJ11 10m WH	EC10431524	Tilslutningskabel RJ11, 10 m, hvidt	4015120431524
CABLE RJ10-OPEN END 10m WH	EC10431517	Tilslutningskabel RJ10 Open end, 10 m	4015120431517
CABLE RJ10 10m WH	EC10431500	Tilslutningskabel RJ10, 10 m	4015120431500
CABLE-SET RJ45 5m x4	EC10431142	Tilslutningskabelsæt til serien SMARTDRIVER x4	4015120431142
CABLE-SET RJ45 10m x4	EC10431159	Tilslutningskabelsæt til serien SMARTDRIVER x4	4015120431159
CABLE-SET RJ45 5m x6	EC10431180	Tilslutningskabelsæt til serien SMARTDRIVER x6	4015120431180
CABLE-SET RJ45 10m x6	EC10431197	Tilslutningskabelsæt til serien SMARTDRIVER x6	4015120431197
CABLE-SET RJ45 5m x8	EC10431227	Tilslutningskabelsæt til serien SMARTDRIVER x8	4015120431227
CABLE-SET RJ45 10m x8	EC10431234	Tilslutningskabelsæt til serien SMARTDRIVER x8	4015120431234
Kontakt			
PUSH BUTTON x8 ELC	EC10430923	DALI 8-dobbelt tryk	4015120430923
Loftstilstedeværelsessensor			
PD-C 360i/24 ELC	EP10427619	Tilstedeværelsessensor med 360° detekteringsvinkel til loftsmontage	4015120427619
PD-C 360i/8 ELC	EP10427602	Tilstedeværelsessensor med 360° detekteringsvinkel til loftsmontage	4015120427602
PD 360i/8 BASIC ELC	EB10431357	Tilstedeværelsessensor til ESYLUX Light Control med 360° detekteringsområde til loftsmontering	4015120431357
Styring			
SMARTDRIVER-2 IR 4C+2 x4 ELC	EC10431401	Lysstyring til op til 4 lamper	4015120431401
SMARTDRIVER-2 IR 4C+2 x8 ELC	EC10431425	Lysstyring til op til 8 lamper	4015120431425
SMARTDRIVER-2 IR 4C+2 x8 ELC KNX	EC10431432	Lysstyring til op til 8 lamper	4015120431432
SMARTDRIVER-2 IR 4C+2 x4 ELC KNX	EC10431449	Lysstyring til op til 4 lamper	4015120431449

DATABLAD

CELINE-2 PNL 600 DDP OP 4000 840 IP20 ELC

Artikelnummer	GTIN
EQ10132315	4015120132315

Tilbehør

Produktbetegnelse	Artikelnummer	Produktbeskrivelse	GTIN
Driftsenhed			
DRIVER-SET 30W 700mA RJ45 DALI	EQ10127854	Plug-and-play LED-driversæt, 30 W, DALI	4015120127854
DRIVER-SET 30W RJ45 WAGO WINSTA DALI	EQ10127762	Plug-and-play LED-driversæt, 30 W, DALI, WAGO WINSTA	4015120127762
DRIVER-SET 30W 700mA RJ45 DALI-2	EQ10127793	Plug-and-play LED-driversæt, 30 W, DALI-2	4015120127793
DRIVER-SET 30W 700mA RJ45 WAGO WINSTA DALI-2	EQ10127809	Plug-and-play LED-driversæt, 30 W, DALI-2, WAGO WINSTA	4015120127809
DRIVER-SET 30W 700mA RJ45 WIELAND GST DALI-2	EQ10127816	Plug-and-play LED-driversæt, 30 W, DALI-2, WIELAND GST	4015120127816
DRIVER-SET 30W 700mA RJ45	EQ10127878	Plug-and-play LED-driversæt ON/OFF 30 W	4015120127878
DRIVER-SET 30W RJ45	EQ10127786	Plug-and-play LED-driversæt ON/OFF 30 W	4015120127786
DRIVER-SET 30W RJ45 WAGO WINSTA	EQ10127779	Plug-and-play LED-driversæt ON/OFF 30 W, WAGO WINSTA	4015120127779
Fjernbetjening			
ESY-Pen	EP10425356	ESY-Pen og ESY-App, en duo til alt: (1) Parameterindstilling, (2) fjernstyring (3) lysmåling, (4) administrering af projekter	4015120425356
Montering			
MOUNTING FRAME 600 FM WH	EQ10113086	Loftindbygningsramme 600 til armaturer til indbygning i loft	4015120113086
MOUNTING FRAME 600/625 SM WH	EQ10113468	Loftsmonteringsramme 600/625 til armaturer til montering på loft	4015120113468

Målskitse

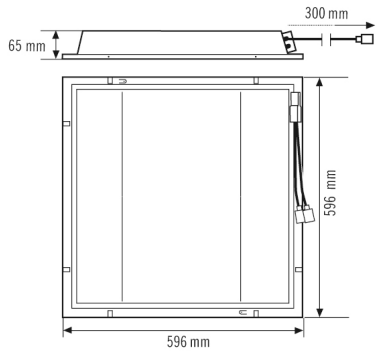

Lysfordeling

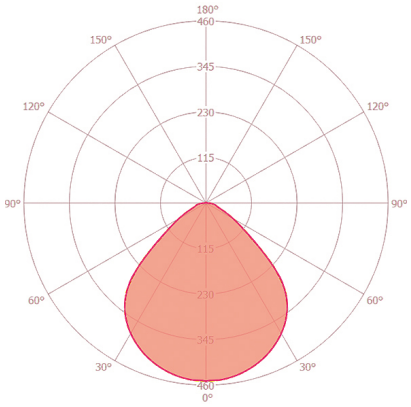

Udførlig produktbeskrivelse

- LED-armatur med opal (MILKY) afdækning (diffusor)
- Kan anvendes til indbygningsarmaturer til loft, med skjulte eller synlige bæreskinner til systemmål 600x600 mm
- Meget god lyskvalitet, egnet til skærmarbejdspladser iht. EN 12464-1
- Levetid L80B50 ved 25 °C *: 70000 h
- Betjening med ELC-systemkomponenter, alternativt med driver-sæt som tilbehør til DALI, DALI-2, ON/OFF (medfølger ikke)
- LED-effekt 30W
- Farvetemperatur: 4000 K