Quality of life since 1825

Væghængt toilet Graphic - HygienicTwist

Sæde med SC/QR

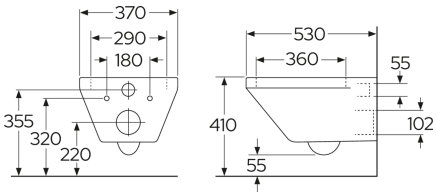

Produktegenskaber

HYGIENIC TWIST

- Rengøringsvenligt og minimalistisk design
- HygienicTwist - kraftig skyl og åben kant for nem rengøring
- Skjult fastgørelse

Artikel nummer

VVS-nr.	Art-nr.	EAN
613014200	GB11E930001030	7391530091174

Emballage

Længde: 465 mm | Bredde: 405 mm | Højde: 565 mm
Vægt: 26 kg
Antal i emballage: 1 st

Montering & Rengøring

Monteres på bolte direkte på væggen. Monteringssæt medfølger. Se den medfølgende monteringsvejledning. Rengør keramikken ofte for at forhindre, at snavs og kalkaflejringer sætter sig fast. Hvis det almindelige rengøringsmiddel ikke har den ønskede effekt, kan du bruge citronsyre eller vinsyre fra apoteket. Fjern kalkpletter med almindelig husholdningseddike. Brug aldrig skurende rengøringsmidler, da disse med tiden kan beskadige glasuren. Undgå også at bruge stærkt alkalisk, ludbaseret afløbsrens, da det kan være skadeligt for både porcelænsoverflade og miljø. Ved toiletter, der skal placeres i et uopvarmet rum, skal cisternen tømmes. Hæld ca. 4 dl frostvæske i vandlåsen. Brug et miljøvenligt produkt.

Energimærkning og certificeringer

Denna produkt är anpassad till Branschregler Säker Vattninstallation 2021:1. Leverantören garanterar produktens funktion om branschreglerna och monteringsanvisningarna följs.

Teknisk information

- CO2-aftryk: 50 kg
- Skyl – vandmængde: 4,5/3 Dobbeltskyl 4,5/3 (L)

- Tilslutningsdimension: c/c 155mm sitsfäste

Reservedele

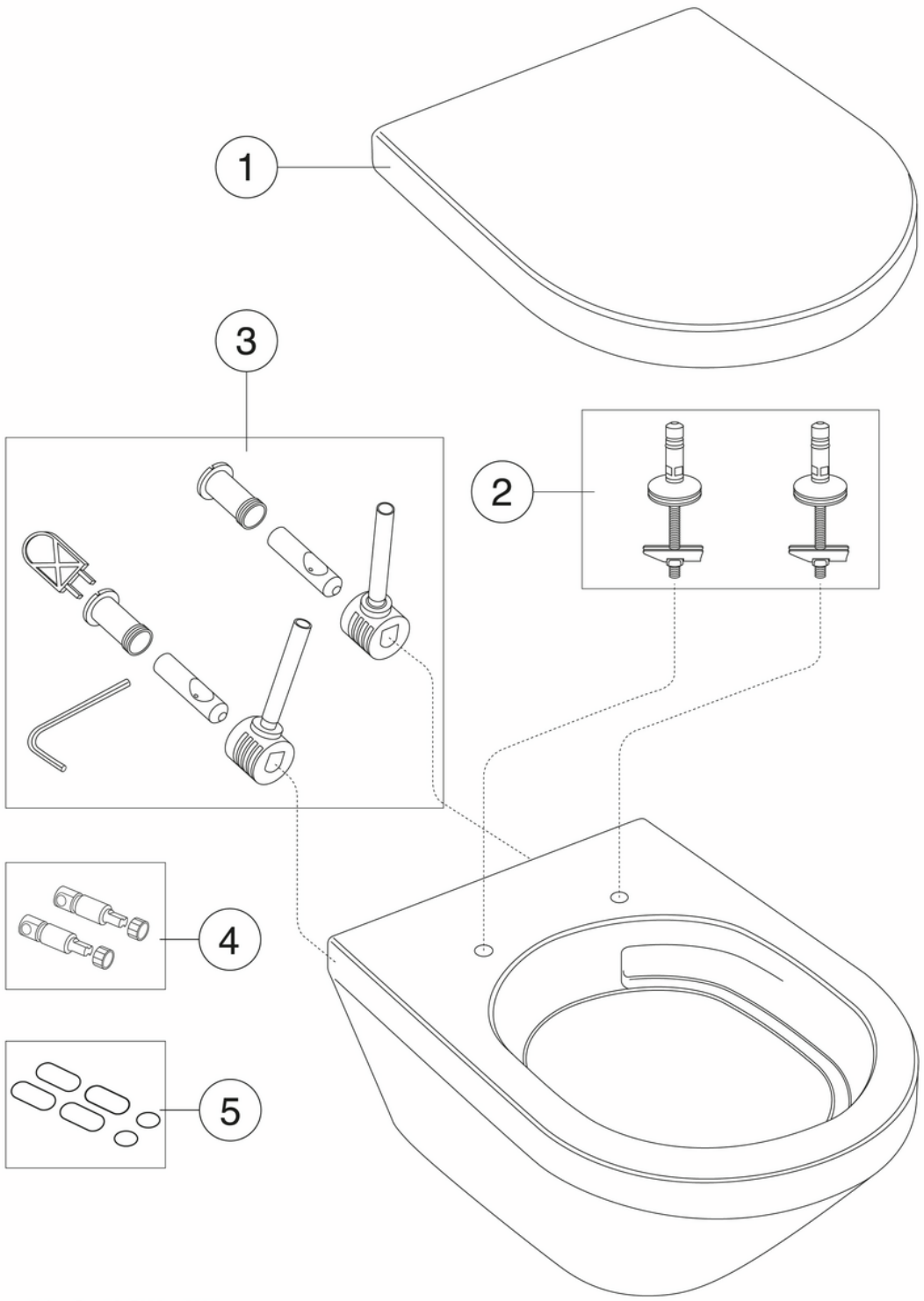

Toilet Graphic E930 yr 2025-
(Rev 1. 2026-07-02)

Nr.	Produkt	VVS-nr.	Art-nr.
1	WC-sæde – SC/QR	614589100	9M16S101
2			GB92241761
4			GB92242400
5			GB92242201