Quality of life since 1825

Væghængt toilet Nautic 1530 – Hygienic Flush

Uden sæde

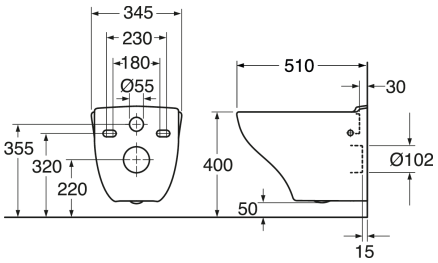

Produktegenskaber

- Skjult montering og overflader, der er lette at rengøre
- Fleksibel boltafstand: c-c 180/230 mm
- Åben skyllerand med skyl i hele kummen

Artikel nummer

VVS-nr.	Art-nr.	EAN
613025000	GB111530001000	4062373897706

Emballage

Længde: 390 mm | Bredde: 360 mm | Højde: 530 mm
Vægt: 21.2 kg
Antal i emballage: 1 st

Montering & Rengøring

Energimærkning og certificeringer

Denna produkt är anpassad till Branschregler Säker Vatteninstallation 2021:1. Leverantören garanterar produktens funktion om branschreglerna och monteringsanvisningarna följs.

Teknisk information

- CO2-aftryk: 54,56 kg
- Skyl – vandmængde: 4,5/3 Dobbeltskyl 4,5/3 (L)
- Tilslutningsdimension: c/c 155mm sitsfæste

Reservedele

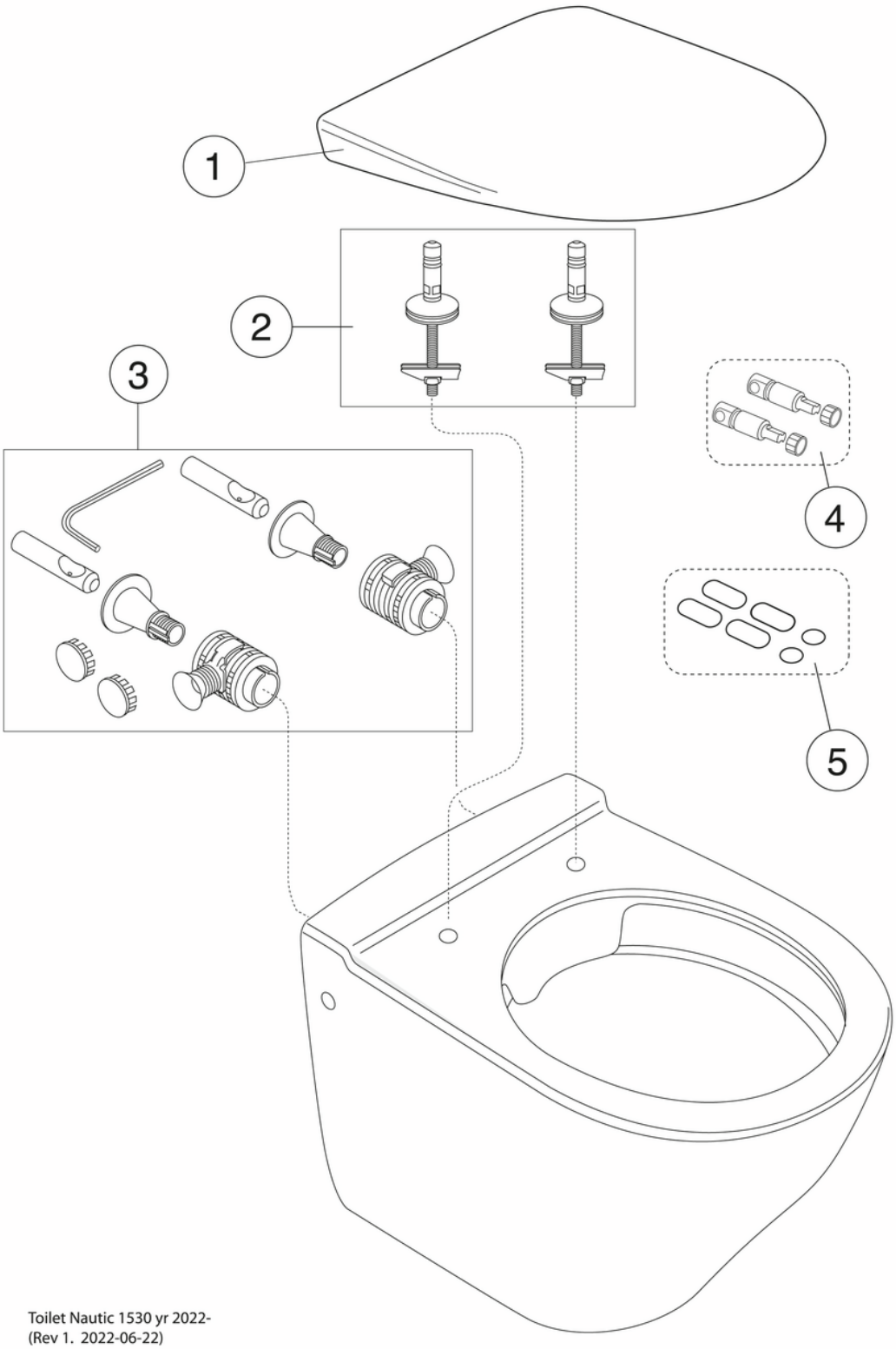

Toilet Nautic 1530 yr 2022-
(Rev 1. 2022-06-22)

Nr.	Produkt	VVS-nr.	Art-nr.
1a	WC-sæde Nautic 9M24 – standard	614579000	9M246101
1b	Toiletsæde Nautic 8M45 - SC/QR	614580500	8M45S101
1c	WC-sæde Nautic 9M26 – SC/QR	614580300	9M26S101
1d	WC-sæde Nautic 9M26 – SC/QR	614580301	9M26S136
1e	WC-sæde Nautic 9M25 – fastgøringsbeslag	614580000	9M256101
2a	Sædefæste		92095761
2b	Sædefæste		92096361
3	Vægmonteringssæt		GB92095801
4			GB92242400
5	Buffersæt		92242001